PREFEITURA MUNICIPAL DE PITANGUEIRAS/SP

CONCURSO PÚBLICO
EDITAL Nº 1/2023

FISCAL DE OBRAS

Manhã

Tipo 1 - BRANCA

Organizadora:

INSTITUTO CONSULPLAN

CARGO: FISCAL DE OBRAS

CONHECIMENTOS BÁSICOS

LÍNGUA PORTUGUESA

Tecnoescravo

Quanto mais nos conectamos, mais nos alienamos.

Certa vez, enquanto eu estava em um ônibus cheio, um homem sentado ao meu lado atirou seu celular pela janela. Ao ouvir o toque do seu telefone, em vez de atendê-lo prontamente, ele casualmente o jogou fora. Fiquei perplexo. Ele olhou para mim, deu de ombros e desviou o olhar. Eu não tinha ideia se o telefone era seu, se ele o tinha roubado ou sequer se sabia o que era um celular. Mas em um movimento aparentemente despreocupado, ele conseguiu se libertar daquilo que me tem consumido completamente.

Quando meu celular toca, uma vibração incessante e aborrecida me rouba a atenção imediatamente. Eu praguejo, mas sou incapaz de ignorá-lo. Seja no meio de uma conversa, no chuveiro ou dormindo profundamente, o ressonar do telefone me causa tal pânico e excitação que sou compelido a atendê-lo.

"A pressão para responder imediatamente ao pulso ou ao chamado deixa os tecnoescravos ansiosos por receber uma mensagem, levam-nos a se afastar na tentativa de obter um melhor sinal e/ou lidar com a urgência do momento como se fosse uma situação de vida ou morte", escreve Gerald Celente, editor do jornal *The Trends Journal*. "… E com que propósito? Para dizer 'alô', criar intrigas e resmungar ou fazer negócios pelo telefone?"

A tecnologia deveria nos libertar das amarras do trabalho e nos dar mais tempo livre para o lazer. No entanto, tem acontecido exatamente o oposto. Uma pesquisa realizada em 2005 pelo *Leger Marketing* para o jornal de tecnologia *Computing Canadá* mostrou que, para a maioria das pessoas, tecnologia significa mais trabalho e menos tempo com suas famílias. Sejam celulares, *Blackberry*'s, *videogames* ou *e-mail*, nós nos tornamos uma cultura escravizada pelos nossos eletrônicos.

À medida que as pessoas mergulham ainda mais em seus equipamentos, cientistas e psicólogos começam a considerar a dependência tecnológica um grave problema de saúde pública, colocando-a na mesma categoria que o alcoolismo, o vício em jogos e em drogas. O estresse criado por esse vício tem gerado em suas vítimas artrite, enxaquecas e úlceras. Essas dependências físicas vêm causando ainda excesso de peso, problemas de coluna e de pele. O mais preocupante, no entanto, é o profundo impacto que exerce sobre o nosso desenvolvimento pessoal. Ao que parece, quanto mais conectados estamos, mais alheios ficamos.

"Os seres humanos estão caindo na armadilha do ciclo da alta tecnologia, que impede suas mentes de viver o presente, observando a vida e absorvendo o que acontece ao seu redor", descreve Celente. "Enquanto a tecnologia tem alterado radicalmente a vida externa, ainda não atingiu nada tangível capaz de melhorar a vida interna das pessoas: valores morais, emocionais, filosóficos e espirituais."

Observando com um olhar vazio a tela do computador por horas a fio, às vezes chego a me perguntar se há, escondida, naquele labirinto tecnológico, alguma mensagem secreta. No entanto, não importa o quanto eu olhe, termino sempre encontrando a mesma resposta: estou aprisionado.

(SLATE, Eric. Tecnoescrevo. Tradução de Nicolaus Linneu de Holanda. Adbusters, n. 77. Acesso em: 10/12/2023.)

Questão 01

Na construção "*Quanto mais nos conectamos, mais nos alienamos.*", ocorre um confronto entre duas situações estabelecendo entre elas uma relação de:

A) Finalidade.
B) Causalidade.
C) Conformidade.
D) Proporcionalidade.

Questão 02

Considere as afirmativas a seguir sobre o texto.

I. O autor inicia narrando um acontecimento individual para falar de um tema social comum a muitas pessoas.
II. O autor escreve sobre um tema social demonstrando um certo distanciamento, o que demonstra seu envolvimento superficial com a temática.
III. O autor vale-se de reflexões pessoais e emprega recursos argumentativos para defender sua opinião sobre o tema abordado.

Está correto o que se afirma em

A) I, II e III.
B) I e II, apenas.
C) I e III, apenas.
D) II e III, apenas.

Questão 03

"*Essas dependências físicas vêm causando ainda excesso de peso, problemas de coluna e de pele*." (5º§) Quanto à forma verbal "vêm", o uso está

A) incorreto, pois deveria ser veem.
B) correto, pois concorda com "dependências físicas".
C) incorreto, de acordo com a nova ortografia deveria ser "vem".
D) correto, pois o verbo concorda com "excesso de peso, problemas de coluna e de pele".

Questão 04

"*A pressão para responder imediatamente ao pulso ou ao chamado deixa os tecnoescravos ansiosos por receber uma mensagem* [...]" (3º§). O uso das preposições sublinhadas se justifica quanto ao sentido do verbo responder que significa:

A) Repetir a voz de outrem, sendo intransitivo.
B) Dar uma resposta, portanto, é um verbo transitivo e pede um objeto indireto.
C) Expressar resposta a um recurso, portanto, é transitivo e pede um objeto direto.
D) Ser responsável, responsabilizar-se, é um verbo transitivo e pede um objeto indireto.

Questão 05

"*À medida que as pessoas mergulham ainda mais em seus equipamentos, cientistas e psicólogos começam a considerar a dependência tecnológica um grave problema de saúde pública* [...]" (5º§) Assinale a alternativa cujo acento indicador de crase é justificado pelo mesmo motivo de "à medida que":

A) Tenho aversão à injustiça.
B) Muitas pessoas foram à apresentação do musical.
C) Fale a verdade àqueles que lutam por seus direitos.
D) As dúvidas eram esclarecidas à proporção que o palestrante falava.

Questão 06

Quanto à classe de palavras, assinale a alternativa que classifica adequadamente os seguintes vocábulos sublinhados em: "*Eu não tinha ideia se o telefone era seu, se ele o tinha roubado ou sequer se sabia o que era um celular*." (1º§)

A) pronome; artigo; e, verbo.
B) conjunção; artigo; e, advérbio.
C) pronome; artigo; e, substantivo.
D) conjunção; pronome; e, advérbio.

Questão 07

Todo período é constituído de uma ou mais orações. Um período pode ser simples ou composto. No seguinte período "*Ele olhou para mim, deu de ombros e desviou o olhar.*" (1º§), temos:

A) Período simples formado por uma oração.
B) Período simples formado por duas orações.
C) Período composto formado por três orações.
D) Período composto formado por duas orações.

Questão 08

Em "*Enquanto a tecnologia tem alterado radicalmente a vida externa, ainda não atingiu nada tangível capaz de melhorar a vida interna das pessoas: valores morais, emocionais, filosóficos e espirituais.*" (6º§), os dois-pontos foram usados para:

A) Anunciar a fala do autor.
B) Iniciar uma enumeração.
C) Introduzir uma explicação.
D) Antecipar uma exemplificação.

Questão 09

Sobre o fragmento *"Eu praguejo, mas sou incapaz de ignorá-lo."* (2º§), assinale a alternativa INCORRETA.

A) É formado por orações independentes.
B) A segunda oração é subordinada à primeira oração.
C) As orações se relacionam através da conjunção "mas".
D) Ocorre uma relação de coordenação, pois a segunda oração indica uma oposição à primeira oração.

Questão 10

Em *"Quando meu celular toca, uma vibração incessante e aborrecida me rouba a atenção imediatamente."* (2º), os trechos sublinhados são classificados sintaticamente como:

A) sujeito; objeto direto; e, adjunto adverbial.
B) sujeito; predicativo do sujeito; e, adjunto adverbial.
C) objeto direto; objeto indireto; e, adjunto adnominal.
D) complemento nominal; predicativo; e, adjunto adnominal.

CONHECIMENTOS DE INFORMÁTICA

Questão 11

***Google Chrome* é um navegador *Web* utilizado para acessar *sites* da *Internet*. Neste navegador, quais combinações de teclas são usadas para abrir a página de *downloads* em uma nova guia?**

A) Ctrl + N
B) Ctrl + T
C) Ctrl + H
D) Ctrl + J

Questão 12

Periféricos são dispositivos conectados ao computador que realizam uma função específica. Eles podem ser classificados como periféricos de entrada, mistos e saída. Considere os respectivos periféricos:

1. Monitor.
2. Microfone.
3. Teclado.
4. Caixa de som.
5. *Webcam.*

Quais são os periféricos de entrada?

A) 1, 2 e 4.
B) 1, 3 e 4.
C) 2, 3 e 5.
D) 3, 4 e 5.

Questão 13

O monitor de vídeo é um equipamento que exibe as informações processadas no computador na forma de texto e imagens. Ele exibe as imagens provenientes do adaptador de vídeo, que é uma placa com circuitos eletrônicos localizada no gabinete do computador. Sobre os conectores de vídeo existentes, assinale a alternativa que corresponde a um conector de vídeo.

A) PS2.
B) USB.
C) SATA.
D) HDMI.

Questão 14

A memória de um computador é o local onde são armazenados os dados manipulados pelo processador. Considerando a hierarquia de memória do computador, marque V para as afirmativas verdadeiras e F para as falsas.

( ) A memória RAM é uma memória volátil com acesso aleatório.
( ) A memória ROM é uma memória não volátil com acesso somente para leitura.
( ) O acesso aos dados em um disco rígido é realizado por meio da cabeça de gravação.

A sequência está correta em

A) F, F, F
B) F, V, F
C) V, F, V
D) V, V, V

Questão 15

Atalhos do teclado no *Windows* 10 são teclas ou combinações de teclas que fornecem uma maneira alternativa de fazer algo no sistema operacional. Assinale a alternativa que permite fechar um item ou sair de um programa em execução.

A) Alt
B) Alt + F4
C) Alt + Tab
D) Alt + Home

RACIOCÍNIO LÓGICO-MATEMÁTICO

Questão 16

Janaína é professora e possui uma turma de Geometria Analítica e Álgebra Linear (GAAL), que tem apenas alunos dos cursos de engenharia química e engenharia civil. Observando os alunos presentes em determinado dia de aula na sua turma de GAAL, ela notou que se um aluno de engenharia civil saísse da sala, o número de alunos de engenharia civil que restaram seria o triplo do número de alunos de engenharia química. Adicionalmente, nesse dia, a diferença entre o número de alunos de engenharia civil presentes com o número de alunos de engenharia química presentes, nessa ordem, é 29. Quantos alunos estavam presentes neste dia na turma de GAAL?

A) 45.
B) 57.
C) 64.
D) 70.

Questão 17

Gilberto e Hugo são proprietários de duas lojas esportivas situadas na mesma rua no centro de determinada cidade. Com respeito ao preço X de uma chuteira, Gilberto diminuiu esse preço em 20%. Atualmente, Hugo vende a mesma chuteira pela metade do preço X e deseja aumentar o seu valor de modo que, após o acréscimo, o novo preço seja 10% menor que o preço ajustado por Gilberto. Considerando a situação hipotética, o aumento que Hugo deve efetuar no preço da chuteira é de:

A) 20%.
B) 35%.
C) 44%.
D) 52%.

Questão 18

Norberto está levando sua esposa e filhos para conhecerem a praia durante o período de férias escolares. Após 4 horas e 30 minutos, ele percebeu que percorreu 5/8 do trajeto total até a praia. Se ele permanecer com a mesma velocidade média até o fim da viagem, qual o tempo restante para completar o trajeto?

A) 2 horas e 42 minutos.
B) 2 horas e 54 minutos.
C) 3 horas e 04 minutos.
D) 3 horas e 26 minutos.

Questão 19

Certo congresso acadêmico abriu inscrições para que cada participante submetesse um único resumo simples das suas pesquisas para apresentações em formato pôster. Após o término das inscrições, a comissão científica se juntou em determinado dia e avaliou cada resumo individualmente. Na primeira hora, a comissão avaliou 1/3 dos resumos e, na segunda hora, foram avaliados 1/4 dos resumos restantes. Se ainda restavam 75 resumos para serem avaliados, quantos resumos foram submetidos?

A) 150
B) 225
C) 250
D) 275

Questão 20

Luciana está em um supermercado representando uma marca de café e, a cada cliente que aborda, ela oferece uma amostra grátis de três tipos de café (X, Y e Z). Após a degustação, o cliente responde a uma enquete a respeito dos tipos de café que gostou. Após coletar as respostas de 400 clientes, ela concluiu que:

- 184 clientes gostaram do tipo X;
- 188 clientes gostaram do tipo Y;
- 220 clientes gostaram do tipo Z;
- 76 clientes gostaram dos tipos X e Y;
- 84 clientes gostaram dos tipos X e Z;
- 120 clientes gostaram dos tipos Y e Z; e,
- 52 clientes não gostaram de nenhum dos tipos X, Y e Z.

Considerando as informações, o número de clientes que gostaram dos três tipos de café é:

A) 9.
B) 18.
C) 24.
D) 36.

Questão 21

Pedro é jardineiro e foi chamado para prestar um serviço em uma grande residência. Após um período de 9 dias trabalhando sozinho, ele completou 75% do serviço. No começo do décimo dia de trabalho, ele chegou na residência com o seu colega de trabalho Rafael e eles finalizaram o serviço juntos em 2 dias. Considere que, durante a prestação do serviço, ambos os jardineiros trabalharam em ritmo constante e com a carga horária de trabalho de 4 horas diárias. Se somente Rafael tivesse trabalhado sozinho desde o começo, em quantos dias ele terminaria o serviço?

A) 12.
B) 16.
C) 20.
D) 24.

Questão 22

Considere que as quantidades de visitantes em um museu, em cada uma de 6 semanas consecutivas, formam uma progressão aritmética. Sabe-se que, na primeira semana, o museu teve 8.000 visitantes e na sexta semana o número de visitantes passou para 12.000. Dessa forma, qual o número de visitantes nesse museu na quarta semana?

A) 10.200.
B) 10.400.
C) 11.200.
D) 11.400.

Questão 23

Geralda fez um planejamento amostral e coletou a opinião de moradores da sua cidade sobre uma medida adotada pela prefeitura. De todos os moradores entrevistados, 64% possuem 60 anos ou menos e 70% aprovaram a medida adotada pela prefeitura. Geralda notou ainda que 2/3 dos entrevistados, que possuem mais de 60 anos aprovaram a medida adotada pela prefeitura. Se um morador entrevistado for sorteado aleatoriamente, qual a probabilidade de que ele tenha 60 anos ou menos e tenha aprovado a medida adotada pela prefeitura?

A) 0,44.
B) 0,46.
C) 0,48.
D) 0,50.

Questão 24

As amigas Noemi, Mírian e Priscila nasceram nas cidades de Belém, Belo Horizonte e Campos dos Goytacazes, mas não necessariamente nessa ordem. Considere que as seguintes afirmações sobre elas sejam verdadeiras:

- Noemi não nasceu em Campos dos Goytacazes;
- Mírian não nasceu em Belo Horizonte; e,
- Priscila não nasceu em Belo Horizonte e nem em Campos dos Goytacazes.

De acordo com o exposto, pode-se concluir que:

A) Mírian nasceu em Belém.
B) Noemi nasceu em Belém.
C) Priscila nasceu em Belo Horizonte.
D) Mírian nasceu em Campos dos Goytacazes.

Questão 25

Marcos, Nelson e Óliver trabalham em uma mesma repartição pública e utilizam meios de transporte distintos para irem ao trabalho. Sabe-se que Marcos vai para o trabalho de carro ou Nelson vai para o trabalho de moto. Adicionalmente, ou Nelson vai para o trabalho de carro, ou Óliver vai para o trabalho de carro. Dentre os três servidores, os que utilizam a moto e o carro para irem ao trabalho, respectivamente, são:

A) Marcos e Óliver.
B) Nelson e Óliver.
C) Óliver e Marcos.
D) Marcos e Nelson.

ESTATUTO DOS SERVIDORES

Questão 26

Reversão é o retorno à atividade de servidor aposentado por invalidez, quando, por junta médica oficial, forem declarados insubsistentes os motivos da aposentadoria:

I. A reversão far-se-á no mesmo cargo ou no cargo resultante de sua transformação.
II. Encontrando-se provido o cargo, o servidor exercerá suas atribuições como excedentes, até a ocorrência de vaga.
III. Não poderá reverter o aposentado que já tiver completado sessenta anos de idade.

Está correto o que se afirma em

A) I, II e III.
B) I, apenas.
C) II, apenas.
D) I e II, apenas.

Questão 27

Sérgio, funcionário público do município de Pitangueiras, prestou serviço extraordinário para auxiliar na preparação de um evento comemorativo de aniversário da cidade. O horário de trabalho estipulado ao servidor é de 6h às 12h, de segunda à sexta-feira; mas, em decorrência da festividade, foi necessário trabalhar de 4h às 12h em uma quinta-feira e de 6h às 8h na sexta-feira (feriado), dia do evento. Considerando o que dispõe a Lei nº 1.904/1997 – Estatuto dos Servidores Públicos do Município de Pitangueiras, assinale a afirmativa correta sobre a remuneração do serviço extraordinário prestado.

A) O período trabalhado na sexta-feira será remunerado com acréscimo de cem por cento em relação à hora normal de trabalho.
B) Sérgio não poderia ter prestado o serviço extraordinário dessa forma, pois deve ser respeitado o limite máximo de uma hora por jornada.
C) Em relação ao período de 4h às 6h da quinta-feira, Sérgio será remunerado com acréscimo de apenas cinquenta por cento em relação à hora normal de trabalho.
D) Sérgio receberá pelo período de 4h às 5h da quinta-feira um acréscimo de cem por cento em relação à hora normal e de cinquenta por cento em relação ao período de 5h às 6h.

Questão 28

Jorge é servidor público ocupante do cargo efetivo de assistente administrativo da Prefeitura do Município de Pitangueiras e irá completar seu primeiro quinquênio ininterrupto de exercício no referido cargo. Considerando a Lei nº 1.904/1997, que dispõe sobre o Estatuto dos Servidores Públicos do Município de Pitangueiras, é correto afirmar que Jorge

A) fará jus a três meses de licença prêmio, a título de prêmio por assiduidade, com a remuneração do cargo.
B) fará jus a período de licença prêmio, que deverá gozar por completo, vedada a retirada de período parcial ou conversão em pecúnia.
C) não terá direito à licença prêmio por assiduidade, caso dentro do período aquisitivo houver faltado ao serviço um dia, injustificadamente.
D) terá cinco anos para gozar período de licença prêmio, sob pena de perdê-lo, pois os períodos adquiridos e não gozados pelo servidor não podem ser acumulados.

Questão 29

Segundo dispõe a Lei nº 1.904/1997, que versa sobre o Estatuto dos Servidores Públicos do Município de Pitangueiras, na aplicação das penalidades serão consideradas a natureza e a gravidade da infração cometida, os danos que dela provierem para serviço público, as circunstâncias agravantes ou atenuantes e os antecedentes funcionais. Sobre a aplicação das penalidades disciplinares, assinale a afirmativa correta.

A) Configura abandono de cargo a ausência intencional do servidor ao serviço por mais de dez dias consecutivos.
B) Será cassada a aposentadoria ou a disponibilidade do inativo que houver praticado, na atividade, falta punível com a demissão.
C) Entende-se por inassiduidade habitual a falta ao serviço, sem causa justificada, por trinta dias, ininterruptos, durante o período de doze meses.
D) A destituição de cargo em comissão, exercido por não ocupante de cargo efetivo, será aplicada nos casos de infração sujeita às penalidades de advertência, suspensão e de demissão.

Questão 30

À luz da Lei nº 1.904/1997, que dispõe sobre o Estatuto dos Servidores Públicos do Município de Pitangueiras, assinale a afirmativa correta sobre a remuneração e o vencimento dos servidores deste município.

A) O servidor perderá a parcela de remuneração diária, proporcional aos atrasos, ausências e saídas antecipadas, iguais ou superiores a cinco minutos.
B) O vencimento e a remuneração não serão objeto de arresto, sequestro ou penhora, exceto nos casos de prestação de alimentos resultante de decisão judicial.
C) Nenhum servidor receberá, a título de vencimento, importância inferior ao salário mínimo, exceto se a quantidade de horas trabalhadas for inferior a quarenta.
D) Remuneração é a retribuição pecuniária pelo exercício de cargo público, efetivo ou comissionado, com valor fixado em lei, que será perdida nos dias em que o servidor faltar ao serviço, ainda que justificadamente.

CONHECIMENTOS ESPECÍFICOS

CONHECIMENTOS DO CARGO

Questão 31

A Lei Orgânica de um Município é a sua constituição municipal, que estabelece a organização do poder público local, os direitos e deveres dos cidadãos e as normas que regem a Administração Municipal. No caso de Pitangueiras, a Lei Orgânica do Município deve ser um documento legal que estabelece as diretrizes e os princípios fundamentais para a gestão da cidade. O município de Pitangueiras é uma unidade do território do Estado de São Paulo, com personalidade jurídica de direito público interno e autonomia política, administrativa e financeira, conforme a Constituição Federal e Estadual. São considerados símbolos do Município de Pitangueiras:

I. O Brasão de Armas.
II. A Bandeira.
III. O Hino do Município.
IV. A estrutura administrativa municipal.

Está correto o que se afirma apenas em

A) I e II.
B) I e IV.
C) III e IV.
D) I, II e III.

Questão 32

Fundações são estruturas construídas abaixo da superfície da Terra para dar suporte a edifícios, pontes, estradas e outras construções. Elas desempenham um papel fundamental na estabilidade e segurança das estruturas, pois transferem o peso da construção para o solo subjacente. Existem diferentes tipos de fundações, cada um escolhido com base nas características do solo e no tipo de estrutura a ser construída. Observe a figura a seguir que evidencia movimentos verticais da fundação e medidas angulares decorrentes:

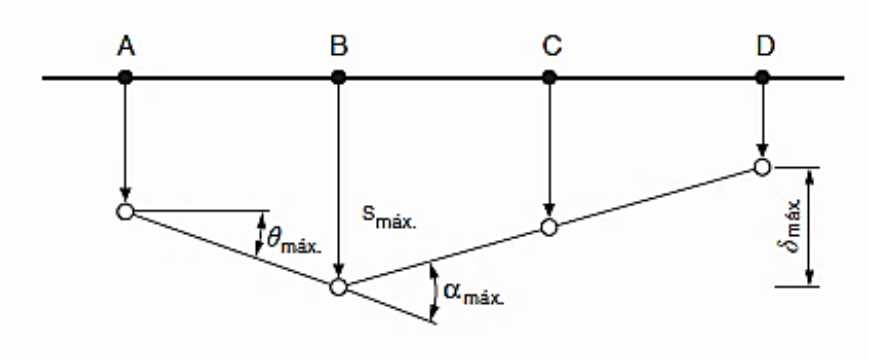

De acordo com as informações e a figura, é possível afirmar que:

A) Θmáx é a rotação relativa entre dois pontos da estrutura.
B) αmáx. é a deformação angular entre um trecho da estrutura.
C) δmáx. é o recalque (ou levantamento) diferencial de um ponto da estrutura.
D) Smáx. é o recalque (ou levantamento) total de dois pontos ou mais da estrutura.

Questão 33

Observe a figura a seguir:

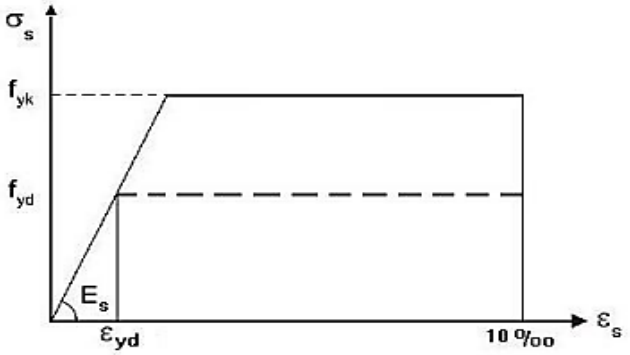

O diagrama tensão-deformação do aço e os valores característicos da resistência ao escoamento *fyk*, da resistência à tração *fstke*, da deformação na ruptura *Ɛuk* devem ser obtidos de ensaios de tração realizados conforme normativo técnico específico. O valor de *fyk* para os aços sem patamar de escoamento é o valor da tensão correspondente à deformação permanente de 0,2%. Para o cálculo nos estados-limite de serviço e último, pode-se realizar o diagrama simplificado mostrado na figura, para os aços com ou sem patamar de escoamento. Sendo assim, é possível inferir que a figura representa o diagrama tensão-deformação para

A) bilinear de tração.
B) análise não-linear.
C) aços de armaduras ativas.
D) aços de armaduras passivas.

Questão 34

Uma linha elétrica, em termos gerais, refere-se a um sistema de condutores que transporta eletricidade de um ponto a outro. Isso pode incluir linhas de transmissão de alta voltagem que transportam eletricidade a longas distâncias ou linhas de distribuição que levam a eletricidade das subestações para as casas e empresas. As linhas elétricas são uma parte fundamental da infraestrutura elétrica e desempenham um papel crucial no fornecimento de energia elétrica para o uso humano. Considere a figura a seguir a respeito de linhas elétricas:

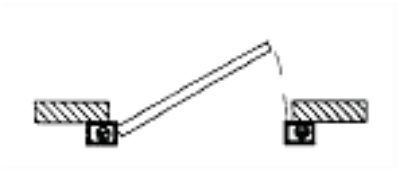

Podemos afirmar que a figura representa:

A) Condutores isolados ou cabos unipolares em moldura.
B) Cabo multipolar em eletrocalha ou perfilado suspenso.
C) Cabo multipolar em eletroduto (de seção circular ou não) ou em canaleta não-ventilada enterrado.
D) Condutores isolados em eletroduto, cabos unipolares ou cabo multipolar embutido em caixilho de porta.

Questão 35

A instalação hidráulica refere-se ao sistema de encanamento e tubulação que transporta água e, em alguns casos, outros fluidos, em edifícios, residências, indústrias e infraestruturas. Isso inclui sistemas de água potável, esgoto, aquecimento e resfriamento, bem como outros sistemas que envolvem o uso de fluidos. A instalação hidráulica é essencial para fornecer água potável, coletar e tratar águas residuais e, ainda, fornecer serviços relacionados à água em uma variedade de contextos. Ela desempenha um papel fundamental na garantia do fornecimento de água limpa e na gestão adequada de resíduos líquidos. Pressão dinâmica atuante em determinada seção de tubulação, considerada em sua linha de eixo, depois de descontados ou adicionados a perda de carga e o desnível geométrico de um valor conhecido de pressão dinâmica atuante em uma outra seção desta tubulação, respectivamente, a jusante e a montante, trata-se da seguinte pressão:

A) Estática.
B) De ensaio.
C) Disponível.
D) Manométrica.

Questão 36

O sistema predial de águas pluviais refere-se a um sistema de coleta e direcionamento das águas da chuva em edifícios e estruturas para evitar inundações, erosão do solo e, em alguns casos, para reutilizar a água. Geralmente, consiste em calhas, condutores pluviais e, às vezes, tanques de armazenamento de água da chuva. No cálculo da área de contribuição, devem ser considerados os incrementos devidos à inclinação da cobertura e às paredes que interceptem água de chuva que também deva ser drenada pela cobertura. A vazão do projeto deve ser calculada pela seguinte fórmula:

$$Q = \frac{i \times A}{60}$$

Onde:

I. *Q* é a vazão de projeto em L/min.
II. *i* é a intensidade pluviométrica em m³/s.
III. *A* é a área de contribuição em Km².

Está correto o que se afirma em

A) I, II e III.
B) I, apenas.
C) III, apenas.
D) II e III, apenas.

Questão 37

***GRIPS* são pequenos quadrados que aparecem em posições definidas nos objetos no momento que um objeto é selecionado sem que haja um comando acionado, conforme a figura. O uso dos *GRIPS* facilita a utilização de determinados comandos, visto que as ações são realizadas com o auxílio do *mouse* diretamente sobre os GRIPS selecionados. Os comandos possíveis de serem executados com auxílio dos *GRIPS* são *COPY*, *MIRROR*, *MOVE*, *ROTATE*, *SCALE* e *STRETCH*. Na figura, é possível afirmar que "Y" corresponde a:**

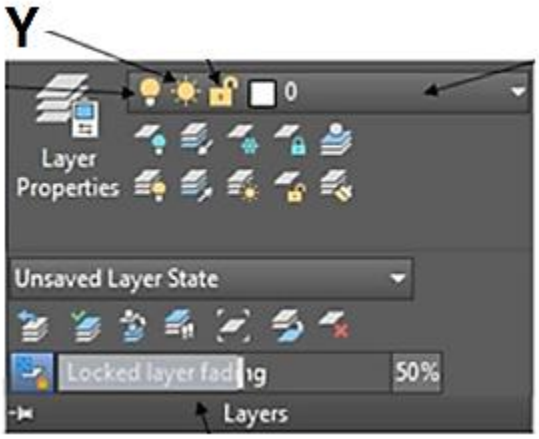

A) Liga ou desliga o *layer*.
B) Congela ou descongela o *layer*.
C) Bloqueia ou desbloqueia o *layer*.
D) Abre a janela de escolha do *layer*.

Questão 38

"Processo referente à estimação e ao monitoramento de parâmetros operacionais hidráulicos em pontos de controle de sistemas de abastecimento de água e/ou esgotamento sanitário como vazão, pressão e nível; com instalação permamanete ou não; objetiva controlar as perdas totais, avaliar as demandas e o desempenho do setor de saneamento." De acordo com conceitos, normas e referências para implementação do projeto de rede de distribuição de água para abstecimento público, as informações se referem a:

A) Macromedição.
B) Perdas aparentes.
C) Etapas de implantação.
D) Rede de distribuição de água.

Questão 39

Observe a figura a seguir:

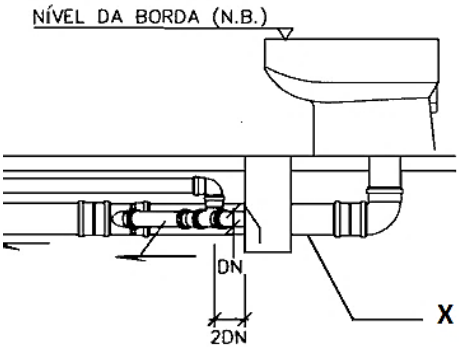

Trata-se do vaso sanitário e suas conexões hidráulicas para a condução e o destino final do esgoto sanitário. As dimensões de cada parte da tubulação são calculadas conforme normativo técnico específico, bem como cada elemento possui a sua própria nomenclatura. Na figura, a letra X também pode ser chamada de:

A) Nível da borda.
B) Tubo de queda.
C) Ramal de descarga.
D) Ramal de ventilação.

Questão 40

Observe a figura a seguir:

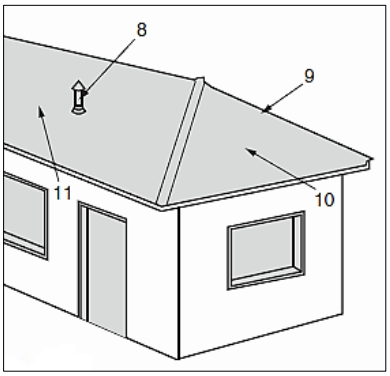

Os subsistemas de telhados podem ser designados de diversas maneiras, dependendo do critério de classificação utilizado. São consideradas possíveis designações comuns: por tipo de telhado, material de cobertura, estilo arquitetônico, função, estrutura de suporte e configuração. São apenas algumas maneiras de designar os subsistemas de telhados; as designações podem variar com base em fatores geográficos, culturais e arquitetônicos. Diante do exposto, é possível afirmar que no número "10" está disposta a:

A) Tabeira.
B) Quebra.
C) Tacaniça.
D) Platibanda.

ATENÇÃO

NÃO É PERMITIDA a anotação das respostas da prova em NENHUM MEIO. O candidato flagrado nesta conduta poderá ser ELIMINADO do processo.

INSTRUÇÕES

1. Somente será permitida a utilização de caneta esferográfica de tinta azul ou preta, feita de material transparente e de ponta grossa.

2. É proibida, durante a realização das provas, a comunicação entre os candidatos e a utilização de máquinas calculadoras e/ou similares, livros, anotações, impressos ou qualquer outro material de consulta, protetor auricular, lápis, borracha ou corretivo. Especificamente, não será permitido ao candidato ingressar na sala de provas sem o devido recolhimento, com respectiva identificação, dos seguintes equipamentos: *bip*, telefone celular, *walkman*, agenda eletrônica, *notebook*, *palmtop*, *ipod*, *ipad*, *tablet*, *smartphone*, mp3, mp4, receptor, gravador, máquina de calcular, máquina fotográfica, controle de alarme de veículo, relógio de qualquer modelo, pulseiras magnéticas e similares etc., o que não acarreta em qualquer responsabilidade do Instituto Consulplan sobre tais equipamentos. No caso do candidato, durante a realização das provas, ser surpreendido portando os aparelhos eletrônicos citados, será automaticamente lavrado no Termo de Ocorrência o fato ocorrido e ELIMINADO automaticamente do Concurso Público.

3. Com vistas à garantia da segurança e da integridade do certame, no dia da realização das provas escritas, os candidatos serão submetidos ao sistema de detecção de metais na entrada e na saída dos sanitários. Excepcionalmente, poderão ser realizados, a qualquer tempo durante a realização das provas, outros procedimentos de vistoria além do descrito.

4. O caderno de provas consta de 40 (quarenta) questões de múltipla escolha para os cargos de nível superior, médio técnico e médio e, ainda, 30 (trinta) questões de múltipla escolha para os cargos de nível fundamental completo e incompleto; e, ainda, uma Prova Discursiva para os cargos de Procurador Municipal e Topógrafo.

5. Ao receber o material de realização das provas, o candidato deverá conferir atentamente se o caderno de provas contém o número de questões previsto, se corresponde ao cargo a que está concorrendo, bem como se os dados constantes no Cartão de Respostas (Gabarito) e na Folha de Textos Definitivos (Prova Discursiva – Procurador Municipal e Topógrafo) estão corretos. Caso os dados estejam incorretos, ou o material esteja incompleto ou, ainda, detenha qualquer imperfeição, o candidato deverá informar tal ocorrência ao Fiscal de Aplicação, não cabendo reclamações posteriores neste sentido.

6. A prova terá duração de 3 (três) horas para todos os cargos, exceto para os cargos de Procurador Municipal e Topógrafo, que terão 4 (quatro) horas em virtude da realização de Prova Discursiva. Este período abrange a assinatura, assim como a transcrição das respostas para o Cartão de Respostas (Gabarito) e a Folha de Textos Definitivos (Prova Discursiva – Procurador Municipal e Topógrafo).

7. As questões das provas objetivas são do tipo múltipla escolha, com 4 (quatro) opções (A a D) e uma única resposta correta. Ao terminar a prova, o candidato, obrigatoriamente, deverá devolver ao Fiscal de Aplicação o Cartão de Respostas (Gabarito) e a Folha de Textos Definitivos (Prova Discursiva – Procurador Municipal e Topógrafo) devidamente assinados em local indicado.

8. Os Fiscais de Aplicação não estão autorizados a emitir opinião nem prestar esclarecimentos sobre o conteúdo das provas. Cabe única e exclusivamente ao candidato interpretar e decidir.

9. Não é permitida a anotação de informações relativas às suas respostas (cópia de gabarito) no comprovante de inscrição ou em nenhum outro meio.

10. O candidato somente poderá se retirar do local de realização das provas escritas levando o caderno de provas no decurso dos últimos 30 (trinta) minutos anteriores ao horário previsto para o seu término. O candidato poderá se retirar do local de realização das provas somente a partir dos 90 (noventa) minutos após o início de sua realização; contudo, não poderá levar o seu caderno de provas.

11. Os 3 (três) últimos candidatos de cada sala só poderão sair juntos. Caso algum insista em sair do local de aplicação antes de autorizado pelo Fiscal de Aplicação, será lavrado Termo de Ocorrência, assinado pelo candidato e testemunhado pelos 2 (dois) outros candidatos, pelo Fiscal de Aplicação da sala e pelo Coordenador da Unidade de provas, para posterior análise pela Comissão de Acompanhamento do Concurso.

RESULTADOS E RECURSOS

- Os gabaritos oficiais preliminares das provas objetivas serão divulgados na *Internet*, no endereço eletrônico www.institutoconsulplan.org.br, a partir das 16h00min da segunda-feira subsequente à realização das provas escritas objetivas de múltipla escolha.

- O candidato que desejar interpor recursos contra os gabaritos oficiais preliminares das provas objetivas disporá de 2 (dois) dias úteis, a partir do dia subsequente ao da divulgação (terça-feira), em requerimento próprio disponibilizado no *link* correlato ao Concurso Público no endereço eletrônico www.institutoconsulplan.org.br.

- A interposição de recursos poderá ser feita via *internet*, através do Sistema Eletrônico de Interposição de Recursos, com acesso pelo candidato com o fornecimento dos dados referentes à sua inscrição, apenas no prazo recursal, ao Instituto Consulplan, conforme disposições contidas no endereço eletrônico www.institutoconsulplan.org.br, no *link* correspondente ao Concurso Público.