CADERNO DE QUESTÕES

ESTADO DE SANTA CATARINA
SERVIÇO AUTÔNOMO MUNICIPAL DE ÁGUA E ESGOTO DE BLUMENAU

CONCURSO PÚBLICO
EDITAL N.º 001/2023

CARGO: ***AGENTE DE SANEAMENTO***

INSTRUÇÕES

1- O **Caderno de Questões** contém 40 (quarenta) questões de múltipla escolha (A, B, C, D, E), sendo 10 (dez) questões de Língua Portuguesa, 10 (dez) questões de Conhecimentos Gerais e Legislação, 20 (vinte) questões de Conhecimentos Específicos e uma **Folha Intermediária de Respostas** para a prova objetiva.

2- Ao receber o material, confira no **Cartão-Resposta da prova objetiva**, seu nome, número de inscrição, data de nascimento, RG e cargo. Qualquer irregularidade comunique imediatamente ao fiscal de sala. Não serão aceitas reclamações posteriores.

3- A prova terá **duração de 3 (três) horas**, incluído, neste tempo, o preenchimento do **Cartão-Resposta da prova objetiva.**

4- Leia atentamente cada questão e assinale, no **Cartão-Resposta**, a opção que responde corretamente a cada uma delas. O **Cartão-Resposta** será o único documento válido para a correção eletrônica. O preenchimento do **Cartão-Resposta** e a respectiva assinatura serão de inteira responsabilidade do candidato. Não haverá substituição do **Cartão-Resposta** por erro do candidato.

5- Utilize a **Folha Intermediária de Respostas** para registrar as alternativas escolhidas. É proibido fazer qualquer outro tipo de anotação. Essa folha ficará em seu poder para conferência com o gabarito a ser publicado.

6- Observe as seguintes recomendações relativas ao **Cartão-Resposta**:
- A maneira correta de marcação das respostas é cobrir, fortemente, com esferográfica de tinta azul ou preta, o espaço correspondente à letra a ser assinalada.
- Outras formas de marcação diferentes implicarão a rejeição do **Cartão de Respostas**.
- Será atribuída nota zero às questões não assinaladas, ou com falta de nitidez, ou com marcação de mais de uma opção, bem como emendadas ou rasuradas.

7- O fiscal de sala não está autorizado a alterar qualquer destas instruções. Em caso de dúvida, solicite a presença do coordenador local.

8- Você poderá se retirar, definitivamente, da sala de realização da prova após transcorridos 60 (sessenta) minutos contados do seu efetivo início, **sem levar** o **Caderno de Questões** e o **Cartões-Resposta**.

9- É permitido fazer anotações, cálculos, riscos e afins no **Caderno de Questões**.

10- Após se identificar e se instalar na sala, você não poderá consultar qualquer material enquanto aguarda o horário de início da prova.

11- Os 3 (três) últimos candidatos deverão permanecer na sala até que o último deles entregue o **Cartão-Resposta**.

12- Assine no local indicado no **Cartão-Resposta** e no **Caderno de Questões.**

13- Ao terminar a prova, é de sua responsabilidade entregar ao fiscal o **Cartão-Resposta** e o **Caderno de Questões**.

14- Não se esqueça de pegar seus pertences acondicionados em sala.

Blumenau, 04 de fevereiro de 2024.

BOA PROVA

Realização:

Nº de Inscrição:	**Nome do candidato:**

Língua Portuguesa

O texto seguinte servirá de base para responder às questões de 1 a 10.

82% das espécies de árvores que só ocorrem na Mata Atlântica estão ameaçadas de extinção

A extinção de espécies é um dos impactos mais extremos que o ser humano tem sobre a natureza. Extinção é para sempre e, a cada espécie perdida, **perdemos milhões** de anos de uma história evolutiva única e a oportunidade de aprender com essa história. Assim, evitar a extinção de espécies é o maior desafio para combater a atual crise global de perda da biodiversidade, que tem impacto direto nas nossas vidas, incluindo questões ligadas ao risco de pandemias, bioeconomia, biomateriais, desenvolvimento de medicamentos e vários outros serviços ecossistêmicos. O primeiro passo para frear esse processo de extinção de espécies é saber onde estão e qual é o grau de ameaça de cada espécie, o que permite a construção das chamadas Listas Vermelhas de Espécies. **Essas listas** nos ajudam a tomar a decisão de quais são as espécies prioritárias para investir tempo e recursos de conservação da biodiversidade.

Um estudo publicado recentemente na revista Science apresentou a Lista Vermelha das quase 5.000 espécies de árvores que ocorrem na Mata Atlântica, uma das florestas mais biodiversas e ameaçadas do mundo. "O quadro geral é muito preocupante", diz Renato Lima, professor da USP que liderou o estudo. "A maioria das espécies de árvores da Mata Atlântica foi classificada em alguma das categorias de ameaça da União Internacional de Conservação da Natureza (IUCN). **Isso** era esperado, pois a Mata Atlântica perdeu a maioria das suas florestas e, com elas, as suas árvores. Mesmo assim, ficamos assustados quando vimos que 82% das mais de 2.000 espécies exclusivas desse *hotspot* global de biodiversidade estão ameaçadas", completa Lima.

Muitas espécies emblemáticas da Mata Atlântica, como o pau-brasil, araucária, palmito-juçara, jequitibá-rosa, jacarandá-da-bahia, braúna, cabreúva, canela-sassafrás, imbuia, angico e peroba, foram classificadas como espécies ameaçadas de extinção. Um total de 13 espécies endêmicas – espécies que ocorrem apenas na Mata Atlântica e em nenhum outro lugar do mundo – foram classificadas como possivelmente extintas, ou seja, podem ter desaparecido do planeta. Por outro lado, cinco espécies que antes eram consideradas extintas na natureza foram redescobertas pelo estudo. O trabalho usou mais de 3 milhões de registros de herbários e de inventários florestais, além de informações detalhadas sobre a biologia, ecologia e usos das espécies de árvores, palmeiras e samambaiaçus.

A construção da lista de espécies ameaçadas da Mata Atlântica se baseou em diferentes critérios da IUCN. "E esse foi um outro aspecto importante do trabalho", acrescenta Lima. "Se tivéssemos usado menos critérios da IUCN nas avaliações de risco de extinção das espécies, o que geralmente tem sido feito até então, nós teríamos detectado seis vezes menos espécies ameaçadas. Em especial, o uso de critérios que incorporam os impactos do desmatamento aumenta drasticamente o nosso entendimento sobre o grau de ameaça das espécies da Mata Atlântica, que é bem maior do que pensávamos anteriormente", finaliza Lima.

A maior parte das informações necessárias para avaliações usando muitos critérios da IUCN é difícil de obter ou estimar a partir de outras fontes de dados. Consequentemente, a maioria das avaliações de risco de extinção atualmente disponíveis na IUCN se baseia apenas na distribuição geográfica das espécies, o chamado critério B. Mas o declínio no número de árvores adultas causado pelo desmatamento (investigado pelo critério A) é a principal causa de ameaça das espécies, principalmente em *hotspots* globais de biodiversidade altamente alterados como a Mata Atlântica. Ou seja, utilizar vários critérios da IUCN para a construção de listas vermelhas pode evitar uma grave subestimação do grau de ameaça das espécies. Para estimar o declínio das populações, dados de inventários florestais ao longo de toda a Mata Atlântica foram reunidos em uma única base de dados (TreeCo), permitindo entender como o número de árvores foi reduzido pelo desmatamento ao longo do tempo.

Retirado e adaptado de: REDAÇÃO. 82% das espécies de árvores que só ocorrem na Mata Atlântica estão ameaçadas de extinção.

Jornal da USP.

Disponível em: https://jornal.usp.br/ciencias/82-das-especies

-de-arvores-que-so-ocorrem-na-mata-atlantica-estao-ameaca

das-de-extincao/ Acesso em: 18 jan., 2024.

.

Questão 01

Considerando o contexto no qual foi empregada no texto "82% das espécies de árvores que só ocorrem na Mata Atlântica estão ameaçadas de extinção", assinale a alternativa que apresenta a melhor significação da palavra "*hotspot*":

(A) Conjunto de vida vegetal e animal, constituído pelo agrupamento de tipos de vegetação que são próximos e que podem ser identificados em nível regional, com condições de geologia e clima semelhantes e que, historicamente, sofreram os mesmos processos de formação da paisagem.

(B) Série de ações cujo objetivo é garantir a integridade e a perenidade de algo.

(C) Bioma rico em biodiversidade e ameaçado pelo ser humano.

(D) Locais do planeta com uma grande biodiversidade, mas que foram devastados pela ação antrópica.

(E) Conjunto de componentes naturais ou não de um espaço externo que pode ser apreendido pelo olhar.

Questão 02

A partir da leitura cuidadosa de "82% das espécies de árvores que só ocorrem na Mata Atlântica estão ameaçadas de extinção", analise as afirmações a seguir. Marque V, para verdadeiras, e F, para falsas:

(__) Empregar diversos critérios da IUCN fez com que se tivesse um mapeamento mais preciso do risco de extinção das espécies no estudo realizado.

(__) Embora o texto seja aberto afirmando que "extinção" é para sempre, ele dá indícios posteriormente de que espécies consideradas extintas podem reaparecer.

(__) A forma de coleta dos dados da pesquisa foi a vivência em campo. Os pesquisadores passaram semanas imersos na Mata Atlântica para analisar a situação das espécies.

(__) O estudo publicou a Lista Vermelha de Espécies que indica que 2.000 espécies exclusivas da Mata Atlântica estão ameaçadas.

Assinale a alternativa que apresenta a sequência correta:

(A) V - V - F - F.
(B) F - F - V - V.
(C) F - V - V - F.
(D) V - V - F - V.
(E) V - F - V - F.

Questão 03

Assinale a alternativa que correta e respectivamente apresenta o gênero e o tipo textual de "82% das espécies de árvores que só ocorrem na Mata Atlântica estão ameaçadas de extinção":

(A) Crônica - Expositivo.
(B) Artigo de divulgação científica - Dissertativo.
(C) Tese - Argumentativo.
(D) Notícia - Injuntivo.
(E) Reportagem - Descritivo.

Questão 04

Assinale a alternativa correta no que diz respeito à concordância:

(A) Fazem dez anos que os grupos iniciaram as pesquisas nesta área da flores.
(B) Haviam muitos pesquisadores trabalhando nessa hipótese de preservação da floresta.
(C) Um grande número de pesquisadores estão tentando alertar a população.
(D) Existem inúmeros estudos que apontam para a necessidade de se preservar a natureza.
(E) Ter tantas pesquisas publicadas deveriam fazer com que a população ouvisse esse professor.

Questão 05

A respeito do texto "82% das espécies de árvores que só ocorrem na Mata Atlântica estão ameaçadas de extinção", analise as afirmações a seguir e a relação proposta entre elas:

I. A função da linguagem predominante no texto é a denotativa, também chamada de referencial.

PORQUE

II. O texto preconiza a informação, tem como objetivo informar a respeito de determinado assunto.

A respeito dessas asserções, assinale a opção correta:

(A) As asserções I e II são proposições verdadeiras e a II é uma justificativa correta da I.
(B) A asserção I é uma proposição verdadeira e a II é uma proposição falsa.
(C) As asserções I e II são proposições verdadeiras, mas a II não é uma justificativa correta da I.
(D) As asserções I e II são proposições falsas.
(E) A asserção I é uma proposição falsa e a II é uma proposição verdadeira.

Questão 06

Associe a segunda coluna de acordo com a primeira, que relaciona figuras de linguagem a exemplos de seu emprego:

Primeira coluna: Figura de linguagem

(1) Personificação.

(2) Metáfora.

(3) Catacrese

(4) Hipérbole.

Segunda coluna: Exemplo

(__) A mata e as flores são o pulmão do mundo.

(__) Ao pé da árvore, pediu perdão à natureza.

(__) As árvores choram com a destruição das flores.

(__) Eu já falei mil vezes que precisamos cuidar da natureza!

Assinale a alternativa que apresenta a correta associação entre as colunas:

(A) 3 - 2 - 4 - 1.
(B) 2 - 3 - 1 - 4.
(C) 2 - 4 - 3 - 1.
(D) 4 - 1 - 2 - 3.
(E) 1 - 4 - 3 - 2.

Questão 07

Analise a sentença de abertura do texto "82% das espécies de árvores que só ocorrem na Mata Atlântica estão ameaçadas de extinção":

A extinção de espécies é um dos impactos **mais extremos** que o ser humano tem sobre a natureza.

Podemos afirmar que o termo em destaque desempenha, na sentença, a função de:

(A) Complemento nominal.
(B) Adjunto adnominal.
(C) Complemento verbal.
(D) Predicativo do sujeito.
(E) Adjunto adverbial.

Questão 08

A respeito das relações coesivas em "82% das espécies de árvores que só ocorrem na Mata Atlântica estão ameaçadas de extinção", analise as afirmações a seguir:

I. No primeiro parágrafo, a expressão "perdemos milhões" faz uma referência para fora do texto, pois diz respeito aos seres humanos e demais habitantes do Planeta.

II. No segundo parágrafo, a expressão "isso era esperado" faz referência ao fato de que a maioria das espécies de árvores da Mata Atlântica foi classificada em alguma das categorias de ameaça da União Internacional de Conservação da Natureza.

III. No primeiro parágrafo, "Essas listas" poderia ser substituído por "Estas listas" sem prejuízo de valor.

É correto o que se afirma em:

(A) I, II e III.
(B) II e III, apenas.
(C) I e III, apenas.
(D) I e II, apenas.
(E) II, apenas.

Questão 09

Analise o seguinte trecho, retirado de "82% das espécies de árvores que só ocorrem na Mata Atlântica estão ameaçadas de extinção":

O primeiro **passo** para frear esse **processo** de extinção de espécies é saber onde estão e qual é o **grau** de ameaça de cada espécie, o que permite a construção das chamadas Listas Vermelhas de Espécies.

Assinale a alternativa que apresenta palavras que, correta e respectivamente, poderiam substituir as palavras em destaque no trecho sem prejuízo de valor:

(A) etapa - regime - lugar.
(B) ato - decurso - nível.
(C) estado - passagem - fase.
(D) andamento - curso - medida.
(E) estágio - pleito - força.

Questão 10

Associe a segunda coluna de acordo com a primeira, que relaciona sentenças do texto à sua respectiva relação de sentido:

Primeira coluna: Relação de sentido

(1) Condicionalidade.

(2) Finalidade.

(3) Explicação.

(4) Oposição.

Segunda coluna: Sentença do texto

(__) **Por outro lado**, cinco espécies que antes eram consideradas extintas na natureza foram redescobertas pelo estudo.

(__) **Se** tivéssemos usado menos critérios da IUCN nas avaliações de risco de extinção das espécies, o que geralmente tem sido feito até então, nós teríamos detectado seis vezes menos espécies ameaçadas

(__) **Para** estimar o declínio das populações, dados de inventários florestais ao longo de toda a Mata Atlântica foram reunidos em uma única base de dados (TreeCo)

(__) **Ou seja**, utilizar vários critérios da IUCN para a construção de listas vermelhas pode evitar uma grave subestimação do grau de ameaça das espécies.

Assinale a alternativa que apresenta a correta associação entre as colunas:

(A) 4 - 2 - 3 - 1.
(B) 4 - 1 - 2 - 3.
(C) 3 - 2 - 1 - 4.
(D) 2 - 3 - 4 - 1.
(E) 1 - 4 - 3 - 2.

Conhecimentos Gerais e Legislação

Questão 11

"O saneamento depende de constância, de regularidade, de investimento, de planejamento, de bons projetos, de diálogo, de participação social, de uma convergência entre todos os atores para ter continuidade de investimentos e caminhar para a universalização" (Gesmar Rosa dos Santos, pesquisador do Ipea).

Ao encontro da ponderação apresentada, analise as afirmativas a seguir:

I.A relação da saúde pública com água de qualidade é direta.

II.A educação ambiental com viés hídrico, aliada a campanhas de conscientização, pode mudar a cultura do desperdício de água no país.

III.O Marco Legal do Saneamento Básico prevê a universalização dos serviços.

É correto o que se afirma em:

(A) I, apenas.
(B) II, apenas.
(C) I e II, apenas.
(D) I, II e III.
(E) III, apenas.

Questão 12

Com base na Lei Orgânica do município de Blumenau, em seu art. 73, analise as asserções a seguir:

I.A administração pública indireta do Município obedecerá aos princípios de soberania nacional, da propriedade privada, da redução das desigualdades sociais e, também, aos demais princípios da Constituição Federal, no que couber, sobre a administração pública, e a esta Lei Orgânica,

CONSIDERANDO AINDA QUE

II. o Município adota política de oportunidade de crescimento profissional aos seus servidores, bem como, proporcionará remuneração compatível com o mercado de trabalho para a função respectiva, oportunidade de progresso funcional e acesso a escalão superior.

A respeito dessas asserções, assinale a opção correta:

(A) A asserção I é uma proposição verdadeira e a II é uma proposição falsa.
(B) As asserções I e II são proposições verdadeiras, mas a II não é uma consideração correta da I.
(C) A asserção I é uma proposição falsa e a II é uma proposição verdadeira.
(D) As asserções I e II são proposições verdadeiras e a II é uma consideração correta da I.
(E) As asserções I e II são proposições falsas.

Questão 13

A lei complementar n.º 661/2007 dispõe sobre os planos de cargos e carreiras do poder executivo, suas autarquias e fundações, institui novos padrões de vencimento, estabelece normas gerais de enquadramento e dá outras providências. Nesse sentido, em seu art. 30, § 1º, afirma que a avaliação de desempenho para fins das promoções horizontal e vertical não será realizada se no ano o servidor permanecer afastado do exercício do cargo por período igual ou superior a:

(A) sete (07) meses.
(B) três (03) meses.
(C) um (01) mês.
(D) seis (06) meses.
(E) dois (02) meses.

Questão 14

A lei complementar n.º 1234/2016, que dispõe sobre a estrutura administrativa do poder executivo do município de Blumenau e dá outras providências, em seu art. 1°, afirma que o Serviço Autônomo Municipal de Água e Esgoto (SAMAE) é:

I.uma entidade da administração direta.

II.um órgão de desconcentração administrativa.

III. uma entidade da administração direta.

É correto o que se afirma em:

(A) I, II e III.
(B) I, apenas.
(C) II, apenas.
(D) III, apenas.
(E) I e II, apenas.

Questão 15

Ao que compete a lei complementar n.º 660/2007, que dispõe sobre o regime jurídico dos servidores públicos do município, suas autarquias e fundações públicas, e dá outras providências, em seu art. 95-B, afirma-se que, aos membros da Comissão Permanente de Acompanhamento e Fiscalização do Serviço Público de Esgotamento Sanitário (SPES), servidores ocupantes de cargo efetivo, limitados ao número de cinco, designados mediante ato do Diretor Presidente do Serviço Autônomo Municipal de Água e Esgoto de Blumenau (SAMAE), será concedida gratificação equivalente a um percentual do valor do padrão de vencimento A, faixa de vencimento I, categoria 7, carga horária 40 (quarenta) horas semanais, da Tabela de Ranqueamento das Classes de Cargos de Carreira, que constitui o Anexo X da Lei Complementar n.º 661, de 28 de novembro de 2007. Esse percentual será de:

(A) 10% (dez por cento).
(B) 100% (cem por cento).
(C) 30% (trinta por cento).
(D) 40% (quarenta por cento).
(E) 50% (cinquenta por cento).

Questão 16

Considerando-se a Lei Orgânica do município de Blumenau, em seu art. 7º:

(A) o serviço público de água é atribuição precípua da Agência Intermunicipal de Regulação, Controle e Fiscalização de Serviços Públicos Municipais do Médio Vale do Itajaí (AGIR), que deverá estendê-lo progressivamente a parte da população.
(B) o serviço público de água é atribuição precípua do Município, que deverá estendê-lo progressivamente a toda população.
(C) o serviço público de água é atribuição precípua da Agência Nacional de Águas e Saneamento Básico (ANA), que deverá estendê-lo progressivamente a toda população.
(D) o serviço público de água é atribuição precípua do Consórcio Intermunicipal de Saneamento Ambiental (CISAM-Vale), que deverá estendê-lo progressivamente a parte da população.
(E) o serviço público de água é atribuição precípua do Serviço Autônomo Municipal de Água e Esgoto (SAMAE), que deverá estendê-lo progressivamente a parte da população.

Questão 17

Com informações de 2013 a 2022 da Pesquisa Nacional por Amostra de Domicílios Continuada Anual (PNADCA) do IBGE, bem como da Pesquisa Nacional de Saúde de 2019, o estudo "A vida sem saneamento: para quem falta e onde mora essa população?" (ITB e CEBDS, 2023) evidenciou alguns achados: aproximadamente, um a cada dois brasileiros mora em uma residência com algum tipo de privação de saneamento – ou a moradia não está ligada na rede geral de abastecimento de água, ou a água não chega de maneira regular, ou não há reservatório para armazenar a água, não está ligada à rede coletora de esgoto ou sequer possui banheiro –. Eram por volta de 102,7 milhões de brasileiros nessa situação de privação em 2022. Ao encontro disso, a moradia com privação de saneamento é tipicamente uma casa na periferia das grandes cidades ou localizada:

(A) na área rural em uma cidade de interior. Ela pode ser vista com maior frequência em alguns estados do Norte e Nordeste.
(B) na área urbana em uma cidade portuária. Ela pode ser vista com maior frequência em alguns estados do Norte.
(C) na área urbana em uma cidade histórica. Ela pode ser vista com maior frequência em alguns estados do Sudeste e Sul.
(D) na área urbana em uma cidade industrial. Ela pode ser vista com maior frequência em alguns estados do Sudeste.
(E) na área rural em uma cidade turística. Ela pode ser vista com maior frequência em alguns estados do Centro Oeste e Distrito Federal.

Questão 18

A Estação de Tratamento de Água – ETA I, e os reservatórios para 4 milhões de litros de água foram construídos no topo do morro _____. Sua capacidade inicial de tratar 46 litros de água por segundo permitia atender uma população de 20 mil habitantes (SAMAE, 2024).

Assinale a alternativa que corretamente completa a lacuna no excerto:

(A) da Velha
(B) da Vila Itoupava
(C) do Bom Retiro
(D) do Garcia
(E) da Boa Vista

Questão 19

A primeira ação no sentido de tratar água para consumo humano, em Blumenau, ocorreu na primeira década do_____, quando os padres franciscanos construíram um sistema de tratamento de água para abastecer o Colégio Santo Antônio e o Convento, baseados na técnica de tratamento que haviam trazido da Europa (SAMAE, 2024).

Assinale a alternativa que corretamente completa a lacuna no excerto:

(A) século XX
(B) século XVIII
(C) século XXI
(D) século XVII
(E) século XIX

Questão 20

Uma estudante de 23 anos morreu por exaustão térmica, que provocou um choque cardiovascular e comprometimento grave dos pulmões durante o show de uma cantora norte-americana, no estádio do Engenhão, no Rio de Janeiro, em novembro de 2023. O show ocorreu em um período de forte calor em vários estados do país. À ocasião, a sensação térmica se aproximou dos 60°C naquela cidade. Tal episódio resultou em uma portaria (GAB-SENACON/MJSP N.º 35/2023) que determinou que as empresas responsáveis pela produção de shows, festivais e quaisquer eventos especialmente expostos ao calor, em períodos de alta temperatura, devem:

I.garantir o acesso gratuito de garrafas de uso pessoal, contendo água para consumo no evento.

II.liberar a entrada de qualquer bebida não alcoólica em shows, festivais e quaisquer eventos de grandes proporções.

III.disponibilizar bebedouros ou realizar distribuição de embalagens com água adequada para consumo, mediante a instalação de ilhas de hidratação de fácil acesso a todos os presentes, sem custos adicionais ao consumidor.

É correto o que se afirma em:

(A) I e III, apenas.
(B) I, II e III.
(C) II, apenas.
(D) III, apenas.
(E) I, apenas.

Conhecimentos Específicos

Questão 21

A construção de competências que permitam o autoconhecimento e a percepção do espaço do outro para o desenvolvimento de atitudes comportamentais adequadas, incentivam a integração entre as pessoas com foco no ambiente de trabalho (adaptado de Fernandes, 2021). Por esse caminho, assinale a alternativa correta:

(A) Grupo de trabalho é uma quantidade de indivíduos, que tem competências e habilidades distintas e divide o mesmo espaço de trabalho, porém cada um tem sua atividade definida. Outra característica é não haver uma hierarquia (gestor, coordenador, colaboradores etc).
(B) Grupo de trabalho é uma quantidade de indivíduos, que tem competências e habilidades semelhantes e divide o mesmo espaço de trabalho, porém cada um tem sua atividade definida. Outra característica é haver uma hierarquia (gestor, coordenador, colaboradores etc).
(C) Grupo de trabalho é uma quantidade de indivíduos, que tem competências e habilidades semelhantes e divide o mesmo espaço de trabalho, porém cada um tem sua atividade definida. Outra característica é não haver uma hierarquia (gestor, coordenador, colaboradores etc).
(D) Grupo de trabalho é uma quantidade de indivíduos, que tem competências e habilidades semelhantes, mas não divide o mesmo espaço de trabalho, porém cada um tem sua atividade definida. Outra característica é não haver uma hierarquia (gestor, coordenador, colaboradores etc).
(E) Grupo de trabalho é uma quantidade de indivíduos, que tem competências e habilidades distintas e divide o mesmo espaço de trabalho, porém cada um tem sua atividade definida. Outra característica é haver uma hierarquia (gestor, coordenador, colaboradores etc).

Questão 22

De acordo com Andrade (2017), por vezes, o desenvolvimento e o crescimento econômico têm caminhado em direções diferentes da ética e da legalidade, por isso, faz-se necessário resgatar o sentido de ser ético do indivíduo. Nesse viés, é correto afirmar que:

(A) A ética são os hábitos da sociedade.
(B) A ética é uma força normativa.
(C) A ética são os costumes da sociedade.
(D) A ética possui caráter prático.
(E) A ética é universal, por isso, permanente.

Questão 23

A imagem a seguir demonstra o esquema de distribuição dos componentes dos sistemas hidro sanitários como: colunas, ramais, reservatórios, válvulas, desconectores, pontos de alimentação de água e captação de esgoto:

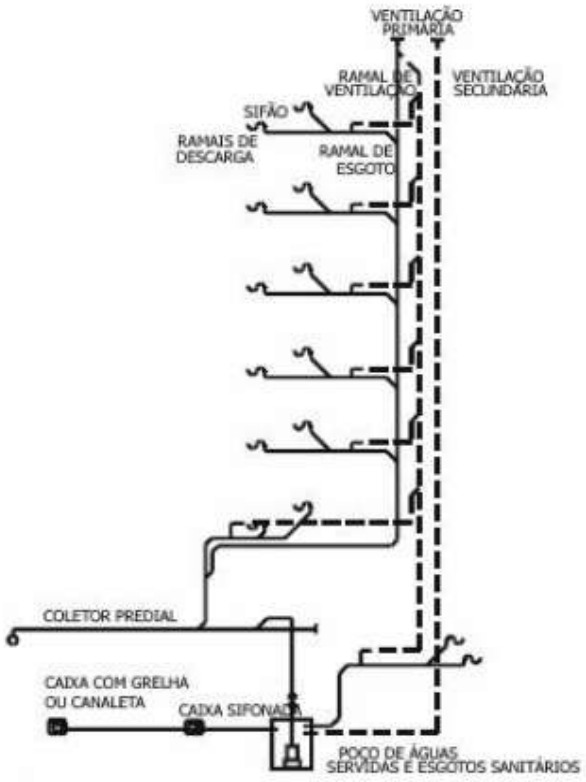

O nome dado a essa imagem na leitura de projetos é:

(A) Detalhe construtivo.
(B) Desenho esquemático.
(C) Detalhe geral.
(D) Diagrama de distribuição.
(E) Perspectiva da tubulação hidráulica.

Questão 24

O técnico em saneamento irá acompanhar uma atividade de conserto de rede, onde irá ocorrer uma atividade em que o trabalhador irá ficar em uma área propícia a desmoronamento. A NR 18, no item 18.7, trata sobre escavação e dá as diretrizes para esse trabalho, sendo que, no item 18.7.2.3, descreve que:

(A) Toda escavação com profundidade superior a 1,25 m (um metro e vinte e cinco centímetros) somente pode ser iniciada com a liberação e autorização do profissional legalmente habilitado, atendendo o disposto nas normas técnicas nacionais vigentes.
(B) O procedimento, conforme o projeto das escavações, deve levar em conta a característica do solo, as cargas atuantes, os riscos a que estão expostos os trabalhadores e as medidas de prevenção.
(C) O procedimento operacional padrão para a execução talude da escavação, quando indicado no projeto, deve ser protegido contra os efeitos da erosão interna e superficial durante a execução da obra.
(D) Os locais onde são realizadas as atividades de escavação, fundação e desmonte de rochas, quando houver riscos, devem ter sinalização de advertência, inclusive noturna, e barreira de isolamento em todo o seu perímetro, de modo a impedir a entrada de veículos e pessoas não autorizadas.
(E) A OS (Ordem de Serviço), emitida pelo supervisor, sobre sinalização, deve ser colocada de modo visível em número e tamanho adequados.

Questão 25

Leia o trecho a seguir:

É o tipo de registro mais usado nas instalações hidráulicas. É empregado desde a entrada geral do imóvel, no barrilete, nas colunas gerais de suprimento aos ramais, e nos ramais de distribuição.

As características apresentadas correspondem ao:

(A) Registro de cerâmica.
(B) Registro de gaveta.
(C) Registro de CPVC.
(D) Registro de esfera.
(E) Registro de pressão.

Questão 26

Conexões são peças de dimensões variadas que servem para emendar tubos em seguimento, para tirar derivações, para mudar a direção das instalações e para aumentar ou reduzir os diâmetros delas. Dito isso, analise os itens a seguir a respeito do material utilizado para fabricação de conexões para H_2O:

I- plástico PVC (rosqueáveis e soldáveis) e CPVC.

II- antimónio

III- ferro galvanizado

É material que pode ser utilizado para fabricação de conexões para H_2O o que se afirma em:

(A) I e III, apenas.
(B) I, II e III.
(C) II e III, apenas.
(D) III, apenas.
(E) I e II, apenas.

Questão 27

O técnico em saneamento deve conhecer 05 (cinco) importantes "fenômenos" que ocorrem com a água, que são a pressão, vazão, velocidade, perda de carga e golpe de aríete. Ao encontro disso, marque a alternativa que corresponde à explicação sobre a perda de carga:

(A) É uma perda de pressão, causada pelo atrito entre o fluxo do líquido e as paredes da tubulação, ou pela mudança de direção ou estrangulamento causado pelas conexões ou registros.
(B) É uma força aplicada sobre uma área. Em outras palavras, a pressão numa tubulação e a altura da coluna de água aplicada num determinado ponto.
(C) É o volume de água que passa no diâmetro de um tubo em um determinado tempo.
(D) É o tempo gasto para a água passar pelo tubo. Ela depende do diâmetro do tubo e da pressão da água, que promovem maior ou menor vazão num determinado intervalo de tempo.
(E) É um fenômeno semelhante a quando a água, ao descer com velocidade elevada pela tubulação, é bruscamente interrompida, ficando os equipamentos das instalações sujeitas a golpes de grande intensidade (elevação de pressão).

Questão 28

Aeradores são as unidades de um sistema de tratamento de água que promovem a troca de substâncias entre o ar e a água. Ao encontro disso, associe a segunda coluna de acordo com a primeira, que relaciona os tipos de aeradores às suas características:

Primeira coluna: tipos de aeradores

1.Aeradores de queda

2.Aeradores de repuxo

3.Aeradores de borbulhamento

Segunda coluna: características

(__) Compreendem tanques ou reservatórios contendo a água a ser aerada, nos quais estão instaladas, próximo ao fundo dos reservatórios, tubulações perfuradas ou tubos porosos que servem para distribuir o ar em bolhas, que tendem a se elevar e chegar ao nível da água.

(__) São aqueles que utilizam a ação da gravidade para seu funcionamento.

(__) São aqueles que compreendem um reservatório para coleta, sobre o qual se instalam diversas tubulações munidas de bocais de aspersão.

Assinale a alternativa que apresenta a correta associação entre as colunas:

(A) 3 – 1 – 2.
(B) 2 – 3 – 1.
(C) 3 – 2 – 1.
(D) 2 – 1 – 3.
(E) 1 – 2 – 3.

Questão 29

"Mercado de crédito de carbono é o sistema de compensações de emissão de carbono ou equivalente de gás de efeito estufa. Isso acontece por meio da aquisição de créditos de carbono, por empresas que não atingiram suas metas de redução de gases de efeito estufa (GEE), daqueles que reduziram as suas emissões." (Portal da Indústria, 2023).

Em relação à forma de precificação no mercado de carbono, é correto afirmar que ela ocorre por:

(A) Um mercado voluntário que permite que empresas, ONGs, instituições, governos e cidadãos assumam a responsabilidade de compensar as próprias emissões e comprem créditos de carbono de projetos de terceiros.

(B) Um mercado com regulações estabelecidas pelos acordos internacionais, ou, até mesmo, criados por cidades, estados e empresas.

(C) Um mercado mundialmente regulado pelo Sistema de Comércio de Emissões na forma de *Cap and Trade*.

(D) Setores regulados com interação com sistemas que compram e vendem emissões de GEE, conforme permissões regulamentadas.

(E) Preço por unidade de emissão GEE, com nível agregado de redução de emissões previamente estipulado e por meio de um mercado de carbono, que pode ser voluntário ou regulado.

Questão 30

O 3 Rs significam: reduzir, reutilizar e reciclar resíduos sólidos. A reciclagem envolve uma série de processos e atividades industriais ou não, que permitem separar, recuperar e transformar resíduos para que eles possam ser novamente utilizados, quer para o mesmo fim, quer para um fim distinto do original. Ela envolve diferentes etapas. Sobre isso, analise os itens a seguir:

I. Reciclar o lixo sem fazer a coleta seletiva; porém, o potencial de reaproveitamento dos materiais recicláveis ficará reduzido e mais caro, pois a separação do material será feita manualmente ou mecanicamente na usina.

II. Reutilização dos produtos e reaproveitamento em processos industriais, como matérias-primas.

III. Comercialização dos materiais de forma prensada, triturada ou produtos beneficiados.

IV. Processamento para obtenção de fardos (de papéis); materiais triturados e/ou produtos que receberam algum tipo de beneficiamento.

V. Separação e classificação dos tipos de materiais.

Sobre as etapas da reciclagem, é correto o que se afirma em:

(A) I, II, III, IV e V.

(B) I, III e IV, apenas.

(C) II e V, apenas.

(D) II, III, IV e V, apenas.

(E) I, apenas.

Questão 31

Observe a imagem a seguir:

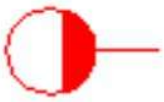

Em relação à a representação gráfica apresentada, ela corresponde a/ao:

(A) caixa de inspeção.

(B) tubo de queda.

(C) ralo sinfonado.

(D) esgoto secundário.

(E) sifão.

Questão 32

A clarificação é o processo de tratamento de água que visa reduzir a cor e a turbidez da água. O processo de clarificação se compõe das seguintes fases básicas: mistura, coagulação, floculação e decantação. Isso posto, assinale a alternativa que descreve corretamente a coagulação:

(A) Processo unitário que consiste na formação de coágulos através da reação do coagulante de modo que ocorra um estado geral de equilíbrio eletrostaticamente instável de partículas dentro da massa líquida.

(B) Processo dinâmico de separação das partículas sólidas suspensas nas águas; tais partículas tenderão a cair, se depositando no fundo dos tanques com uma certa velocidade, em função do seu peso.

(C) Distribuição rápida e homogênea de um coagulante ou outro reagente químico na água a ser tratada, utilizando-se energia hidráulica, mecânica ou outro meio.

(D) Processo unitário que ocorre logo após a coagulação, consistindo no agrupamento das partículas eletricamente desestabilizadas que são os coágulos, de modo a formar outras maiores, denominadas flocos, que poderão ser removidas posteriormente por decantação, por flutuação e por filtração.

(E) Canais divididos por placas paralelas (chicanas) constituindo câmaras nas quais a energia hidráulica é dissipada.

Questão 33

Leia a descrição a seguir:

Remoção de bactérias, protozoários, vírus e outros microorganismos, remoção de substâncias tóxicas, redução do excesso de impurezas e de substâncias orgânicas.

Assinale a alternativa que apresenta o nome da finalidade descrita no excerto apresentado:

(A) Finalidade econômica.

(B) Finalidade de clareza.

(C) Finalidade estética.

(D) Finalidade higiênica.

(E) Finalidade bioquímica.

Questão 34

O Sistema Nacional de Informações sobre Recursos Hídricos (SNIRH) é um dos instrumentos de gestão previsto na Política Nacional de Recursos Hídricos, instituída pela lei n.º 9.433/1997, conhecida como Lei das Águas. Trata-se de um amplo sistema de coleta, tratamento, armazenamento e recuperação de informações sobre recursos hídricos, bem como fatores intervenientes para sua gestão. Ao encontro disso, assinale a alternativa que apresenta um dos princípios do SNIRH:

(A) Distribuir sistemas para gestão e análise de dados hidrológicos.

(B) Subsidiar meios à comunidade científica.

(C) Fornecer subsídios para a elaboração dos Planos de Recursos Hídricos.

(D) Reunir, dar consistência e divulgar os dados e informações sobre a situação qualitativa e quantitativa dos recursos hídricos no Brasil.

(E) Estabelecer uma coordenação unificada do sistema.

Questão 35

Para a Organização Mundial de Saúde (OMS), o saneamento é o controle de todos os fatores do meio físico do homem, que exercem ou podem exercer efeitos nocivos sobre seu bem-estar físico, mental e social. O saneamento está vinculado diretamente às condições de saúde e vida da população e faz parte do conjunto de direitos dos cidadãos. As ações de saneamento são uma série de medidas prévias relacionadas aos sistemas de infraestrutura física, como obras e equipamentos, e de uma estrutura educacional, legal e institucional, abrangendo: abastecimento de água, esgotamento sanitário, resíduos sólidos, drenagem urbana, controle de vetores de doenças transmissíveis e saúde pública. Ao encontro disso, assinale a alternativa que descreve corretamente a ação de drenagem urbana:

(A) Coleta regular, transporte, reciclagem e disposição final, diminuindo a incidência de casos de peste, febre amarela, dengue, toxoplasmose, leishmaniose, cisticercose, salmonelose, teníase, leptospirose, cólera e febre tifóide.

(B) Captação, adução, tratamento, armazenagem e distribuição, assegurando a redução e controle de diarréias, cólera, dengue, febre amarela, tracoma, hepatites, conjuntivites, poliomielite, escabioses, leptospirose, febre tifóide, esquistossomose e outras verminoses.

(C) Coleta de águas pluviais, manutenção de cursos-d'água de pequeno e médio porte e contenção de encostas, contribuindo para a eliminação, redução ou modificação dos criadouros de vetores transmissores da malária e de seus índices de prevalência e incidência.

(D) Políticas implementadas em âmbito nacional contemplam apenas as ações de meio ambiente: problemas que precisamos resolver, abastecimento de água e de esgotamento sanitário.

(E) Atribuição articular das demais funções de saneamento, através de órgãos municipais como a vigilância sanitária, além de dinamizar a educação sanitária e ambiental e o combate aos agentes transmissores e causadores de doenças.

Questão 36

De acordo com NR 6 - Equipamento de Proteção Individual – EPI do Ministério do Trabalho, um EPI essencial que se deve utilizar durante a atividade de manutenção em áreas úmidas é:

(A) Cone sinalizador.

(B) Chapéu de palha.

(C) Calça com bota acoplada impermeável tipo jardineira.

(D) Fita zebrada.

(E) Luva de pano pigmentada.

Questão 37

Leia o trecho a seguir:

Ainda em 1943, a Prefeitura de Blumenau criou a Seção de Águas e instituiu o primeiro Regulamento do Serviço de Abastecimento de Água. Em apenas cinco anos, o sistema chegou ao seu limite, atendendo 1.698 ligações. As grandes empresas passaram a suprir suas necessidades através de poços ou sistemas próprios de tratamento. Não havia controle do consumo nas ligações existentes no sistema de abastecimento de água da cidade, o que motivou a Prefeitura a instalar os primeiros 2.000 hidrômetros importados da Alemanha. Dali em diante as taxas de água passaram a ser fixadas, conforme o consumo, provocando uma redução de um terço no consumo diário.

Diante disso, os primeiros hidrômetros foram instalados em Blumenau no ano de:

(A) 1952.

(B) 1970.

(C) 1959.

(D) 1966.

(E) 1945.

Questão 38

A velocidade é o tempo gasto para a água passar pelo tubo. Ela depende do diâmetro do tubo e da pressão da água, que promovem maior ou menor vazão num determinado intervalo de tempo. Sobre isso, observe a figura a seguir:

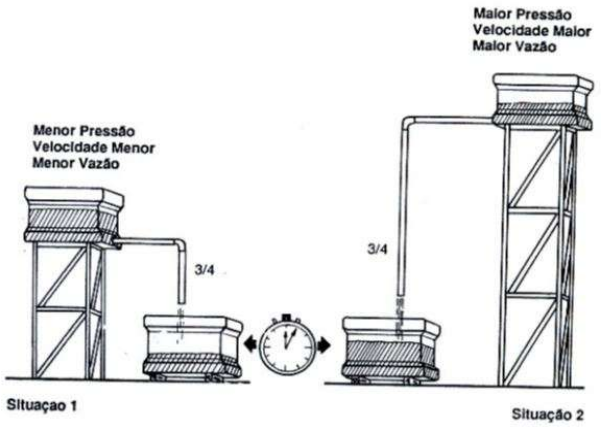

Assinale a alternativa que corresponde à unidade de velocidade:

(A) m³/s.

(B) l/s.

(C) mca/s.

(D) m/s.

(E) ml/s.

Questão 39

O gerenciamento de consumo da água é a atividade de estudo, planejamento e implementação de programas de uso racional da água. O Programa de Uso Racional da Água prevê medidas de ordem. Ao encontro disso, qual ação não corresponde a uma medida comportamental:

(A) Racionalizar exploração e consumo.
(B) Campanhas, ensino, consumo e etc.
(C) Educação, conscientização e etc.
(D) Conscientização da população sobre o valor da água.
(E) Reduzir o consumo.

Questão 40

A imagem a seguir mostra a visualização dos esquemas genéricos de montagem dos componentes do sistema hidro sanitário:

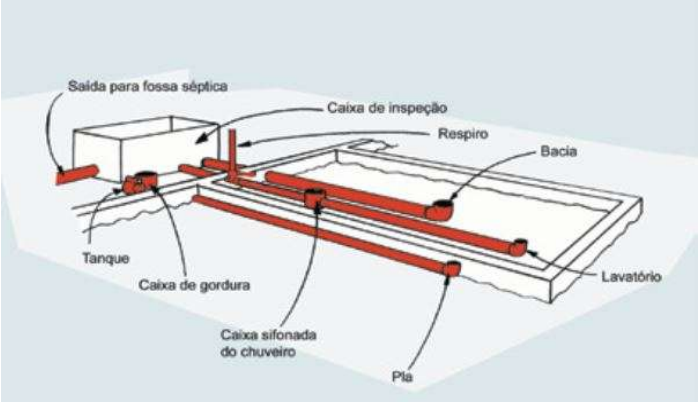

O nome dado a essa imagem na leitura de projetos é:

(A) Diagrama de distribuição.
(B) Detalhe geral.
(C) Detalhe construtivo.
(D) Perspectiva da tubulação hidráulica.
(E) Desenho esquemático.

ESTADO DE SANTA CATARINA
SERVIÇO AUTÔNOMO MUNICIPAL DE ÁGUA E ESGOTO DE BLUMENAU

CONCURSO PÚBLICO
EDITAL N.º 001/2023

FOLHA INTERMEDIÁRIA DE RESPOSTAS

Questões	RESPOSTAS				
01	A	B	C	D	E
02	A	B	C	D	E
03	A	B	C	D	E
04	A	B	C	D	E
05	A	B	C	D	E
06	A	B	C	D	E
07	A	B	C	D	E
08	A	B	C	D	E
09	A	B	C	D	E
10	A	B	C	D	E
11	A	B	C	D	E
12	A	B	C	D	E
13	A	B	C	D	E
14	A	B	C	D	E
15	A	B	C	D	E
16	A	B	C	D	E
17	A	B	C	D	E
18	A	B	C	D	E
19	A	B	C	D	E
20	A	B	C	D	E

Questões	RESPOSTAS				
21	A	B	C	D	E
22	A	B	C	D	E
23	A	B	C	D	E
24	A	B	C	D	E
25	A	B	C	D	E
26	A	B	C	D	E
27	A	B	C	D	E
28	A	B	C	D	E
29	A	B	C	D	E
30	A	B	C	D	E
31	A	B	C	D	E
32	A	B	C	D	E
33	A	B	C	D	E
34	A	B	C	D	E
35	A	B	C	D	E
36	A	B	C	D	E
37	A	B	C	D	E
38	A	B	C	D	E
39	A	B	C	D	E
40	A	B	C	D	E

INFORMAÇÕES

O inteiro teor da prova e o gabarito preliminar da Prova Objetiva serão divulgados até as 20h do dia 05 de fevereiro de 2024, no endereço eletrônico http://concursos.furb.br/ na página do SAMAE Blumenau – Concurso Público - Edital n.º 001/2023.

O candidato que tiver qualquer discordância em relação às questões da Prova Objetiva ou ao gabarito preliminar divulgado poderá interpor recurso no período compreendido entre 8h do dia 06 de fevereiro de 2024 e 23h59min do dia 07 de fevereiro de 2024.

Blumenau, 04 de fevereiro de 2024.