- Cada um dos itens das provas objetivas está vinculado ao comando que imediatamente o antecede. De acordo com o comando a que cada um deles esteja vinculado, marque, na **Folha de Respostas**, para cada item: o campo designado com o código **C**, caso julgue o item **CERTO**; ou o campo designado com o código **E**, caso julgue o item **ERRADO**. A ausência de marcação ou a marcação de ambos os campos não serão apenadas, ou seja, não receberão pontuação negativa. Para as devidas marcações, use a **Folha de Respostas**, único documento válido para a correção das suas provas objetivas.
- Em seu caderno de provas, caso haja item(ns) constituído(s) pela estrutura **Situação hipotética:** ... seguida de **Assertiva:** ..., os dados apresentados como situação hipotética devem ser considerados premissa(s) para o julgamento da assertiva proposta.
- Nos itens que avaliarem **conhecimentos de informática** e(ou) **tecnologia da informação**, a menos que seja explicitamente informado o contrário, considere que todos os programas mencionados estão em configuração-padrão e que não há restrições de proteção, de funcionamento e de uso em relação aos programas, arquivos, diretórios, recursos e equipamentos mencionados.
- Eventuais espaços livres — identificados ou não pela expressão "**Espaço livre**" — que constarem deste caderno de provas poderão ser utilizados para rascunho.

-- PROVAS OBJETIVAS --

-- CONHECIMENTOS GERAIS --

Texto CG2A1

Foi em 1975 que a Organização das Nações Unidas (ONU) começou a celebrar o dia 8 de março como o Dia Internacional das Mulheres, na busca por evidenciar a discussão sobre a importância da igualdade de gênero, do combate à violência e da garantia dos direitos de meninas e mulheres. Mas a celebração tem suas origens no começo do século XX, em manifestações ligadas aos direitos das mulheres trabalhadoras.

A data passou a ser definitivamente estabelecida a partir do dia 8 de março de 1917, com a realização de uma manifestação de operárias por pão e paz, na atual cidade de São Petersburgo, na Rússia. Nove anos antes, em 8 de março de 1908, já havia ocorrido um encontro massivo em Nova Iorque, nos Estados Unidos da América (EUA), em defesa do sufrágio universal, com a presença de um comitê feminino local para apoiar o voto das mulheres.

No Brasil, as mulheres só passaram a exercer o direito ao voto em 1932. As casadas, porém, só o puderam fazer em 1934, e até 1962 elas só podiam trabalhar fora se o marido anuísse.

Atualmente, a presença das mulheres na educação brasileira é forte. Hoje, as meninas apresentam, inclusive, maior sucesso na trajetória escolar. Entre a população adulta com mais de 25 anos de idade, 49,5% das mulheres e 45% dos homens concluíram o ensino médio, de acordo com dados da PNAD Contínua 2018. No ensino superior, elas compõem 55% das matrículas de graduação. Na docência, esse fato se repete: elas também são maioria.

Ainda assim, nem tudo é um mar de rosas. Conforme as mulheres vão progredindo na carreira acadêmica, por exemplo, esse cenário muda. No Brasil, apenas um em cada quatro pesquisadores seniores são mulheres. A maternidade e a desigualdade na divisão das tarefas domésticas são alguns dos fatores que dificultam o equilíbrio entre a vida profissional e pessoal das mulheres — mas não dos homens.

Internet: <www.cenpec.org.br> (com adaptações).

Julgue os itens que se seguem, com base nas ideias veiculadas no texto CG2A1.

1 Entre as informações transmitidas no texto está a de que as mulheres brasileiras conquistaram o direito ao voto tardiamente em comparação com as mulheres de países como Rússia e EUA.

2 Da leitura do texto é correto concluir que o cuidado com os filhos e a carga de trabalho doméstica interferem sobremaneira na progressão da carreira de homens e mulheres, gerando prejuízos para ambos.

3 De acordo com o texto, a discussão sobre a importância da igualdade de gênero, do combate à violência e da garantia dos direitos de meninas e mulheres foi intensificada em todos os continentes a partir da celebração do Dia Internacional das Mulheres pela ONU.

4 Segundo as informações presentes no texto, a despeito da garantia relativamente recente de direitos das mulheres em diversos campos, atualmente, no Brasil, há mais mulheres que homens com o ensino médio completo, além de elas serem mais numerosas no ensino superior e na docência.

Julgue os itens que se seguem, relativos a aspectos linguísticos do texto CG2A1.

5 O vocábulo "Conforme" introduz, no segundo período do quinto parágrafo, uma oração que expressa, em relação à oração subsequente, circunstância de conformidade.

6 A correção gramatical e o sentido original do primeiro período do texto seriam mantidos caso a forma verbal "evidenciar" fosse substituída por **dar destaque**.

7 No segundo período do segundo parágrafo, a locução verbal "havia ocorrido" poderia ser substituída, sem prejuízo dos sentidos originais e da correção gramatical do texto, por **ocorrera.**

8 No trecho "As casadas, porém, só o puderam fazer em 1934" (segundo período do terceiro parágrafo), o vocábulo "o" remete ao "direito ao voto", mencionado no período anterior.

9 O primeiro período do quarto parágrafo poderia ser reescrito, sem prejuízo das ideias e da correção gramatical do texto, da seguinte forma: **Nos dias de hoje, a presença das mulheres, na educação brasileira, são notáveis.**

10 No segundo período do terceiro parágrafo, a forma verbal "anuísse" tem o mesmo sentido de **assentisse**.

Julgue os itens que se seguem, de acordo com o Manual de Redação da Presidência da República.

11 O padrão ofício corresponde a um tipo de diagramação usado em determinados textos oficiais.

12 Uma das características de um texto oficial deve ser a concisão.

Julgue os itens que se seguem, de acordo com o disposto na Lei Orgânica Nacional do Ministério Público e na Lei Orgânica do Ministério Público do Estado do Tocantins.

13 Considere que, em determinado processo judicial de natureza cível, exista, por razões distintas, motivo para a atuação de diferentes órgãos do Ministério Público do Estado do Tocantins na qualidade de fiscal da ordem jurídica. Nessa hipótese, de acordo com a Lei Orgânica do Ministério Público do Estado do Tocantins, deve atuar o órgão incumbido do zelo do interesse público mais abrangente.

14 A iniciativa de destituição do procurador-geral de justiça realizada pelo próprio Ministério Público, antes de ser formalizada por documento escrito ao Poder Legislativo, depende de aprovação, em votação secreta, da maioria absoluta dos membros do Colégio de Procuradores de Justiça.

15 Cabe exclusivamente ao Conselho Superior do Ministério Público autorizar o procurador-geral de justiça a ajuizar, junto ao tribunal de justiça local, ação civil, com pedido de perda de cargo, contra membro vitalício do Ministério Público que tenha violado impedimento de exercício da advocacia.

16 É legítimo o afastamento de membro do Ministério Público do Estado de Tocantins, sem prejuízo dos vencimentos e demais vantagens do cargo, para o exercício de cargo de presidente em entidade de representação de classe do Ministério Público com existência legal superior a um ano.

Determinado servidor público civil do estado de Tocantins foi demitido em razão da aplicação de penalidade em sindicância destinada a apurar insubordinação grave em serviço. Posteriormente, a decisão administrativa foi anulada por sentença judicial que veio a transitar em julgado.

Tendo como referência a situação hipotética apresentada, julgue os itens a seguir, com base na Lei n.º 1.818/2007.

17 Embora a sindicância administrativa possa ter caráter decisório, essa modalidade de procedimento administrativo disciplinar somente pode ser usada para a aplicação das sanções de advertência ou de suspensão por até 90 dias.

18 Em decorrência da decisão judicial transitada em julgado que considerou nula a pena de demissão, o servidor público poderá retornar ao cargo anteriormente ocupado pela aplicação do instituto administrativo denominado reversão.

Julgue os itens a seguir, conforme as regras previstas no Regimento Interno do Ministério Público do Estado do Tocantins.

19 Entre as atribuições da controladoria interna do Ministério Público do Estado do Tocantins está a de expedir recomendações aos servidores e administradores para o fiel cumprimento das normas legais e regimentais, com a finalidade de racionalizar a execução da despesa, a eficiência e a eficácia da gestão.

20 A participação no programa de estágio do Ministério Público do Estado do Tocantins é restrita a estudantes de nível superior.

A respeito da organização administrativa, do ato administrativo, dos agentes públicos e do disposto na nova Lei de Licitações e Contratos Administrativos (Lei n.º 14.133/2021), julgue os itens a seguir.

21 O agente de contratação responsável pela condução de uma licitação deve ser servidor efetivo ou empregado público do quadro permanente da administração pública, ou seja, pessoa que tenha sido aprovada em concurso público de provas ou de provas e títulos.

22 O processo licitatório pode ser corretamente classificado como ato administrativo complexo.

23 A nova Lei de Licitações e Contratos Administrativos aplica-se ao Ministério Público de cada estado, uma vez que ele integra a administração pública direta estadual quando desempenha função administrativa.

No que se refere aos princípios, aos poderes e à responsabilidade da administração pública, à improbidade administrativa e ao disposto na nova Lei de Licitações e Contratos Administrativos (Lei n.º 14.133/2021), julgue os itens a seguir.

24 O contratado é responsável pelos danos causados a terceiros, salvo se a administração pública realizar o acompanhamento da execução do contrato.

25 Além de ser considerado crime de acordo com a nova Lei de Licitações e Contratos Administrativos, o recebimento de vantagem econômica para facilitar a aquisição de bem por preço superior ao valor de mercado também configura improbidade administrativa.

26 Embora não faça parte do rol de princípios constitucionais da administração pública, o planejamento figura como princípio explícito e específico da Lei n.º 14.133/2021.

27 À infração administrativa praticada em licitação ou contrato administrativo pode ser aplicada a sanção de advertência, decorrendo do poder hierárquico da administração pública sua prerrogativa de aplicar tal sanção.

De acordo com o disposto na nova Lei de Licitações e Contratos Administrativos (Lei n.º 14.133/2021), julgue os itens a seguir, relativos às normas sobre compras públicas.

28 O credenciamento não pode ser utilizado para realizar compra de bens, pois é procedimento próprio para a contratação de serviços técnicos e profissionais.

29 Existindo a possibilidade de compra ou de locação do bem, o estudo técnico preliminar deve indicar a alternativa mais vantajosa para a administração pública, considerando-se os custos e os benefícios de cada opção.

30 O planejamento de compras deve obedecer ao princípio do parcelamento ainda que haja possível economia de escala em compra de item do mesmo fornecedor.

Julgue os itens que se seguem, tendo como base a Constituição da República Federativa do Brasil de 1988 e o posicionamento do Supremo Tribunal Federal (STF).

31 O nascido no estrangeiro, com pai brasileiro ou mãe brasileira, que venha a residir no Brasil adquire automaticamente a condição de brasileiro nato ao atingir a maioridade civil.

32 O presidente da República pode ser convocado pela Câmara dos Deputados ou pelo Senado Federal para, pessoalmente, prestar informações sobre assunto previamente determinado, configurando-se crime de responsabilidade sua ausência sem a adequada justificação.

33 O Ministério Público tem legitimidade ativa para impetrar *habeas corpus* com o objetivo de proteger a liberdade de locomoção de pessoa física.

34 O assessoramento jurídico do Poder Executivo dos estados cabe aos procuradores dos estados, que ingressam na carreira por concurso público de provas e títulos, sendo vedado o desempenho dessa atividade por ocupante de cargo em comissão.

35 A defensoria pública é órgão constitucional subordinado ao Poder Executivo e, portanto, faz parte da sua estrutura administrativa.

Acerca do Poder Legislativo, do Poder Judiciário e do Ministério Público, julgue os itens a seguir segundo a Constituição Federal e o entendimento do STF.

36 Inexiste qualquer relação de hierarquia entre o Ministério Público Federal e os dos estados, entre o Ministério Público de um estado e o de outro, ou entre os diversos ramos do Ministério Público da União.

37 Compete ao Senado Federal, no prazo fixado por lei complementar, editar decreto legislativo que discipline as relações jurídicas decorrentes da não conversão de medida provisória em lei.

38 Compete ao tribunal de contas fazer o exame prévio de validade de contratos administrativos celebrados pelo poder público.

39 Entre os órgãos do Poder Judiciário previstos na Constituição Federal, o Conselho Nacional de Justiça é o único que desempenha atividade de natureza exclusivamente administrativa.

40 A instauração de comissões parlamentares de inquérito exige a formulação de requerimento por um terço dos membros da Câmara dos Deputados ou do Senado Federal, e a deliberação do plenário da respectiva Casa Legislativa.

A respeito do movimento separatista pró-Tocantins, entre o sul e norte de Goiás, julgue os itens a seguir.

41 Um dos primeiros movimentos de ruptura entre o norte e o sul de Goiás ocorreu em 1737, quando foi imposta a proibição da navegação pelo rio Tocantins, visando-se evitar o contrabando de ouro na região.

42 A divisão administrativa da capitania de Goiás em duas comarcas, no século XIX, é considerada o cerne da criação e da emancipação do território do estado do Tocantins, no final do século XX.

Acerca do processo de criação do estado do Tocantins, julgue os próximos itens.

43 A primeira tentativa de criação do estado do Tocantins remonta ao século XIX, quando, em 1821, a Comarca do Norte proclamou a sua autonomia político-administrativa, tendo instaurado um governo independente em relação ao centro-sul goiano.

44 A proposta de implantação do território do Tocantins encontrou ampla aceitação e apoio, não tendo sido observadas resistências das lideranças políticas locais, devido aos benefícios que seriam criados com o novo estado.

Os domínios morfoestruturais de embasamentos em estilos complexos são uma parte importante da geologia do estado do Tocantins, refletindo a diversidade das formações rochosas e estruturas presentes na região. Acerca desse assunto, julgue os itens subsequentes.

45 Faz parte desses domínios a serra de Natividade, que apresenta baixa densidade de drenagem, dando origem a vertentes de declividade alta.

46 As unidades geomorfológicas dos chapadões pertencentes a esses domínios caracterizam-se pela superfície tabuliforme ou cuestiforme.

A respeito da questão ambiental no estado do Tocantins, julgue os seguintes itens.

47 A trajetória histórica das políticas ambientais no estado do Tocantins tem início com a sua fundação em 1989, quando foram aprovadas as primeiras leis voltadas para a preservação ambiental local.

48 A introdução sustentável de peixes não nativos na bacia Tocantins-Araguaia tem contribuído para a preservação da fauna aquática autóctone, não tendo sido observados desequilíbrios ecológicos significativos.

A estação ecológica Serra Geral do Tocantins é uma extensa unidade de conservação (UC) criada sobre territórios tradicionalmente ocupados por comunidades quilombolas e localizada na região do Jalapão, porção setentrional do cerrado brasileiro. Acerca dessa UC, julgue os itens a seguir.

49 A estação ecológica Serra Geral do Tocantins fez história ao se tornar a primeira unidade de conservação federal a desenvolver e colocar em prática um plano de manejo integrado do fogo no Brasil, em 2014.

50 A estação ecológica Serra Geral do Tocantins é a única unidade de conservação de proteção integral que faz parte do mosaico de unidades de conservação do Jalapão, 15.º mosaico federal criado em 2016.

-- CONHECIMENTOS ESPECÍFICOS --

A respeito das grandezas elétricas e magnéticas e de suas formas de representação, julgue os itens que se seguem.

51 No sistema internacional (SI), as unidades de tensão, corrente e potência são, respectivamente, volt (V), ampère (A) e watt (W).

52 O princípio de funcionamento de um transformador se baseia na variação do fluxo magnético no núcleo de ferro e, por esse motivo, os transformadores só funcionam em corrente alternada.

53 Na figura a seguir, que apresenta os símbolos de três tomadas, (*a*) é uma tomada alta de 300 VA, (*b*) é uma tomada média de 600 VA e (*c*) é uma tomada baixa de 2.000 VA.

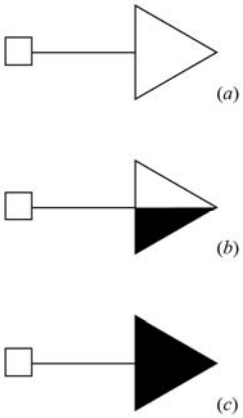

54 No circuito a seguir, se o chuveiro for uma resistência que dissipa 6,6 kW, então o amperímetro aferirá uma corrente elétrica de 30 A.

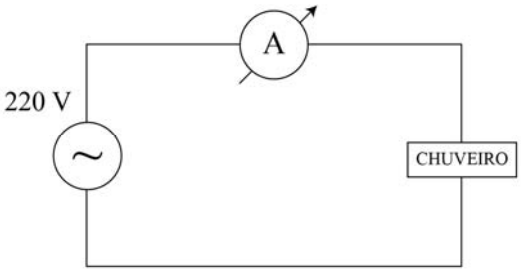

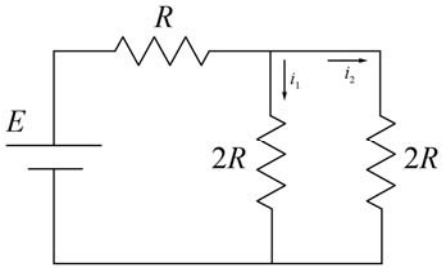

Com base no circuito elétrico em corrente contínua da figura precedente, julgue os itens subsequentes.

55 Independentemente do valor de R, $i_1 = i_2$.

56 A queda de tensão em R será igual ao dobro da queda de tensão em $2R$, independentemente do valor de R.

A respeito de máquinas elétricas, geradores e motores e circuitos de corrente contínua, julgue os próximos itens.

57 Em um transformador, a tensão é proporcional ao número de espiras do enrolamento, enquanto a corrente é inversamente proporcional ao número de espiras; dessa forma, desprezando as perdas e a dispersão, a potência aparente de entrada será igual à potência aparente de saída do transformador.

58 O princípio de funcionamento do acionamento delta-estrela é aplicar, na partida, uma tensão fase-neutro no enrolamento do motor e, em seguida, com o aumento da velocidade e redução da corrente, aplicar nesse mesmo enrolamento a tensão fase-fase.

59 O motor de indução trifásico é também chamado de motor assíncrono porque só produz conjugado diferente de zero em velocidades diferentes da síncrona.

60 Considere o circuito equivalente de uma máquina de corrente contínua em regime permanente a seguir, em que E representa uma fonte de tensão contínua em série com uma resistência de armadura R_a conectada a uma fonte de tensão V. Nessa situação, se a máquina operar como um motor, então o valor da tensão V será inferior que o valor de E.

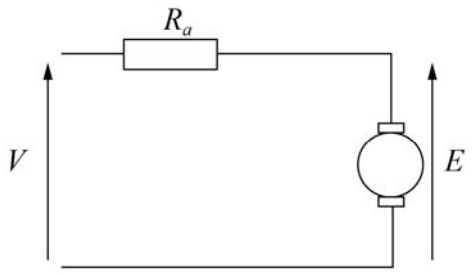

61 Considere o diagrama unifilar a seguir que representa um gerador síncrono trifásico, no qual E é uma fonte controlada de tensão alternada, também chamada de tensão interna do gerador, em série com a reatância síncrona X_S. Nesse caso, o controle da tensão interna é feito pela corrente de carga I_A.

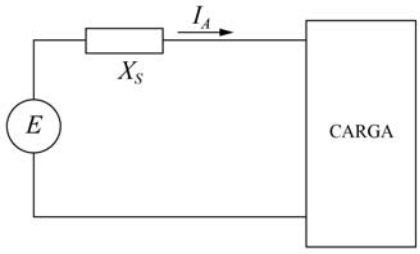

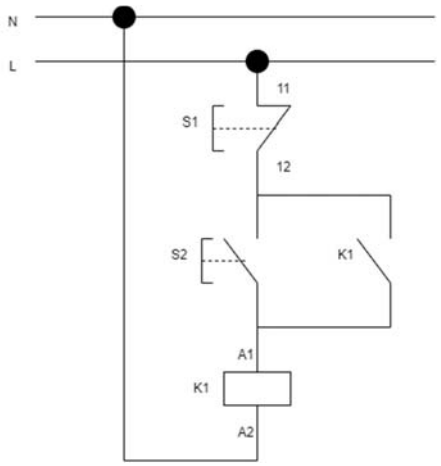

Com base na figura precedente, que representa o diagrama elétrico de uma botoeira usada para acionar equipamentos elétricos, julgue os próximos itens.

62 O elemento K1 entre os pontos identificados por A1 e A2 é o disjuntor de proteção do sistema de acionamento.

63 O contato K1 é normalmente aberto e chamado de contato selo nesse tipo de acionamento.

64 A botoeira S1 permite ligar o equipamento, enquanto a botoeira S2 é usada para desligar o equipamento.

No que se refere a equipamentos elétricos, julgue o item a seguir.

65 Em instalação elétrica de alta tensão e corrente alternada, é usual a utilização de disjuntores e chaves para interromper a circulação de corrente; a principal diferença entre eles é que o disjuntor deve operar sem carga, enquanto a chave pode ser operada em carga.

Com relação a instalações elétricas de baixa tensão projetadas e executadas de acordo com as normas técnicas brasileiras pertinentes, julgue os itens a seguir.

66 Como regra geral, o aterramento da instalação elétrica de um edifício é independente dos demais aterramentos a ela necessários, incluindo-se o aterramento do sistema de proteção contra descargas atmosféricas.

67 Os circuitos terminais de uma instalação elétrica não precisam ter condutor de proteção, pois essa é uma exigência apenas para circuitos de distribuição.

68 Condutor de proteção e condutor de aterramento são termos sinônimos.

69 A utilização de *leds* para iluminação em substituição às lâmpadas de tecnologia mais antiga, como as incandescentes e as fluorescentes, reduz o consumo de energia elétrica, considerando-se a obtenção da mesma quantidade de luz, por causa da maior eficiência luminosa dos *leds*.

70 Em um circuito elétrico de baixa tensão cuja carga aumentou com o passar do tempo, caso comecem a ocorrer sucessivos desarmamentos automáticos do respectivo disjuntor, não se deve simplesmente substituir o disjuntor por outro de maior corrente nominal sem a devida análise da situação.

A respeito de manutenção elétrica, julgue os itens subsequentes.

71 A verificação da presença de tensão elétrica em um quadro elétrico por meio do uso de um detector de tensão, também conhecido como chave teste ou chave de teste, é uma prática usual e muito útil para o eletricista de manutenção.

72 Em um circuito de baixa tensão, é exemplo de procedimento de manutenção corretiva a substituição de um disjuntor que desarma automática e constantemente mesmo não havendo sobrecarga nem curto-circuito no circuito por ele protegido.

73 Manutenção preventiva e manutenção preditiva são termos sinônimos, no contexto da manutenção elétrica, diferindo-se da manutenção corretiva.

Julgue os itens que se seguem relativos à distribuição de energia elétrica.

74 Em certas condições, há previsão de alimentação elétrica de consumidor por meio de transformador de potência localizado em poste de distribuição.

75 É responsabilidade exclusiva do consumidor, incluindo-se o consumidor comercial, a proteção de sua instalação contra surtos elétricos oriundos da rede elétrica de distribuição.

76 No Brasil, de forma geral, e no estado do Tocantins, 13,8 kV, 69 kV e 138 kV são tensões nominais de distribuição igualmente usuais.

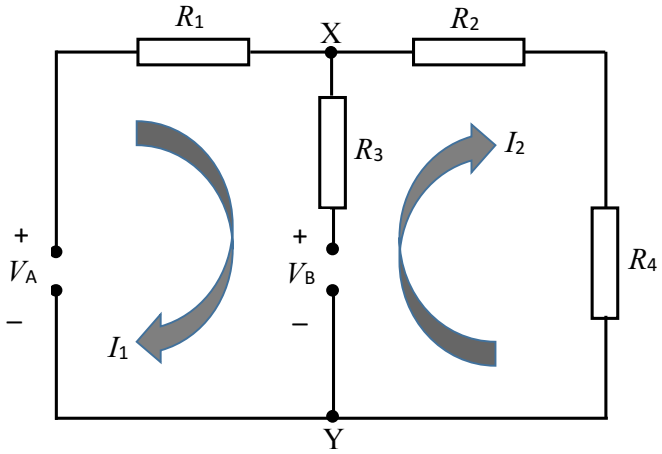

A figura acima mostra um circuito elétrico composto por duas fontes de tensão, V_A e V_B, e quatro resistências, R_1, R_2, R_3 e R_4. Com relação a esse circuito, julgue os itens que se seguem.

77 Se as fontes de tensão forem perfeitamente senoidais, caso se queira medir o valor eficaz da corrente I_1, será correto utilizar qualquer amperímetro em série entre R_1 e o ponto X.

78 Se as fontes de tensão forem de corrente contínua e se desejar medir o valor médio da tensão no ramo central do circuito, será correto utilizar um voltímetro adequado com os terminais dele em paralelo com os pontos X e Y.

Acerca de condutores e isolantes elétricos, julgue os seguintes itens.

79 O cobre é melhor condutor elétrico que o alumínio, razão pela qual, para conduzir uma mesma corrente elétrica, a seção transversal necessária para o cobre é inferior à necessária para o alumínio.

80 Nas instalações elétricas de modo geral, as normas brasileiras admitem a utilização de condutores com isolação feita de materiais propagadores de chama, desde que possuam adequada isolação elétrica para o nível de tensão empregado.

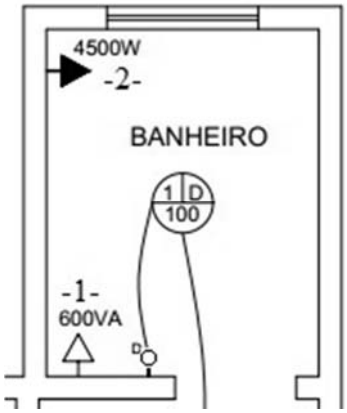

Com base no projeto elétrico precedente, e considerando que a tensão local é de 220 V, julgue os itens a seguir.

81 O cômodo apresentado, pelas características da instalação, dispensa o uso de dispositivo diferencial-residual como medida adicional de proteção.

82 O chuveiro deve ser protegido com um disjuntor de 20 A.

83 Os circuitos presentes no banheiro estão divididos conforme preconiza a norma.

84 A tomada de 600 VA deve ser instalada a uma altura acima da pia do banheiro.

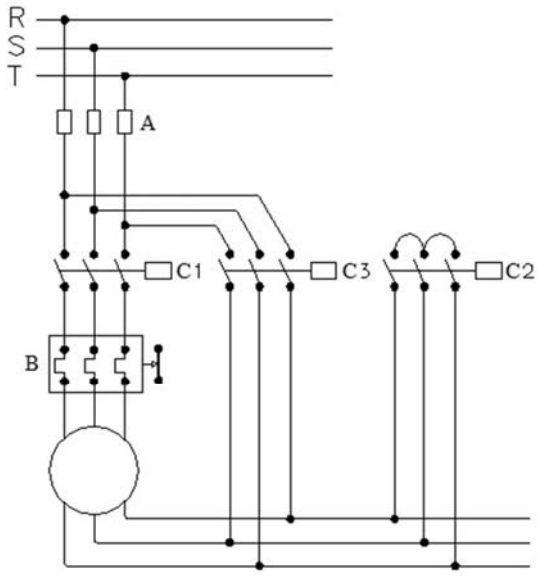

Em relação ao esquemático precedente, julgue os itens que se seguem.

85 O dispositivo B atua pelo efeito térmico da corrente elétrica que o atravessa.

86 O esquemático representa o circuito de comando de um motor trifásico.

87 O dispositivo C1 é responsável por acionar a parte triângulo da chave estrela-triângulo de partida do motor.

88 O dispositivo A protege o circuito contra corrente de curto-circuito.

89 O dispositivo C2 está ligado na configuração triângulo.

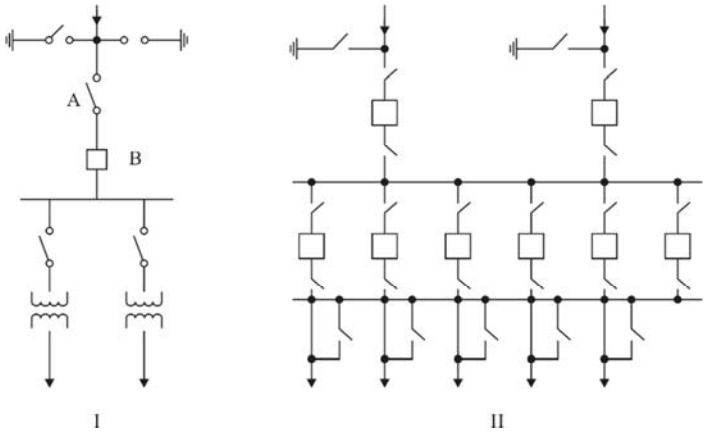

Tendo como referência o diagrama precedente, julgue os itens subsecutivos, em relação ao projeto de redes de distribuição de energia.

90 O circuito II apresenta uma configuração de barra principal e de transferência.

91 Em relação ao circuito I, o dispositivo A permite a manobra de ligar e desligar os alimentadores, enquanto o dispositivo B é um elemento de proteção.

92 Uma subestação transformadora interliga circuitos de suprimento sob o mesmo nível de tensão, possibilitando também o seccionamento e energização de trechos menores.

Julgue os próximos itens, a respeito das especificações de projetos para instalações elétricas.

93 A potência de alimentação de uma instalação elétrica é determinada considerando-se as potências máximas de operação dos equipamentos, mas desconsiderando-se a não simultaneidade de funcionamento desses equipamentos.

94 Um condutor de proteção pode ser compartilhado por mais de um circuito.

95 As instalações elétricas devem ser inspecionadas e ensaiadas antes da sua entrada em efetivo funcionamento.

Acerca de um transformador real monofásico de potência de dois enrolamentos, julgue os itens a seguir.

96 Se o primário do transformador possui alimentação em condições nominais, mas opera sem carga, a corrente primária é praticamente igual à corrente nominal.

97 O enrolamento primário é sempre o de alta tensão, que fornece energia ao enrolamento secundário, de baixa tensão.

98 O fluxo magnético produzido pelo enrolamento primário concatena-se à bobina do enrolamento secundário induzindo tensão elétrica nos terminais secundários. Caso os terminais secundários estejam conectados a uma carga elétrica, haverá corrente no enrolamento secundário, que produzirá um fluxo magnético em sentido oposto ao fluxo magnético do enrolamento primário.

99 A transferência de energia entre os enrolamentos ocorre por causa do acoplamento magnético entre eles; esse acoplamento pode ser melhorado com o uso de núcleo magnético de alta qualidade.

Julgue os itens que se seguem, a respeito das relações entre as grandezas elétricas e o número de espiras dos enrolamentos de um transformador real monofásico de potência de dois enrolamentos.

100 Se o quociente entre o número de espiras do primário e o número de espiras do secundário é igual a 10, conclui-se que o quociente entre a corrente primária e a corrente secundária é igual a 10.

101 Se o quociente entre o número de espiras do primário e o número de espiras do secundário é igual a 5, então, uma impedância de 4 Ω no lado secundário será corretamente refletida ao lado primário como 100 Ω.

102 Se as tensões nos enrolamentos primário e secundário são, respectivamente, 400 V e 200 V, o número de espiras do enrolamento primário é a metade do número de espiras do enrolamento secundário.

Julgue os itens subsequentes, acerca da representação de transformadores reais trifásicos de potência de dois enrolamentos por meio de circuitos equivalentes.

103 Para a utilização de um único circuito equivalente por fase, presume-se que o transformador trifásico seja equilibrado.

104 A utilização de uma resistência em paralelo com uma reatância no ramo de magnetização do circuito equivalente por fase tem por finalidade representar, respectivamente, as perdas por efeito Joule nos enrolamentos e a formação do fluxo de magnetização do núcleo.

Com relação a regulação de tensão e a rendimento de transformadores de dois enrolamentos, julgue os seguintes itens.

105 A regulação de tensão em um transformador ideal é igual a zero.

106 O rendimento de um transformador em determinado ponto de operação é igual ao quociente entre a potência ativa recebida pelo enrolamento primário da fonte e a potência ativa entregue pelo enrolamento secundário à carga naquele ponto de operação.

Julgue os próximos itens, a respeito de autotransformadores, transformadores de corrente, transformadores de potencial e ensaios e testes típicos em transformadores.

107 Os transformadores de corrente são utilizados apenas em sistemas de proteção.

108 O transformador de potencial é capaz de reduzir a tensão do circuito para níveis compatíveis com a máxima tensão suportável por instrumentos de medição e por circuitos de proteção.

109 No ensaio em curto-circuito de um transformador, a tensão aplicada ao enrolamento primário deve ser aumentada gradativamente de zero até a tensão nominal.

110 Para as mesmas tensões e potência nominais, o autotransformador é um equipamento menor e mais leve que um transformador de dois enrolamentos.

Julgue os itens a seguir, que tratam de Linux e Windows 10.

111 O aplicativo Fotos do Windows 10 permite editar uma fotografia e fazer ações como recortar, girar, ajustar a aparência e adicionar filtro, além de gravar ou desenhar na própria foto para incluir contexto.

112 O redimensionamento dos ícones da área de trabalho do Windows 10 pode ser feito clicando-se com o botão direito do *mouse* na área de trabalho, escolhendo-se, na janela disponibilizada, a opção Exibir e, em seguida, selecionando-se otamanho desejado para o ícone.

Acerca de edição de textos, planilhas e apresentações no Microsoft Office 365 e no LibreOffice, julgue os itens a seguir.

113 No Microsoft Excel, o operador comercial — & — é um operador de concatenação de texto; ele permite conectar ou associar dois valores para produzir um valor de texto contínuo.

114 No Microsoft PowerPoint, é possível animar textos, imagens e formas aplicando-se efeitos; contudo, esses efeitos não permitem alterar tamanho ou cor de objetos.

Julgue o item subsequente, a respeito de redes de computadores.

115 Embora o Mozilla Firefox não apresente a funcionalidade de criação de senhas fortes exclusivas, ele alerta se a senha do usuário for exposta em um vazamento de dados.

Julgue os itens subsequentes, a respeito de organização e gerenciamento de informações, arquivos, pastas e programas.

116 O nome de uma nova pasta criada em um disco rígido deve obedecer a algumas regras, a exemplo da que limita o tamanho do nome a 64 caracteres.

117 Um arquivo com extensão `exe`, embora contenha um programa executável, pode ser armazenado em qualquer pasta no computador.

Com relação a procedimentos de segurança, julgue os itens seguintes.

118 A assinatura digital é um dos recursos mais eficientes para garantir o sigilo de uma informação.

119 Ainda que muito eficiente, o uso de criptografia é insuficiente para garantir a segurança das informações em determinado computador.

Julgue o item a seguir, referente a vírus, *worms*, pragas virtuais e aplicativos de segurança.

120 *Hijacker* é um tipo de *malware* que invade o computador e criptografa os dados de forma que o usuário perde o acesso aos próprios dados.