- Cada um dos itens das provas objetivas está vinculado ao comando que imediatamente o antecede. De acordo com o comando a que cada um deles esteja vinculado, marque, na **Folha de Respostas**, para cada item: o campo designado com o código **C**, caso julgue o item **CERTO**; ou o campo designado com o código **E**, caso julgue o item **ERRADO**. A ausência de marcação ou a marcação de ambos os campos não serão apenadas, ou seja, não receberão pontuação negativa. Para as devidas marcações, use a **Folha de Respostas**, único documento válido para a correção das suas provas objetivas.
- Em seu caderno de provas, caso haja item(ns) constituído(s) pela estrutura **Situação hipotética:** ... seguida de **Assertiva:** ..., os dados apresentados como situação hipotética devem ser considerados premissa(s) para o julgamento da assertiva proposta.
- Nos itens que avaliarem **conhecimentos de informática** e(ou) **tecnologia da informação**, a menos que seja explicitamente informado o contrário, considere que todos os programas mencionados estão em configuração-padrão e que não há restrições de proteção, de funcionamento e de uso em relação aos programas, arquivos, diretórios, recursos e equipamentos mencionados.
- Eventuais espaços livres — identificados ou não pela expressão "**Espaço livre**" — que constarem deste caderno de provas poderão ser utilizados para rascunho.

-- PROVAS OBJETIVAS --

-- CONHECIMENTOS GERAIS --

Texto CG2A1

Foi em 1975 que a Organização das Nações Unidas (ONU) começou a celebrar o dia 8 de março como o Dia Internacional das Mulheres, na busca por evidenciar a discussão sobre a importância da igualdade de gênero, do combate à violência e da garantia dos direitos de meninas e mulheres. Mas a celebração tem suas origens no começo do século XX, em manifestações ligadas aos direitos das mulheres trabalhadoras.

A data passou a ser definitivamente estabelecida a partir do dia 8 de março de 1917, com a realização de uma manifestação de operárias por pão e paz, na atual cidade de São Petersburgo, na Rússia. Nove anos antes, em 8 de março de 1908, já havia ocorrido um encontro massivo em Nova Iorque, nos Estados Unidos da América (EUA), em defesa do sufrágio universal, com a presença de um comitê feminino local para apoiar o voto das mulheres.

No Brasil, as mulheres só passaram a exercer o direito ao voto em 1932. As casadas, porém, só o puderam fazer em 1934, e até 1962 elas só podiam trabalhar fora se o marido anuísse.

Atualmente, a presença das mulheres na educação brasileira é forte. Hoje, as meninas apresentam, inclusive, maior sucesso na trajetória escolar. Entre a população adulta com mais de 25 anos de idade, 49,5% das mulheres e 45% dos homens concluíram o ensino médio, de acordo com dados da PNAD Contínua 2018. No ensino superior, elas compõem 55% das matrículas de graduação. Na docência, esse fato se repete: elas também são maioria.

Ainda assim, nem tudo é um mar de rosas. Conforme as mulheres vão progredindo na carreira acadêmica, por exemplo, esse cenário muda. No Brasil, apenas um em cada quatro pesquisadores seniores são mulheres. A maternidade e a desigualdade na divisão das tarefas domésticas são alguns dos fatores que dificultam o equilíbrio entre a vida profissional e pessoal das mulheres — mas não dos homens.

Internet: <www.cenpec.org.br> (com adaptações).

Julgue os itens que se seguem, com base nas ideias veiculadas no texto CG2A1.

1 Entre as informações transmitidas no texto está a de que as mulheres brasileiras conquistaram o direito ao voto tardiamente em comparação com as mulheres de países como Rússia e EUA.

2 Da leitura do texto é correto concluir que o cuidado com os filhos e a carga de trabalho doméstica interferem sobremaneira na progressão da carreira de homens e mulheres, gerando prejuízos para ambos.

3 De acordo com o texto, a discussão sobre a importância da igualdade de gênero, do combate à violência e da garantia dos direitos de meninas e mulheres foi intensificada em todos os continentes a partir da celebração do Dia Internacional das Mulheres pela ONU.

4 Segundo as informações presentes no texto, a despeito da garantia relativamente recente de direitos das mulheres em diversos campos, atualmente, no Brasil, há mais mulheres que homens com o ensino médio completo, além de elas serem mais numerosas no ensino superior e na docência.

Julgue os itens que se seguem, relativos a aspectos linguísticos do texto CG2A1.

5 O vocábulo "Conforme" introduz, no segundo período do quinto parágrafo, uma oração que expressa, em relação à oração subsequente, circunstância de conformidade.

6 A correção gramatical e o sentido original do primeiro período do texto seriam mantidos caso a forma verbal "evidenciar" fosse substituída por **dar destaque**.

7 No segundo período do segundo parágrafo, a locução verbal "havia ocorrido" poderia ser substituída, sem prejuízo dos sentidos originais e da correção gramatical do texto, por **ocorrera.**

8 No trecho "As casadas, porém, só o puderam fazer em 1934" (segundo período do terceiro parágrafo), o vocábulo "o" remete ao "direito ao voto", mencionado no período anterior.

9 O primeiro período do quarto parágrafo poderia ser reescrito, sem prejuízo das ideias e da correção gramatical do texto, da seguinte forma: **Nos dias de hoje, a presença das mulheres, na educação brasileira, são notáveis.**

10 No segundo período do terceiro parágrafo, a forma verbal "anuísse" tem o mesmo sentido de **assentisse**.

Julgue os itens que se seguem, de acordo com o Manual de Redação da Presidência da República.

11 O padrão ofício corresponde a um tipo de diagramação usado em determinados textos oficiais.

12 Uma das características de um texto oficial deve ser a concisão.

Julgue os itens que se seguem, de acordo com o disposto na Lei Orgânica Nacional do Ministério Público e na Lei Orgânica do Ministério Público do Estado do Tocantins.

13 Considere que, em determinado processo judicial de natureza cível, exista, por razões distintas, motivo para a atuação de diferentes órgãos do Ministério Público do Estado do Tocantins na qualidade de fiscal da ordem jurídica. Nessa hipótese, de acordo com a Lei Orgânica do Ministério Público do Estado do Tocantins, deve atuar o órgão incumbido do zelo do interesse público mais abrangente.

14 A iniciativa de destituição do procurador-geral de justiça realizada pelo próprio Ministério Público, antes de ser formalizada por documento escrito ao Poder Legislativo, depende de aprovação, em votação secreta, da maioria absoluta dos membros do Colégio de Procuradores de Justiça.

15 Cabe exclusivamente ao Conselho Superior do Ministério Público autorizar o procurador-geral de justiça a ajuizar, junto ao tribunal de justiça local, ação civil, com pedido de perda de cargo, contra membro vitalício do Ministério Público que tenha violado impedimento de exercício da advocacia.

16 É legítimo o afastamento de membro do Ministério Público do Estado de Tocantins, sem prejuízo dos vencimentos e demais vantagens do cargo, para o exercício de cargo de presidente em entidade de representação de classe do Ministério Público com existência legal superior a um ano.

Determinado servidor público civil do estado de Tocantins foi demitido em razão da aplicação de penalidade em sindicância destinada a apurar insubordinação grave em serviço. Posteriormente, a decisão administrativa foi anulada por sentença judicial que veio a transitar em julgado.

Tendo como referência a situação hipotética apresentada, julgue os itens a seguir, com base na Lei n.º 1.818/2007.

17 Embora a sindicância administrativa possa ter caráter decisório, essa modalidade de procedimento administrativo disciplinar somente pode ser usada para a aplicação das sanções de advertência ou de suspensão por até 90 dias.

18 Em decorrência da decisão judicial transitada em julgado que considerou nula a pena de demissão, o servidor público poderá retornar ao cargo anteriormente ocupado pela aplicação do instituto administrativo denominado reversão.

Julgue os itens a seguir, conforme as regras previstas no Regimento Interno do Ministério Público do Estado do Tocantins.

19 Entre as atribuições da controladoria interna do Ministério Público do Estado do Tocantins está a de expedir recomendações aos servidores e administradores para o fiel cumprimento das normas legais e regimentais, com a finalidade de racionalizar a execução da despesa, a eficiência e a eficácia da gestão.

20 A participação no programa de estágio do Ministério Público do Estado do Tocantins é restrita a estudantes de nível superior.

A respeito da organização administrativa, do ato administrativo, dos agentes públicos e do disposto na nova Lei de Licitações e Contratos Administrativos (Lei n.º 14.133/2021), julgue os itens a seguir.

21 O agente de contratação responsável pela condução de uma licitação deve ser servidor efetivo ou empregado público do quadro permanente da administração pública, ou seja, pessoa que tenha sido aprovada em concurso público de provas ou de provas e títulos.

22 O processo licitatório pode ser corretamente classificado como ato administrativo complexo.

23 A nova Lei de Licitações e Contratos Administrativos aplica-se ao Ministério Público de cada estado, uma vez que ele integra a administração pública direta estadual quando desempenha função administrativa.

No que se refere aos princípios, aos poderes e à responsabilidade da administração pública, à improbidade administrativa e ao disposto na nova Lei de Licitações e Contratos Administrativos (Lei n.º 14.133/2021), julgue os itens a seguir.

24 O contratado é responsável pelos danos causados a terceiros, salvo se a administração pública realizar o acompanhamento da execução do contrato.

25 Além de ser considerado crime de acordo com a nova Lei de Licitações e Contratos Administrativos, o recebimento de vantagem econômica para facilitar a aquisição de bem por preço superior ao valor de mercado também configura improbidade administrativa.

26 Embora não faça parte do rol de princípios constitucionais da administração pública, o planejamento figura como princípio explícito e específico da Lei n.º 14.133/2021.

27 À infração administrativa praticada em licitação ou contrato administrativo pode ser aplicada a sanção de advertência, decorrendo do poder hierárquico da administração pública sua prerrogativa de aplicar tal sanção.

De acordo com o disposto na nova Lei de Licitações e Contratos Administrativos (Lei n.º 14.133/2021), julgue os itens a seguir, relativos às normas sobre compras públicas.

28 O credenciamento não pode ser utilizado para realizar compra de bens, pois é procedimento próprio para a contratação de serviços técnicos e profissionais.

29 Existindo a possibilidade de compra ou de locação do bem, o estudo técnico preliminar deve indicar a alternativa mais vantajosa para a administração pública, considerando-se os custos e os benefícios de cada opção.

30 O planejamento de compras deve obedecer ao princípio do parcelamento ainda que haja possível economia de escala em compra de item do mesmo fornecedor.

Julgue os itens que se seguem, tendo como base a Constituição da República Federativa do Brasil de 1988 e o posicionamento do Supremo Tribunal Federal (STF).

31 O nascido no estrangeiro, com pai brasileiro ou mãe brasileira, que venha a residir no Brasil adquire automaticamente a condição de brasileiro nato ao atingir a maioridade civil.

32 O presidente da República pode ser convocado pela Câmara dos Deputados ou pelo Senado Federal para, pessoalmente, prestar informações sobre assunto previamente determinado, configurando-se crime de responsabilidade sua ausência sem a adequada justificação.

33 O Ministério Público tem legitimidade ativa para impetrar *habeas corpus* com o objetivo de proteger a liberdade de locomoção de pessoa física.

34 O assessoramento jurídico do Poder Executivo dos estados cabe aos procuradores dos estados, que ingressam na carreira por concurso público de provas e títulos, sendo vedado o desempenho dessa atividade por ocupante de cargo em comissão.

35 A defensoria pública é órgão constitucional subordinado ao Poder Executivo e, portanto, faz parte da sua estrutura administrativa.

Acerca do Poder Legislativo, do Poder Judiciário e do Ministério Público, julgue os itens a seguir segundo a Constituição Federal e o entendimento do STF.

36 Inexiste qualquer relação de hierarquia entre o Ministério Público Federal e os dos estados, entre o Ministério Público de um estado e o de outro, ou entre os diversos ramos do Ministério Público da União.

37 Compete ao Senado Federal, no prazo fixado por lei complementar, editar decreto legislativo que discipline as relações jurídicas decorrentes da não conversão de medida provisória em lei.

38 Compete ao tribunal de contas fazer o exame prévio de validade de contratos administrativos celebrados pelo poder público.

39 Entre os órgãos do Poder Judiciário previstos na Constituição Federal, o Conselho Nacional de Justiça é o único que desempenha atividade de natureza exclusivamente administrativa.

40 A instauração de comissões parlamentares de inquérito exige a formulação de requerimento por um terço dos membros da Câmara dos Deputados ou do Senado Federal, e a deliberação do plenário da respectiva Casa Legislativa.

A respeito do movimento separatista pró-Tocantins, entre o sul e norte de Goiás, julgue os itens a seguir.

41 Um dos primeiros movimentos de ruptura entre o norte e o sul de Goiás ocorreu em 1737, quando foi imposta a proibição da navegação pelo rio Tocantins, visando-se evitar o contrabando de ouro na região.

42 A divisão administrativa da capitania de Goiás em duas comarcas, no século XIX, é considerada o cerne da criação e da emancipação do território do estado do Tocantins, no final do século XX.

Acerca do processo de criação do estado do Tocantins, julgue os próximos itens.

43 A primeira tentativa de criação do estado do Tocantins remonta ao século XIX, quando, em 1821, a Comarca do Norte proclamou a sua autonomia político-administrativa, tendo instaurado um governo independente em relação ao centro-sul goiano.

44 A proposta de implantação do território do Tocantins encontrou ampla aceitação e apoio, não tendo sido observadas resistências das lideranças políticas locais, devido aos benefícios que seriam criados com o novo estado.

Os domínios morfoestruturais de embasamentos em estilos complexos são uma parte importante da geologia do estado do Tocantins, refletindo a diversidade das formações rochosas e estruturas presentes na região. Acerca desse assunto, julgue os itens subsequentes.

45 Faz parte desses domínios a serra de Natividade, que apresenta baixa densidade de drenagem, dando origem a vertentes de declividade alta.

46 As unidades geomorfológicas dos chapadões pertencentes a esses domínios caracterizam-se pela superfície tabuliforme ou cuestiforme.

A respeito da questão ambiental no estado do Tocantins, julgue os seguintes itens.

47 A trajetória histórica das políticas ambientais no estado do Tocantins tem início com a sua fundação em 1989, quando foram aprovadas as primeiras leis voltadas para a preservação ambiental local.

48 A introdução sustentável de peixes não nativos na bacia Tocantins-Araguaia tem contribuído para a preservação da fauna aquática autóctone, não tendo sido observados desequilíbrios ecológicos significativos.

A estação ecológica Serra Geral do Tocantins é uma extensa unidade de conservação (UC) criada sobre territórios tradicionalmente ocupados por comunidades quilombolas e localizada na região do Jalapão, porção setentrional do cerrado brasileiro. Acerca dessa UC, julgue os itens a seguir.

49 A estação ecológica Serra Geral do Tocantins fez história ao se tornar a primeira unidade de conservação federal a desenvolver e colocar em prática um plano de manejo integrado do fogo no Brasil, em 2014.

50 A estação ecológica Serra Geral do Tocantins é a única unidade de conservação de proteção integral que faz parte do mosaico de unidades de conservação do Jalapão, 15.º mosaico federal criado em 2016.

-- CONHECIMENTOS ESPECÍFICOS --

Acerca de sistemas de telecomunicações e sua terminologia geral, julgue os itens seguintes.

51 Um sistema de comunicação de radiodifusão que opera no UHF (*ultra high frequency*) transmite portadora com frequência inferior a 300 MHz.

52 O transceptor de um sistema de comunicação do tipo *full duplex* deve ser capaz de transmitir e receber informação simultaneamente.

53 Um sistema de comunicação que opera em 16-QAM, com taxa de transmissão de símbolos de $1{,}0 \times 10^6$ baud e taxa média de erro de símbolo de 10^{-2} possui *throughput* superior a 4 Mbps.

54 Se um sinal de 100 W for injetado em um filtro com perda de inserção de 3 dB, então, desconsiderando-se quaisquer outras perdas, a potência do sinal na saída do filtro será inferior a 40 W.

55 Em um sistema de comunicação digital que opera com antena do tipo parabólica, quanto maior for o diâmetro da antena, menor será a taxa de erro de *bit* (BER).

Com relação aos sistemas de comunicação via rádio, julgue os próximos itens.

56 Para um sistema que opera com modulação digital do tipo M-QAM, a determinada taxa de transmissão e em condições específicas do canal de comunicação, quanto maior for M, maior será a taxa de erro de símbolos na detecção do sinal.

57 Para uma onda eletromagnética se propagando em um meio homogêneo, quanto maior for o comprimento de onda, maior será a perda devido à difusão da energia eletromagnética.

58 Em sistemas com modulação em frequência (FM), quanto maior for o desvio máximo da frequência quiescente da portadora, maior será a faixa do espectro eletromagnético ocupada pelo sinal.

59 Antenas dipolo são mais diretivas que antenas Yagi, por isso são utilizadas na recepção para situação em que o receptor está localizado em qualquer posição dentro da área de cobertura do transmissor.

60 Em um sistema de comunicação digital, técnicas de detecção de envoltória permitem minimizar a taxa de erro de *bit* ao maximizar a relação entre a potência do sinal recebido e a potência do ruído presente na entrada do receptor.

61 O casamento de impedâncias entre um transmissor e uma antena puramente resistiva permite a maximização da potência entregue à antena pelo transmissor.

Julgue os itens que se seguem, relativos a técnicas de multiplexação.

62 Na multiplexação digital de sinais de voz com emprego do PCM, o aumento da taxa de amostragem do sinal de voz a ser digitalizado permite mitigar o *aliasing*.

63 A técnica DPCM (*differential pulse code modulation*) exige maior quantidade de *bites* de codificação por amostra do sinal analógico quando comparada à técnica PCM.

64 Em sistemas multiplexados em frequência (FDM), o emprego de banda de guarda tem por objetivo prevenir interferência de canal adjacente.

Com relação a técnicas de comutação telefônica em sistemas de telefonia fixa comutada e em sistemas de comunicação móvel, julgue os itens subsequentes.

65 Uma das características das redes comutadas a circuito, quando empregadas na transmissão de dados, é sua capacidade de adaptar a taxa de transmissão de dados de uma conexão estabelecida para atender qualidade de serviço adaptável ao tipo de tráfego de dados.

66 Em sistemas de telefonia fixa comutada, a comutação por circuitos implica a existência de circuito de comunicação dedicado entre dois nós ou estações da rede.

67 No serviço de comunicação móvel pessoal (SMP), a comutação por pacotes passou a ser empregada a partir da quarta geração, inclusive para a transmissão de serviço de telefonia.

68 Na comutação por pacotes, o armazenamento de pacotes nos nós da rede antes da efetiva transmissão pode provocar atraso na transmissão dos pacotes.

69 Em redes comutadas a pacotes, ao se implementar o conceito de melhor esforço (*best effort*), está-se empregando método de suporte de QoS do tipo priorização de tráfego sem garantias.

70 Em redes comutadas a pacotes, a qualidade de serviço (QoS) para tráfego em tempo real de voz, áudio e vídeo é impactada pelo atraso e pela variação do atraso na transmissão de pacotes.

Com relação a sistemas de transmissão via linha física e fibra óptica, julgue os itens subsequentes.

71 A tecnologia *laser*, empregada na construção de emissores ópticos para sistemas de comunicação via fibra óptica, caracteriza-se pela maior estabilidade da frequência de onda eletromagnética obtida e pela menor largura de banda obtida para o sinal portador, quando comparada à tecnologia LED, o que torna a tecnologia *laser* adequada para sistemas ópticos que empregam multiplexação densa por divisão de comprimento de onda.

72 Na situação de uma rede de transporte (*backbone*) em que a comunicação entre componentes distantes de menos de 50 metros deve ser estabelecida à taxa de até 10 Gbps, é adequado, considerando-se apenas os aspectos mencionados, o emprego de cabos CAT6A (*category* 6 *augmented*).

73 Na rede de transporte de um sistema de comunicação que emprega tecnologia de fibra óptica com multiplexação densa por divisão de comprimento de onda (DWDM), o emprego de fibra óptica multimodo é adequado, principalmente em rede de transporte de longa distância.

74 No cabeamento estruturado com cabos de par trançado, quanto maior for a quantidade de torções dos fios por comprimento de cabo, menor será a imunidade do cabo a interferências do tipo *crosstalk*, porém maior será a largura de banda do cabo.

No que se refere ao H.323 e ao SIP (*session initiation protocol*), julgue os itens a seguir.

75 Tanto o SIP quanto o H.323 permitem o emprego de CODEC, bem como a instalação de um *firewall*. Entre os CODECS utilizados no H.323, há os que implementam a técnica ADPCM, o que permite a transmissão de VoIP a diferentes taxas de transmissão de dados.

76 Tanto o RTP quanto o RTCP podem ser empregados em conjunto com o SIP e, também, com o H.323, respectivamente, para a transmissão em tempo real de *streaming* de mídia e para o envio de informação de controle e de parâmetros de qualidade de serviço, entre outras funcionalidades.

77 No H.323, entre os serviços providos pelo *gatekeeper* incluem-se a resolução de endereços, o controle de admissão e o gerenciamento de banda.

78 Entre os componentes do SIP, incluem-se o UAC (*user agent client*) e o UAS (*user agent server*). Um telefone SIP constitui exemplo de UAC e, nessa condição, pode originar ou terminar uma sessão SIP.

79 Uma das características do protocolo SIP é sua capacidade de gerenciamento de falhas nos dispositivos que participam de uma sessão. Essa capacidade é implementada nos servidores de registro e permite que o *proxy* detecte falhas em agentes SIP, mesmo em caso de falha do próprio *proxy*.

80 O H.323 codifica mensagens no formato de texto ASCII, o que torna esse padrão mais adequado para conexões tanto de banda estreita quanto em banda larga, em comparação ao SIP, que, por sua vez, codifica mensagens no formato binário.

Acerca da segurança da informação, julgue os seguintes itens.

81 O IPSec (*Internet protocol security*) é um protocolo de comunicação que busca fornecer integridade em detrimento da confidencialidade e sem o emprego de técnicas de autenticação de dados na camada IP, tal protocolo visa à comunicação protegida em redes IP com algoritmos que garantem pouco processamento e baixa latência.

82 Uma rede de comunicação atende ao requisito de disponibilidade quando é capaz de garantir que os dados trafegados só sejam acessíveis pelas partes autorizadas, seja para impressão, exibição ou outras formas de divulgação, que incluem a simples revelação da existência de um objeto qualquer.

83 Técnicas de encriptação simétrica têm por objetivo prover uma rede de comunicação do requisito de confiabilidade na transmissão de dados. O algoritmo denominado AES (*advanced encryption standard*) é um exemplo de técnica de encriptação simétrica.

84 A negação de serviço pode ser classificada como ataque do tipo ativo e consiste em impedir ou inibir o uso normal ou o gerenciamento adequado dos recursos de comunicação de uma rede. Um ataque em que se suprimem mensagens direcionadas ao serviço de auditoria de segurança da rede é um exemplo de ataque de negação de serviço.

No que tange a redes de comunicação de dados, julgue os itens que se seguem.

85 *Switches* de camada 2 e *switches* de camada 3 realizam transmissão de pacotes de dados embasada, respectivamente, em endereços MAC (*medium access control*) e em endereços IP. Por atuar na camada 3, *switches* de camada 3 são capazes de rotear pacotes entre sub-redes distintas de uma mesma LAN, ao implementar a lógica de encaminhamento de pacotes do roteador em *hardware* e não em *software*.

86 Quando o IPsec é implementado em um *firewall* ou roteador, ele fornece segurança ao tráfego de dados que atravessa o perímetro da LAN e, assim, o tráfego interno à empresa não acarreta sobrecarga de processamento relacionado à segurança.

87 Na arquitetura TCP/IP, o cabeçalho de rede é o primeiro a ser adicionado aos dados do usuário na obtenção de uma PDU (*protocol data unit*).

88 A topologia de LAN que atende melhor a demandas de alta taxa de transmissão, grandes distâncias entre elementos da rede e grande quantidade desses elementos é a estrela, desde que opere no modo *broadcast*.

Com pertinência a ferramentas de gestão de serviços de TIC, julgue os próximos itens.

89 Uma ferramenta de gestão de problemas tem por objetivo ser capaz de detectar mudanças que impactam o sistema de TIC, como, por exemplo, a implantação de um novo *software* em determinado componente de comunicação da empresa.

90 Entre as ferramentas que compõem a ITIL, a qual consiste em *framework* para implementação de gestão de serviços de TIC, encontra-se o COBIT, o qual consiste em um conjunto de ferramentas usadas para administrar processos de TI, em busca da qualidade dos produtos de TI.

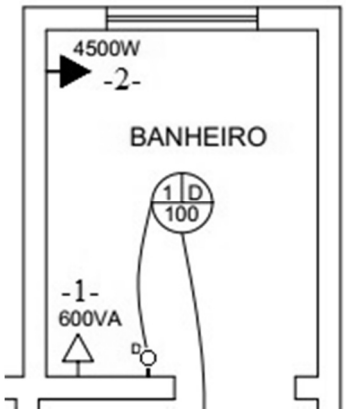

Com base no projeto elétrico precedente, e considerando que a tensão local é de 220 V, julgue os itens a seguir.

91 Os circuitos presentes no banheiro estão divididos conforme preconiza a norma.

92 O cômodo apresentado, pelas características da instalação, dispensa o uso de dispositivo diferencial-residual como medida adicional de proteção.

93 O chuveiro deve ser protegido com um disjuntor de 20 A.

94 A tomada de 600 VA deve ser instalada a uma altura acima da pia do banheiro.

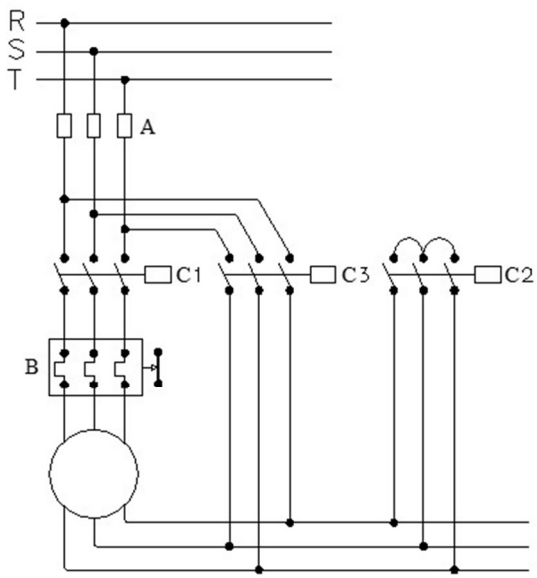

Em relação ao esquemático precedente, julgue os itens que se seguem.

95 O dispositivo A protege o circuito contra corrente de curto-circuito.

96 O dispositivo C2 está ligado na configuração triângulo.

97 O esquemático representa o circuito de comando de um motor trifásico.

98 O dispositivo C1 é responsável por acionar a parte triângulo da chave estrela-triângulo de partida do motor.

Julgue os próximos itens, a respeito das especificações de projetos para instalações elétricas.

99 A potência de alimentação de uma instalação elétrica é determinada considerando-se as potências máximas de operação dos equipamentos, mas desconsiderando-se a não simultaneidade de funcionamento desses equipamentos.

100 Um condutor de proteção pode ser compartilhado por mais de um circuito.

Julgue os itens a seguir, que tratam de Linux e Windows 10.

101 A interface gráfica KDE do Linux tem aparência semelhante à interface gráfica do Windows.

102 O redimensionamento dos ícones da área de trabalho do Windows 10 pode ser feito clicando-se com o botão direito do *mouse* na área de trabalho, escolhendo-se, na janela disponibilizada, a opção Exibir e, em seguida, selecionando-se o tamanho desejado para o ícone.

103 O aplicativo Fotos do Windows 10 permite editar uma fotografia e fazer ações como recortar, girar, ajustar a aparência e adicionar filtro, além de gravar ou desenhar na própria foto para incluir contexto.

Acerca de edição de textos, planilhas e apresentações no Microsoft Office 365 e no LibreOffice, julgue os itens a seguir.

104 No Microsoft Excel, o operador comercial — & — é um operador de concatenação de texto; ele permite conectar ou associar dois valores para produzir um valor de texto contínuo.

105 No Microsoft PowerPoint, é possível animar textos, imagens e formas aplicando-se efeitos; contudo, esses efeitos não permitem alterar tamanho ou cor de objetos.

106 No LibreOffice, pode-se salvar um documento como um arquivo PDF por meio da opção Exportar como PDF, encontrada na barra de menu pela sequência de opções: Arquivo – Exportar como – Exportar como PDF.

Julgue os itens subsequentes, a respeito de redes de computadores.

107 O Mozilla Thunderbird possibilita que o usuário carregue seus *e-mails* em abas separadas e permite que, se fechado, as abas visíveis sejam salvas e, assim, restauradas na próxima vez em que o aplicativo for executado.

108 Embora o Mozilla Firefox não apresente a funcionalidade de criação de senhas fortes exclusivas, ele alerta se a senha do usuário for exposta em um vazamento de dados.

109 Um serviço de endereço de correio eletrônico pela Internet utiliza dois protocolos: o SMTP (*simple mail transfer protocol*), protocolo padrão para recebimento das mensagens; e o POP (*post office protocol*), para o envio das mensagens.

Com relação a redes sociais e sítios de busca e pesquisa na Internet, julgue os próximos itens.

110 Em uma busca no Google, as aspas podem ser usadas para duas finalidades distintas: pesquisar termos específicos, ou restringir a pesquisa a sítios ou domínios específicos.

Julgue os itens subsequentes, a respeito de organização e gerenciamento de informações, arquivos, pastas e programas.

111 Um arquivo com extensão `exe`, embora contenha um programa executável, pode ser armazenado em qualquer pasta no computador.

112 Para a correta organização e gerenciamento de arquivos em um computador, é recomendável que se altere o nome de todas as pastas existentes para nomes que facilitem seu reconhecimento pelo usuário.

Com relação a procedimentos de segurança, julgue os itens seguintes.

113 A assinatura digital é um dos recursos mais eficientes para garantir o sigilo de uma informação.

114 Ainda que muito eficiente, o uso de criptografia é insuficiente para garantir a segurança das informações em determinado computador.

Julgue os itens a seguir, referentes a vírus, *worms*, pragas virtuais e aplicativos de segurança.

115 Um *firewall* é um *software* que controla o fluxo que entra e sai de uma rede de computadores, bloqueando aqueles que representam ameaças aos recursos disponibilizados naquela rede.

116 *Hijacker* é um tipo de *malware* que invade o computador e criptografa os dados de forma que o usuário perde o acesso aos próprios dados.

117 Um antivírus trabalha por meio da identificação de vírus conhecidos por ele dentro de programas que estejam servindo de hospedeiros no computador, por isso é importante que se mantenha o antivírus atualizado para que não se perca a eficácia esperada.

118 Um tipo muito comum de *malware* são os chamados *worms*, programas com capacidade de se replicar, enviando cópias do próprio *worm* de um computador para outro computador e explorando pontos de vulnerabilidade dos sistemas.

Julgue os próximos itens, a respeito de procedimentos de *backup* e armazenamento de dados na nuvem.

119 O tipo de *backup* de dados que mais consome espaço de armazenamento no computador é o *backup* incremental.

120 Algumas empresas, em razão das características de seus sistemas, fazem uso dos chamados *hot backups*, em que as cópias são feitas sem que o sistema interrompa o seu funcionamento.