Município de Brusque
Concurso Público • Edital 001/2024

https://2024admbrusque.fepese.org.br

CADERNO DE PROVA

AM3 | Eletricista

Instruções

Confira o número que você obteve no ato da inscrição com o que está indicado no cartão-resposta.

* A duração da prova inclui o tempo para o preenchimento do cartão-resposta.

Para fazer a prova você usará:

- este **caderno de prova**.
- um **cartão-resposta** que contém o seu nome, número de inscrição e espaço para assinatura.

Verifique, no caderno de prova, se:

- faltam folhas e a sequência de questões está correta.
- há imperfeições gráficas que possam causar dúvidas.

Comunique imediatamente ao fiscal qualquer irregularidade!

Atenção!

- Não é permitido qualquer tipo de consulta durante a realização da prova.
- Para cada questão são apresentadas 5 alternativas diferentes de respostas (a, b, c, d, e). Apenas uma delas constitui a resposta correta em relação ao enunciado da questão.
- A interpretação das questões é parte integrante da prova, não sendo permitidas perguntas aos fiscais.
- Não destaque folhas da prova.

Ao terminar a prova, entregue ao fiscal o caderno de prova completo e o cartão-resposta devidamente preenchido e assinado.

17 de março | **35 questões**

14 às 17h | **3h de duração***

FEPESE

Língua Portuguesa

10 questões

Texto 1

65ª Pronegócio inicia com intensa movimentação de compradores

Iniciou nesta segunda-feira (15), a 65ª Pronegócio – maior rodada de confecção do país, com uma grande movimentação de compradores – no Pavilhão da Fenarreco, em Brusque (SC). Até quinta-feira (18), o evento promovido pela Associação das Micro e Pequenas Empresas de Brusque e Região (AmpeBr), em parceria com o Sebrae/SC, apresenta aos mais de 600 compradores, de todo o Brasil, a coleção Inverno 2024 de mais de 130 fabricantes catarinenses.

Segundo o presidente da AmpeBr, Mauro Schoening, as expectativas para a semana são positivas. Ele detalha que quase todas as empresas convidadas aderiram à rodada e estarão presentes ao longo dos quatro dias de evento.

"Nossas expectativas, de meses atrás, se concretizaram: hoje tivemos a adesão de 99% dos compradores. O showroom estava cheio durante toda a manhã, e todos os compradores com quem conversamos gostaram das mercadorias. Estamos com intensas negociações, e é perceptível a geração de negócios. Pelo primeiro impacto podemos dizer que vamos ter uma semana muito produtiva", comenta Schoening.

Ele ainda ressalta que a AmpeBr espera um movimento ainda maior no decorrer da rodada. "Nossos motoristas estão buscando mais compradores, que chegam a Santa Catarina nos aeroportos de Joinville, Navegantes e Florianópolis. Eles estão se deslocando de suas cidades para cá, e a tendência é de que a partir desta terça-feira (16) teremos um fluxo ainda maior de clientes no evento. Nossas expectativas são as melhores, já que a diretoria se empenhou muito para organizar esse grande evento. Assim, acreditamos que vamos atingir a meta de comercializar mais de 1 milhão de peças", projeta o presidente da entidade.

Disponível em: https://brusque.portaldacidade.com/noticias/economia/65a-pronegocio-inicia-com-intensa-movimentacao-de-compradores-5600. Publicado em: 16 de jan. 2024.
Acesso em: 07 de fev. 2024. Fragmento adaptado.

1. Sobre o texto 1, é **correto** o que se afirma em:

a. ☐ O showroom da 65ª Pronegócio incluiu amostras de confecções de mais de 600 fabricantes de todo o país.
b. ☐ Todos os compradores que se deslocaram até o Pavilhão da Fenarreco para a realização de negócios chegaram a Santa Catarina nos aeroportos de Joinville, Navegantes e Florianópolis.
c. ☐ A 65ª Pronegócio aconteceu em 2024 na cidade de Brusque e durou cinco dias, de segunda-feira a sexta-feira.
d. ☐ De acordo com o presidente da AmpeBr, todas as empresas convidadas aderiram à 65ª Pronegócio, realizada em janeiro de 2024.
e. ☑ A maior Rodada de Negócios de confecção do Brasil é organizada pela Associação das Micro e Pequenas Empresas de Brusque e Região, em parceria com o Sebrae/SC.

2. O texto 1 caracteriza-se como:

a. ☐ instrução sobre algo com o objetivo de levar a uma ação.
b. ☐ relatório de uma atividade, como estágio, projeto ou visita de estudos.
c. ☑ expositivo e informativo, pois tem o propósito de expor ao leitor informações sobre um determinado assunto.
d. ☐ apresenta um ponto de vista sobre determinado tema com o objetivo de veiculação em jornal, revista, rádio ou televisão.
e. ☐ exposição de um assunto, fato ou acontecimento com objetivo principal de persuadir o leitor sobre um ponto de vista a respeito do assunto.

3. Assinale a pergunta que tem resposta no texto 1.

a. ☑ A 65ª Pronegócio, realizada em janeiro de 2024, teve o objetivo de vender confecções para qual estação do ano?
b. ☐ Qual a contribuição do Sebrae/SC na realização da 65ª Pronegócio?
c. ☐ Por que a Pronegócio é realizada diversas vezes ao longo do ano?
d. ☐ De que cidades catarinenses procedem os expositores da Pronegócio?
e. ☐ Com base em que indicadores numéricos, o presidente da AmpeBr tem certeza de que na rodada de negócios atingirá a meta de vender um milhão de peças de vestuário?

4. Assinale a frase na qual a expressão sublinhada tem sentido conotativo (sentido figurado).

a. ☐ No jogo de ontem no estádio Augusto Bauer, Adaílton foi o jogador mais decisivo.
b. ☑ Margarete é uma mulher azeda, está sempre com humor de quem está com o pé na jaca.
c. ☐ Dois cachorros do vizinho fugiram hoje pela manhã e atacaram alguns pedestres.
d. ☐ Soube que os arrendatários desistiram de renovar o contrato de aluguel da mercearia do Padoca.
e. ☐ O mercado financeiro tem mostrado falta de confiança na capacidade do governo em alcançar a meta de zerar o déficit primário em 2024.

5. Assinale a alternativa em que **todas** as palavras sublinhadas têm ao menos um ditongo.

a. ☐ Ministros e ministras atuarão nas duas comunidades da paróquia e no Santuário de Azambuja.
b. ☐ Com o acesso garantido à Série B do Campeonato Brasileiro de 2024, o Brusque já se movimenta para a montagem do elenco, com saídas e renovações de contratos.
c. ☐ Nossa infraestrutura e tecnologia atendem às maiores e mais importantes marcas do ramo têxtil com uma capacidade produtiva de 700 toneladas por mês.
d. ☐ Segundo informações preliminares do Corpo de Bombeiros, as construções foram evacuadas e não há feridos.
e. ☑ A Fenarreco é uma das festas mais tradicionais do sul do país e foi inspirada pela festa alemã, mas tem a sua própria história com muita comida e cultura.

6. Assinale a alternativa em que **todos** os pronomes estão corretamente empregados.

a. ☑ Os conselhos que os pais lhes deram, levaram-nos em conta mais tarde.
b. ☐ Se tu não se importa, eu quero seguir viagem consigo.
c. ☐ Deixa eu tentar fazer o bolo de acordo com a receita que você me indicou.
d. ☐ Empreste-me este alicate que está aí na tua gaveta? Há muito tento comprar ele.
e. ☐ Quando encontrei ela perto da rodoviária, disse-me que tinha ido comprar linha para mim fazer uma tarrafa.

7. Assinale a alternativa **correta** quanto à pontuação.

a. ☑ – E aí, Pablo, eu gosto de você, porém suas falas são manifestações de menino mimado.
b. ☐ Todos os jogadores que somem, têm algo parecido com isso, não são competitivos.
c. ☐ Quando você recebe um convite de chá de bebê não sabe se fica feliz ou triste, porque parece carta de cobrança.
d. ☐ Amanhã irei acompanhar a instalação do sistema mas nada irá mudar a princípio, apenas será implantada a tag para acesso, ao portão de veículos.
e. ☐ Caro ouvinte um país que tem governantes como os nossos, não precisa de inimigos não é mesmo!

8. Assinale a frase **correta** quanto à concordância verbal.

a. ☐ Nunca deveria existir essas saídas de presídios para tirar folgas em casa, ou visitas íntimas.
b. ☑ Em breve, deverá haver algumas propostas para corrigir as aberrações da última reforma da previdência, que penalizou os aposentados.
c. ☐ Precisamos de pessoas que dá as notícias como essa jornalista dá.
d. ☐ Se tu não estudar, se não tiver uma qualificação profissional, as oportunidades de conseguir um bom emprego são escassas.
e. ☐ Fazem anos que as pessoas não consegue entender o recado que esse homem tem tentado passar.

9. Assinale a frase **correta** quanto à indicação de crase.

a. ☐ No meu relatório, refiro-me aquelas semanas em que não viajaste à trabalho.
b. ☐ Eu pedi a fatura a própria gerente do estabelecimento, não às funcionárias do escritório.
c. ☐ A custa de muito esforço, o funcionário foi promovido à chefe de obras.
d. ☐ De segunda à sexta-feira, as missas iniciam sempre às 8h30min.
e. ☑ Na sessão de ontem à noite, somente três vereadores votaram favoravelmente à proposta de criação de mais uma secretaria municipal.

10. Assinale a frase que está de acordo com a norma padrão da língua portuguesa.

a. ☐ Já que as favelas eles adoram fazer infraestrutura, nem impostos eles pagam lá.
b. ☐ Este senhor está gagá, mais Deus sabe o que faz vai chegar o dia da vitória.
c. ☑ Ao vencerem os gregos, os romanos tiveram uma vitória militar, mas renderam-se à cultura superior dos inimigos.
d. ☐ Na próxima semana após feriado, será colocado os novos balcões na guarita, substituindo os que lá estão, com cada escaninho de correspondência de cada condômino com chaves.
e. ☐ Um absurdo esse comentário inoportuno, onde nada acrescentam, nem contribui para melhorar as coisas.

Conhecimento Gerais

5 questões

11. Localizado na mesorregião do Vale do Itajaí, o munícipio de Brusque apresenta peculiaridades herdadas dos imigrantes alemães, italianos e poloneses.

Assinale a alternativa que indica **corretamente** o gentílico do município.

a. ☐ Marreco
b. ☐ Polacos
c. ☐ Bruscão
d. ☑ Brusquense
e. ☐ Brusquetense

12. O Brasil apresenta uma enorme diversidade paisagística, econômica e cultural. É o maior país da América do Sul, com dimensões continentais e uma grande extensão territorial.

Assinale a alternativa que indica **corretamente** a área aproximada do país.

a. ☐ 4.515.767,049 km²
b. ☐ 5.515.767,049 km²
c. ☑ 8.515.767,049 km²
d. ☐ 9.515.767,049 km²
e. ☐ 11.515.767,049 km²

13. O Oscar é considerado a maior premiação de cinema mundial. Em janeiro de 2024 foram publicados os indicados à premição deste ano. Dentre eles está o filme de maior bilheteria de 2023.

Assinale a alternativa que indica **corretamente** o nome dessa produção cinematográfica.

a. ☐ Super Mario Bros
b. ☐ Oppenheimer
c. ☑ Barbie
d. ☐ Guardiões da Galáxia
e. ☐ Velozes e Furiosos 10

14. Com uma extensão territorial de aproximadamente 284.675 km², o município de Brusque faz parte da microregião de:

a. ☑ Blumenau.
b. ☐ Gaspar.
c. ☐ Itajaí.
d. ☐ Pomerode.
e. ☐ Rio do Sul.

15. Conhecido nacionalmente como a Cidade dos Príncipes, o município tem a maior população do Estado de Santa Catarina. Estamos falando de:

a. ☐ Blumenau.
b. ☐ Chapecó.
c. ☐ Jaraguá do Sul.
d. ☑ Joinville.
e. ☐ Rio do Sul.

Raciocínio Lógico

5 questões

16. Um menino vai retirar ao acaso uma única bala de uma caixa que conta com 4 balas de chocolate, 6 balas de morango e 8 balas de menta. Ele gostaria de retirar uma bala de chocolate.

A probabilidade de a preferência do menino ocorrer é:

a. ☐ Menor que 20%.
b. ☐ Maior que 20% e menor que 21%.
c. ☐ Maior que 21% e menor que 22%.
d. ☑ Maior que 22% e menor que 23%.
e. ☐ Maior que 23%.

17. A quantidade de números com 3 algarismos distintos, escolhidos a partir dos algarismos contidos no conjunto {1, 3, 5, 9}, e que são divisíveis por 3, é:

a. ☐ Menor que 10.
b. ☑ Maior que 10 e menor que 15.
c. ☐ Maior que 15 e menor que 20.
d. ☐ Maior que 20 e menor que 25.
e. ☐ Maior que 25.

18. Na festa de fim de ano de uma empresa, são distribuídos dois tipos de presentes entre os funcionários presentes. Metade dos funcionários recebe o presente do tipo A, cinquenta e oito recebem o presente do tipo B, todos os funcionários recebem pelo menos um presente, e doze recebem tanto um presente do tipo A quanto um do tipo B.

Portanto, o número de funcionários presente na festa, é:

a. ☐ Menor que 70.
b. ☐ Maior que 70 e menor que 80.
c. ☐ Maior que 80 e menor que 90.
d. ☑ Maior que 90 e menor que 100.
e. ☐ Maior que 100.

19. A negação da afirmação *"Luís não é habilidoso e Carla é criativa"* é:

a. ☐ Se Luís não é habilidoso, então Carla é criativa.
b. ☐ Se Luís é habilidoso, então Carla não é criativa.
c. ☐ Luís é habilidoso e Carla é criativa.
d. ☐ Luís não é habilidoso ou Carla é criativa.
e. ☑ Luís é habilidoso ou Carla não é criativa.

20. Em uma reunião de vereadores, foi decidido que uma comissão deve ser constituída para tratar sobre assuntos ambientais. Essa comissão deve ter 4 membros do partido A, 3 membros do partido B e 1 membro do partido C.

Sabendo que o partido A dispõe de 10 vereadores, o partido B de 5 e o partido C de 3, de quantas maneiras essa comissão pode ser formada?

a. ☐ Menos de 6000
b. ☑ Mais de 6000 e menos de 6500
c. ☐ Mais de 6500 e menos de 7000
d. ☐ Mais de 7000 e menos de 7500
e. ☐ Mais de 7500

Conhecimentos Específicos

15 questões

21. Uma fonte contínua de 12 V alimenta duas lâmpadas incandescentes ligadas em paralelo. A potência total da fonte é de 24 W.

Qual será a potência da fonte caso as duas lâmpadas forem ligadas em série com a fonte de 12 V?

a. ☑ 6 W
b. ☐ 9 W
c. ☐ 12 W
d. ☐ 18 W
e. ☐ 24 W

22. Uma instalação elétrica monofásica possui uma carga de 5 kW. A tensão eficaz na instalação é de 220 V e a corrente eficaz de 30 A.

Quais os valores do fator de potência e da potência aparente dessa instalação?

a. ☐ 0,136 e 5 kW
b. ☐ 0,758 e 5 kW
c. ☑ 0,758 e 6,6 kVA
d. ☐ 1,00 e 5 kW
e. ☐ 1,32 e 6,6 kVA

23. Uma máquina de 500 W fica ligada por 15 minutos a cada hora.

Qual a energia elétrica consumida por essa máquina em um dia de operação?

a. ☐ 1 kWh
b. ☐ 2 kWh
c. ☑ 3 kWh
d. ☐ 4 kWh
e. ☐ 5 kWh

24. Assinale a alternativa que apresenta a nomenclatura **correta** para um dispositivo de medida que mostra as formas de onda de leituras em uma tela.

a. ☐ Multímetro
b. ☐ Wattímetro
c. ☐ Gerador de sinais
d. ☑ Osciloscópio
e. ☐ Ponte de Wheatstone

25. Assinale a alternativa **correta** com relação à associação de resistores.

a. ☐ A resistência equivalente de resistores colocados em série será sempre menor do que a menor das resistências.
b. ☐ A tensão nos resistores colocados em série será sempre igual, independente da resistência dos resistores.
c. ☐ Ao se colocar resistores em paralelo, estes terão a mesma corrente da fonte.
d. ☐ A resistência equivalente de resistores colocados em paralelo será maior do que a menor resistência e menor do que a maior resistência.
e. ☑ A resistência equivalente de resistores colocados em série será sempre maior do que a maior das resistências.

---

26. Analise as afirmativas abaixo.

1. Um disjuntor termomagnético tripolar é projetado para ser utilizado com as três fases de um sistema trifásico.
2. Um disjuntor termomagnético tripolar é projetado para ser utilizado com duas fases e mais o condutor neutro de uma instalação bifásica.
3. Um disjuntor termomagnético tripolar é projetado para ser utilizado em um sistema monofásico juntamente com o condutor neutro e o condutor terra.

Assinale a alternativa que indica todas as afirmativas **corretas**.

a. ☑ É correta apenas a afirmativa 1.
b. ☐ É correta apenas a afirmativa 2.
c. ☐ É correta apenas a afirmativa 3.
d. ☐ São corretas apenas as afirmativas 1 e 2.
e. ☐ São corretas apenas as afirmativas 2 e 3.

27. A figura abaixo mostra um transformador predial.

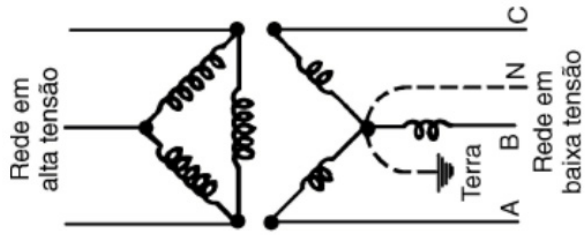

Fonte: Instalações elétricas / Julio Niskier, Archibald J. M.; - 7. ed. - Rio de Janeiro: LTC, 2021.

Analise as afirmativas abaixo em relação ao transformador citado.

1. O lado de alta tensão está conectado em delta (triângulo) e o lado de baixa tensão está conectado em estrela.
2. O condutor neutro é ligado ao aterramento.
3. Como o lado de alta tensão não possui o condutor de neutro, não haverá o condutor de neutro no lado de baixa tensão.

Assinale a alternativa que indica todas as afirmativas **corretas**.

a. ☐ É correta apenas a afirmativa 1.
b. ☐ É correta apenas a afirmativa 2.
c. ☐ É correta apenas a afirmativa 3.
d. ☑ São corretas apenas as afirmativas 1 e 2.
e. ☐ São corretas apenas as afirmativas 2 e 3.

---

28. Um motor trifásico de seis terminais possui as seguintes especificações de tensão na sua placa de identificação: 220V / 380V.

Para funcionar com potência nominal, qual a configuração de ligação dos terminais do motor?

a. ☐ Triângulo em 127 V e Estrela em 220 V.
b. ☐ Triângulo em 127 V e Estrela em 380 V.
c. ☐ Triângulo em 220 V e Estrela em 127 V.
d. ☑ Triângulo em 220 V e Estrela em 380 V.
e. ☐ Triângulo em 380 V e Estrela em 220 V.

Caso 1

Responder às questões 29 e 30 conforme a figura abaixo:

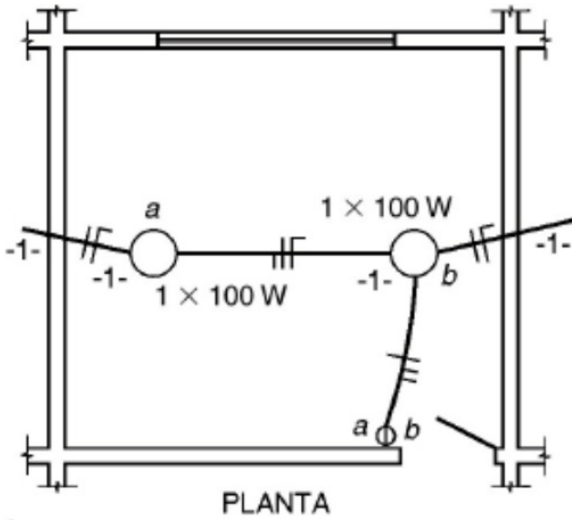

Fonte: Instalações elétricas / Julio Niskier, Archibald J. M.; - 7. ed. - Rio de Janeiro: LTC, 2021.

29. Conforme mostra a figura do caso 1, o eletroduto entre o ponto de iluminação "b" e os interruptores possuem três fios. Qual a função desses fios?

a. ☐ Dois fios de fase e um fio neutro.
b. ☐ Um fio fase, um fio neutro e um fio terra.
c. ☐ Dois fios de neutro e um fio de fase.
d. ☐ Dois fios de fase e um fio de retorno.
e. ☑ Um fio fase e dois fios de retorno.

30. Caso for necessário alterar a instalação do caso 1, substituindo o interruptor duplo por um interruptor simples, as lâmpadas "a" e "b" serão ligadas com o mesmo interruptor.

Assinale a alternativa que indica **corretamente** a modificação necessária.

a. ☐ Os fios de fase e neutro podem ser conectados diretamente na lâmpada "b".
b. ☑ O fio de retorno da lâmpada "a" pode ser conectado na lâmpada "b".
c. ☐ O fio de fase deve ser ligado na lâmpada "b" e o neutro deve ser conectado no interruptor simples.
d. ☐ Para um interruptor simples não serão necessários os fios de retorno da instalação, podendo estes serem retirados da instalação.
e. ☐ Um novo fio de fase deve ser passado pelos eletrodutos para o acionamento da lâmpada "b".

31. A figura abaixo mostra a simbologia dos terminais de um contator.

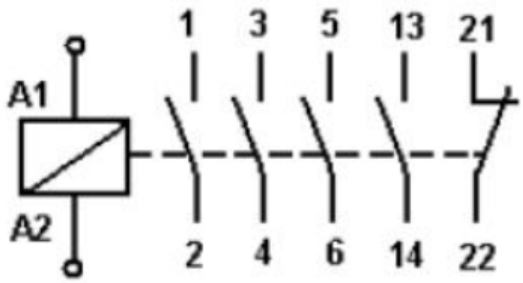

Assinale a alternativa **correta** em relação à figura.

a. ☐ Os terminais de 1 a 6 são contatos auxiliares.
b. ☑ Os terminais de 1 a 6 são contatos de potência.
c. ☐ Os terminais A1 e A2 são contatos auxiliares.
d. ☐ Os contatos 21 e 22 são normalmente abertos.
e. ☐ Os terminais de 1 a 6 são normalmente fechados.

Caso 2

Com relação ao diagrama de potência mostrado na figura abaixo, responda às questões 32 e 33.

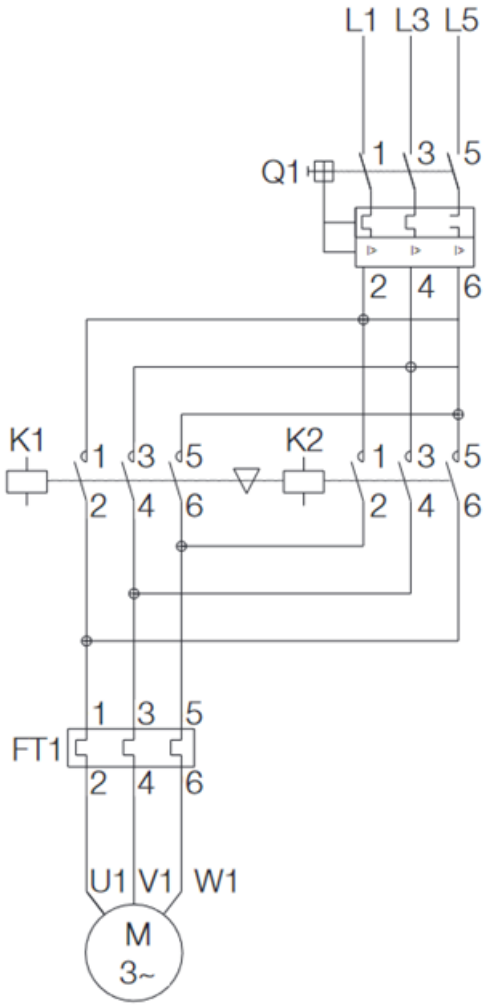

32. O componente FT1 da figura do caso 2 representa qual dispositivo?

a. ☑ Relé de sobrecarga
b. ☐ Disjuntor-motor
c. ☐ Fusível trifásico
d. ☐ Dispositivo Diferencial Residual
e. ☐ Contator tripolar

33. O diagrama de potência mostrado figura do caso 2 representa que tipo de ligação?

a. ☐ Partida estrela-triângulo com possibilidade de reversão de rotação.
b. ☐ Partida direta com frenagem regenerativa.
c. ☐ Partida compensadora com mudança de tap.
d. ☐ Partida soft-start.
e. ☑ Partida direta com possibilidade de reversão de rotação.

Caso 3

Responda às questões 34 e 35, considerando a figura abaixo:

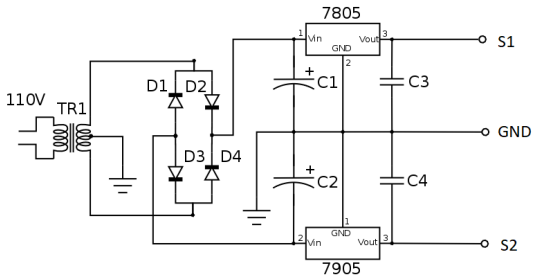

34. A figura do caso 3 mostra um circuito de uma fonte de alimentação com regulação linear muito utilizada para testes em sistemas eletrônicos em bancadas de manutenção.

Qual a tensão da saída S1 e S2 em relação ao terminal GND, respectivamente?

a. ☐ 10V e 5V
b. ☐ 20V e 21V
c. ☑ 5V e –5V
d. ☐ 5V e 5V
e. ☐ 5V e 0V

35. Nota-se pela figura do caso 3 que os capacitores C1 e C2 utilizados são diferentes dos capacitores C3 e C4. Os capacitores C1 e C2 possuem polaridade, normalmente são cilíndricos e possuem grande capacitância por volume.

Assinale a alternativa que contém a tecnologia com as características citadas.

a. ☐ Capacitores cerâmicos
b. ☑ Capacitores eletrolíticos
c. ☐ Capacitores de filme
d. ☐ Capacitores de poliéster
e. ☐ Capacitores de mica

Página
em Branco.
(rascunho)

Utilize a grade ao lado para anotar as suas respostas.

Não destaque esta folha. Ao entregar sua prova, o fiscal irá destacar e entregar esta grade de respostas que você poderá levar para posterior conferência.

GRADE DE RESPOSTAS

AM3 Eletricista

1		21	
2		22	
3		23	
4		24	
5		25	
6		26	
7		27	
8		28	
9		29	
10		30	
11		31	
12		32	
13		33	
14		34	
15		35	
16			
17			
18			
19			
20			

FEPESE

FUNDAÇÃO DE ESTUDOS E PESQUISAS SOCIOECONÔMICOS

Campus Universitário • UFSC
88040-900 • Florianópolis • SC
Fone/Fax: (48) 3953-1000
http://www.fepese.org.br