MUNICÍPIO DE SERRA ALTA

ESTADO DE SANTA CATARINA

EDITAL DE PROCESSO SELETIVO N.º 001/2018

03 DE FEVEREIRO DE 2018

CARGO:
MECÂNICO

INSTRUÇÕES

Este Caderno de Questões contém **20 questões**, constituídas com cinco opções (A, B, C, D, E) e **uma única resposta correta**. Em caso de divergência de dados e/ou de defeito no Caderno de Questões, solicite providências ao fiscal de sala.

Você receberá juntamente com o Caderno de Questões, o **Gabarito**, o qual conterá o **Cartão de Identificação** e o **Cartão Resposta**.

O **Cartão de Identificação** deverá ser preenchido atentamente com seus dados.

As respostas do Caderno de Questões deverão ser transcritas para o **Cartão Resposta**, na ordem de 01 a 20, com caneta esferográfica de tinta azul ou preta, de acordo com as orientações de preenchimento abaixo:

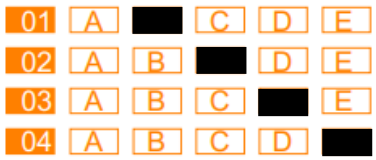

O **Cartão Resposta** é o único documento válido para a correção das provas e o não preenchimento correto implica a anulação da questão. **Não será fornecido**, em hipótese alguma, novo Gabarito por erro de preenchimento por parte do candidato.

O Gabarito é **insubstituível** e de inteira responsabilidade do candidato, por isso não deve ser amassado, dobrado, rasgado ou rasurado.

Durante a realização das provas **não será permitida qualquer consulta a materiais,** sejam didáticos ou eletrônicos. O candidato que for flagrado fazendo uso desses materiais estará automaticamente **eliminado** do Processo Seletivo.

A **interpretação das questões** é parte integrante da prova, não sendo permitido aos fiscais de sala auxiliar na interpretação.

A saída da sala de prova, com a entrega do Caderno de Questões e Gabarito, somente será permitida após transcorrido **30 minutos do início da mesma**.

Ao concluir a prova e o preenchimento do Cartão Resposta, **entregue o Caderno de Questões e o Gabarito ao fiscal de sala**. A não entrega de qualquer um dos itens especificados acima, implicará na eliminação do candidato do Processo Seletivo.

O tempo de duração total da prova é de **3 horas**, incluído o tempo para preenchimento do Gabarito.

O candidato poderá anotar suas respostas no gabarito disponível na última página do Caderno de Questões para conferir com o gabarito oficial.

Os **3 últimos candidatos** ao terminar a prova deverão permanecer juntos em sala para, juntamente com os fiscais de sala, conferir os Gabaritos, assinar a folha ata e o lacre dos envelopes que guardarão os Cartões de Identificação, os Cartões Resposta e os Cadernos de Questões.

A **desobediência** a qualquer uma das determinações constantes do Edital de Processo Seletivo, do presente Caderno de Questões e de preenchimento do Gabarito, implicará na **eliminação do candidato** do Processo Seletivo.

O **Gabarito Preliminar** e os **Cadernos de Questões** estarão disponíveis, no dia **05 de fevereiro de 2018**, no site www.alternativeconcursos.com.br.

É facultado ao candidato interpor **recurso** contra as questões da prova escrita/objetiva através do e-mail recursos@alternativeconcursos.com.br, no prazo de **06 e 07 de fevereiro de 2018**.

Língua Portuguesa

01) O coletivo de fotografias é:

a) Acervo
b) Antologia
c) Álbum
d) Coleção
e) Conjunto

02) São palavras grafadas com X, exceto:

a) Mexerica
b) Enxergar
c) Ameixa
d) Recauxutar
e) Xará

03) Em relação as palavras e seu significado, está incorreto:

a) Fragrante – pego de surpresa
b) Cavalheiro – homem gentil
c) Descriminar – inocentar
d) Mandado – ordem judicial
e) Infringir – desrespeitar

04) De acordo com a classificação verbal, presente indicativo do verbo vender, está incorreto:

a) Eu vendo
b) Tu vendes
c) Ele vende
d) Nós venderíamos
e) Eles vendem

05) Em relação a separação silábica, estão corretas, exceto:

a) Frouxo – frou-xo
b) Descansado – des-can-sa-do
c) Anunciar – a-nun-ci-ar
d) Maquinaria – ma-qui-na-ria
e) Sucção – suc-ção

Conhecimentos Gerais

06) Em 2018 o Município de Serra Alta (SC) completará quantos anos desde sua fundação?

a) 28
b) 29
c) 24
d) 26
e) 27

07) Acerca da febre amarela leia as afirmações abaixo e assinale a alternativa correta:

I. É uma doença causada por um vírus chamado amarílico ou vírus da febre amarela. Essa doença pode ser de curta duração ou evoluir para formas graves podendo levar à morte.
II. As manifestações iniciais são: febre alta de início súbito, sensação de mal estar, dor de cabeça, dor muscular, cansaço, calafrios, náuseas e vômitos.
III. Não há tratamento específico, sendo apenas sintomático, com cuidadosa assistência ao paciente em ambiente hospitalar.
IV. A doença é transmitida através da picada de fêmeas de mosquitos infectadas com o vírus da febre amarela. Existem dois tipos de febre amarela: a silvestre (área de mata) e urbana.

a) Somente I, III e IV estão corretos.
b) Somente I, II e III estão corretos.
c) Somente II, III e IV estão corretos.
d) Nenhum está correto.
e) Todos estão corretos.

08) Recentemente, no dia 27 de janeiro do corrente ano, a tragédia que vitimou 242 pessoas na boate Kiss em Santa Maria, no Rio Grande do Sul e chocou o país e o mundo completou quantos anos?

a) 03
b) 05
c) 07
d) 02
e) 04

09) As Eleições Gerais 2018, ocorrerão no dia _____ — em primeiro turno — e no dia _____ — nos casos de segundo turno. Assinale a alternativa que contempla corretamente o trecho acima:

a) 07 de outubro - 28 de outubro.
b) 14 de outubro - 21 de outubro.
c) 05 de outubro - 26 de outubro.
d) 03 de outubro - 24 de outubro.
e) 12 de outubro - 26 de outubro.

10) Qual é o nome do atual Presidente da Câmara Municipal de Vereadores de Serra Alta (SC)?

a) Marcelo de Oliveira.
b) Ulisses Baesso.
c) Jaci Marin.
d) Volmir Cerezolli.
e) Darci Cerezolli.

Conteúdos Específicos

(QUESTÕES RELACIONADAS A MOTORES DE COMBUSTÃO INTERNA – ÁLCOOL E GASOLINA)

11) O motor de combustão interna produz movimentos de rotação por meio de combustões dentro de cilindros fechados. As partes identificadas abaixo representam:

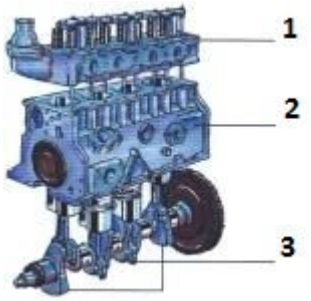

a) 1 – cabeçote; 2 – bloco do motor; 3 – conjunto de bielas e árvores de manivelas.
b) 1 – bloco do motor; 2 – cabeçote; 3 – conjunto de bielas e árvores de manivelas.
c) 1 – conjunto de bielas e árvores de manivelas; 2 - bloco do motor; 3 – cabeçote.
d) 1 – cabeçote; 2 - conjunto de bielas e árvores de manivelas; 3 – bloco do motor.
e) 1 – bloco do motor; 2 - conjunto de bielas e árvores de manivelas; 3 – cabeçote.

12) No _____ estão as câmaras de combustão, onde é feita a queima da mistura ar/combustível. Assinale a alternativa que contempla corretamente o trecho acima:

a) Bloco.
b) Cabeçote.
c) Cárter.
d) Volante.
e) Radiador.

13) O bloco é a estrutura principal do motor, onde estão agregados, exceto:

a) Cilindros.
b) Êmbolos.
c) Árvore de manivelas.
d) Cabeçote.
e) Diferencial.

14) O motor de 4 tempos funciona pela repetição ordenada de quatro movimentos. Relacione as colunas e assinale a alternativa correta:

1. Primeiro Tempo	**(___) Combustão**
2. Segundo Tempo	**(___) Compressão**
3. Terceiro Tempo	**(___) Admissão**
4. Quarto Tempo	**(___) Escapamento**

Respectivamente temos:

a) 1-2-3-4
b) 4-3-2-1
c) 3-2-1-4
d) 4-2-1-3
e) 1-3-4-2

15) O cabeçote é constituído de, exceto:

a) Dutos para líquido de arrefecimento.
b) Sedes de válvulas.
c) Dutos para óleo lubrificante.
d) Face de assentamento.
e) Anéis.

16) A junta do cabeçote tem algumas funções. Leia as afirmações abaixo e assinale alternativa correta:

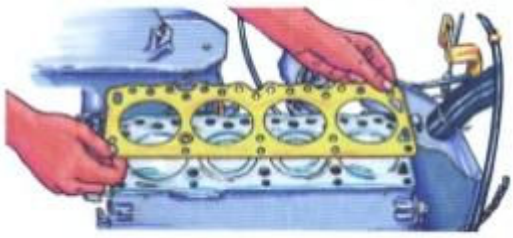

I. Vedação entre o bloco e o cabeçote.
II. Vedação de um cilindro para o outro.
III. Vedação dos dutos de óleo e água.

a) Somente I e II estão corretos.
b) Somente II e III estão corretos.
c) Somente I e III estão corretos.
d) Todos estão corretos.
e) Nenhum está correto.

17) Sincronizar a abertura e o fechamento das válvulas com os êmbolos do motor; estabelecer a ordem de ignição dos cilindros; é responsável pelo limite de rotação do motor. As funções acima referem-se:

a) Árvore de comando de válvulas.
b) Volante.
c) Conjunto de bielas.
d) Sistema de arrefecimento.
e) Conjunto de cilindros.

18) São alguns tipos de blocos de motor, exceto:

a) Em linha.
b) Em “V”.
c) Radial.
d) Com cilindros opostos.
e) Em pirâmide.

19) Para que todos os componentes do sistema de arrefecimento e os canais internos do motor se mantenham o maior tempo possível em bom estado de funcionamento, é necessário que, periodicamente, seja verificado e substituído o fluído de arrefecimento. Este elemento de vital importância para o funcionamento do sistema de arrefecimento é uma combinação de componentes químicos e água, numa porcentagem adequada, que visa algumas funções básicas. Acerca delas, leia as afirmações abaixo e assinale a alternativa correta:

I. Aumentar o ponto de ebulição do fluído de arrefecimento.
II. Limpar e manter limpo o sistema de arrefecimento e os canais do motor.
III. Evitar o congelamento do fluído em baixas temperaturas.

a) Somente I e II estão corretos.
b) Somente II e III estão corretos.
c) Somente I e III estão corretos.
d) Todos estão corretos.
e) Nenhum está correto.

20) São algumas causas de superaquecimento do motor, exceto:

a) Válvula termostática emperrada, fechada ou fora de especificação.
b) Falta de fluído de arrefecimento.
c) Vazamentos.
d) Radiador obstruído.
e) Ventilador acionando normalmente.