PREFEITURA MUNICIPAL DE SALTO DO JACUÍ
ESTADO DO RIO GRANDE DO SUL
CONCURSO PÚBLICO Nº 01/2019

PSICÓLOGO

Instruções

Leia atentamente e cumpra rigorosamente as instruções que seguem, pois elas são parte integrante das provas e das normas que regem esse Concurso Público.

1. Atente-se aos avisos contidos no quadro da sala.

2. Seus pertences deverão ser armazenados dentro do saco plástico fornecido pelo fiscal. Somente devem permanecer em posse do candidato caneta esferográfica de material transparente, com tinta azul ou preta de ponta grossa, documento de identidade, lanche e água, se houver. A utilização de qualquer material não permitido em edital é expressamente proibida, acarretando a imediata exclusão do candidato.

3. Certifique-se de que este caderno:

- contém 40 (quarenta) questões;
- refere-se ao cargo para o qual realizou a inscrição;

4. Cada questão oferece 5 (cinco) alternativas de respostas, representadas pelas letras A, B, C, D e E, sendo apenas 1 (uma) a resposta correta.

5. No caderno de prova, pode-se rabiscar, riscar e calcular.

6. Será respeitado o tempo para realização da prova conforme previsto em edital, incluindo o preenchimento da grade de respostas.

7. A responsabilidade referente à interpretação dos conteúdos das questões é exclusiva do candidato.

8. Os dois últimos candidatos deverão retirar-se da sala de prova ao mesmo tempo, devendo assinar a Ata de Prova.

9. Os gabaritos preliminares da prova objetiva serão divulgados na data descrita no Cronograma de Execução.

Boa prova!

LÍNGUA PORTUGUESA

Instrução: As questões de números 01 a 10 referem-se ao texto abaixo. Os destaques ao longo do texto estão citados nas questões.

Por que 2019 poderá ser o melhor ano da história da humanidade?

O início de cada ano nos inunda com uma aura de otimismo, não é mesmo**?** Acreditar que tudo vai dar certo nos dá ânimo e coragem para seguir adiante. Afinal, quem não deseja ver um mundo mais justo, onde seja possível realizar sonhos, alcançar metas, ter uma vida mais próspera, digna e saudável?

Mas, ao longo do ano, o bombardeio de notícias ruins vai enfraquecendo esse otimismo, chegando ao ponto de muitas pessoas perderem o ânimo e até a esperança na humanidade. Mas será que a humanidade não tem jeito mesmo? Estamos retrocedendo?

Para acender uma luz sobre esse paradigma tão arraigado em nossas mentes**,** o jornalista Nicholas Kristof do New York Times, através da compilação de dados de pesquisas, publicou o artigo *Why 2018 Was the Best Year in Human History!* (Porque 2018 foi o melhor ano na história da humanidade!). O trabalho do autor foi elencar números que sustentam um otimismo legítimo e mostram como estamos evoluindo globalmente em questões essenciais.

Compartilho aqui alguns desses números, para entendermos como foi possível essa afirmação tão positiva**:**

-Segundo Max Roser, da Oxford University, durante 2018, a cada dia do ano, em média, 295.000 pessoas tiveram acesso ___ eletricidade pela primeira vez em suas vidas;

-Por dia, outras 305.000 pessoas desfrutam de água tratada e 602.000 pessoas acessaram ___ internet pela primeira vez;

-Nunca antes tantas pessoas foram alfabetizadas e alcançaram tamanha longevidade;

-Em 2018, menos de 10% da população mundial viveu em situação de extrema pobreza, em comparação com a década de 80, quando 44% viviam nessa triste situação.

Confesso que me entusiasmei ao ler o artigo. Em seguida, ao ampliar minhas pesquisas sobre o assunto, encontrei o trabalho brilhante do psicólogo Steven Pinker – nomeado em 2004 como uma das pessoas mais influentes pela Revista *Time*.

Pinker compartilha da mesma visão de Nicholas, o que fica claro ao assistir ao TED gravado por Pinker em abril de 2018, no qual ele traz uma quantidade impressionante de dados que comprovam o nosso progresso como humanidade em vários quesitos. A mensagem fica clara: podemos, sim, desconstruir uma visão pessimista de mundo. Isso não significa perder noção da realidade ou fechar os olhos para problemas, pelo contrário, valorizar essas conquistas nos dá mais inspiração para melhorar! Muitos outros passos ainda precisam ser dados globalmente nas mais variadas áreas, mas saber dessas informações nos reabastece de otimismo.

Me pergunto, se houvesse uma pesquisa sobre qual a percepção das pessoas sobre a situação global, talvez tivéssemos números muito mais desanimadores do que os reais, apresentados por Nicholas e Pinker. Não acha próprio celebrarmos esse degrau que subimos em direção ___ mais civilidade? Principalmente por ser resultado de esforços individuais e de um grande esforço coletivo, afinal cocriamos dia a dia nossa própria realidade.

Justiça, equidade, civilidade, tolerância e fraternidade são alguns exemplos de valores que estão por trás dos avanços apresentados nas pesquisas citadas, mas que ainda precisam ser aperfeiçoados para contemplarmos cada vez mais nossas necessidades, respeitarmos as diferenças e celebrarmos o que nos une: nosso senso de humanidade. Filosofia ___ parte, tangibilizar esses conceitos melhoram na prática a vida dos seres humanos em qualquer canto desse mundo.

Meu desejo este ano é que a gente consiga manter o otimismo vivo, para realizar ainda mais sonhos individuais e coletivos, permanecendo atentos à realidade e não ao sensacionalismo. Assim será mais fácil fazermos nossa parte e contribuirmos para que 2019 seja o melhor ano da história da humanidade!

Idealizadores do Walk and Talk, Luah Galvão e Danilo España deram uma Volta ao Mundo por mais de 2 anos e visitaram 28 países para entender o que motiva pessoas. Em seguida fizeram o Caminho de Compostela, entrevistando peregrinos sobre superação. Fecharam a tríade de viagens pesquisando "Resiliência" no projeto que batizaram de "Expedição Perú" e compartilham suas descobertas através de palestras e workshops por todo o Brasil.

Danilo España – Revista Exame – 16/01/2019 – Disponível em https://exame.abril.com.br/ - Adaptação)

QUESTÃO 01 – Considerando o que foi exposto no texto, analise as assertivas a seguir:

I. O autor do texto toma como certo, e inclui-se neste grupo, que as pessoas, em geral, vão perdendo a motivação ao longo do ano.
II. O autor emprega os dados de uma pesquisa de um jornal norte-americano a fim de sustentar a crença de que devemos nos preocupar com o rumo de questões mundiais.
III. Segundo o autor, a percepção das pessoas acerca da realidade mundial é pessimista, ao passo que dados comprovam que esse pessimismo é exagerado se comparado aos avanços obtidos pela humanidade em geral.

Quais estão corretas?

A) Apenas I.
B) Apenas II.
C) Apenas I e II.
D) Apenas I e III.
E) Apenas II e III.

QUESTÃO 02 – Assinale a alternativa que NÃO apresenta, de acordo com o texto, um motivo direto pelo qual devemos ser otimistas em relação aos avanços da humanidade mundo afora.

A) Os dados do projeto *Walk and Talk*.
B) Maior número de pessoas com energia elétrica em suas casas.
C) A água tratada tem sido recebida por mais pessoas.
D) A internet tem tido seu acesso ampliado.
E) A década de 80 trazia números mais alarmantes de pessoas em situação de pobreza.

QUESTÃO 03 – Considerando o emprego do acento indicativo de crase, assinale a alternativa que completa, correta e respectivamente, as lacunas das linhas 16, 17, 36 e 41.

A) a – a – à – à.
B) à – à – à – à.
C) à – a – a – à.
D) a – a – à – a.
E) à – a – à – à.

QUESTÃO 04 – Considerando o emprego de recursos coesivos, analise as assertivas a seguir:

I. Na linha 05, o pronome demonstrativo "esse" é empregado somente devido a sua relação com a palavra posterior "otimismo".
II. A referência da expressão "no qual" (l. 26) é a sigla "TED", também na linha 26.
III. Na linha 34, a expressão "os reais" tem como referência a palavra "desanimadores", elíptica nessa expressão.

Quais estão corretas?

A) Apenas I.
B) Apenas II.
C) Apenas III.
D) Apenas I e II.
E) Apenas II e III.

QUESTÃO 05 – Assinale a alternativa que NÃO apresenta um pronome demonstrativo em sua construção.

A) "o que fica claro ao assistir ao TED" (l. 25-26).
B) "valorizar essas conquistas nos dá mais inspiração" (l. 29-30).
C) "cocriamos dia a dia nossa própria realidade" (l. 37).
D) "Meu desejo este ano" (l 44).
E) "para entender o que motiva pessoas" (l. 49).

QUESTÃO 06 – Assinale a alternativa que apresenta a correta transposição para a voz passiva analítica do trecho "o bombardeio de notícias ruins vai enfraquecendo esse otimismo".

A) Esse otimismo vai sendo enfraquecido pelo bombardeio de notícias ruins.
B) Esse otimismo vai enfraquecendo-se pelo bombardeio de notícias ruins.
C) Esse otimismo estará sendo enfraquecido pelo bombardeio de notícias ruins.
D) Notícias ruins vão sendo enfraquecidas pelo bombardeio de notícias ruins.
E) Notícias ruindo vão enfraquecendo-se pelo bombardeio de notícias ruins.

QUESTÃO 07 – Na linha 37, em "afinal cocriamos dia a dia nossa própria realidade", o vocábulo "afinal" pode ser classificado morfologicamente como _____, indicando a ideia de _____.

Assinale a alternativa que preenche, correta e respectivamente, as lacunas do trecho acima.

A) conjunção – causa
B) conjunção – conclusão
C) advérbio – conclusão
D) advérbio – finalidade
E) advérbio – causa

QUESTÃO 08 – Nas linhas 44-45, temos o seguinte trecho: "Meu desejo <u>este ano</u> (1) é que a gente consiga manter o otimismo <u>vivo</u> (2), para realizar ainda mais sonhos <u>individuais e coletivos</u> (3), permanecendo <u>atentos</u> (4) <u>à realidade</u> (5) e não ao sensacionalismo". Assinale a alternativa que apresenta o número do termo sublinhado que exerce a função de complemento nominal no período.

A) 1.
B) 2.
C) 3.
D) 4.
E) 5.

QUESTÃO 09 – O processo de formação de palavras que deu origem ao vocábulo "bombardeio" é chamado de derivação:

A) Prefixal.
B) Sufixal.
C) Parassintética.
D) Regressiva.
E) Imprópria.

QUESTÃO 10 – Considerando o emprego dos sinais de pontuação, analise as assertivas a seguir:

I. Na linha 01, o emprego do ponto de interrogação indica uma pergunta direta, que inclui o leitor como interlocutor do autor do texto.
II. Na linha 08, o emprego da vírgula deve-se à separação de uma oração subordinada adverbial reduzida de infinitivo e de uma oração principal.
III. Na linha 14, o emprego dos dois pontos indica a reprodução de falas em diálogo em discurso direto.

Quais estão corretas?

A) Apenas I.
B) Apenas II.
C) Apenas III.
D) Apenas I e II.
E) Apenas II e III.

LEGISLAÇÃO

QUESTÃO 11 – De acordo com o Regime Jurídico do Município do Salto do Jacuí, equipara-se ao cônjuge a companheira ou companheiro com mais de _____ anos de vida comum ou por menor tempo, se da união houver prole.

Assinale a alternativa que preenche corretamente a lacuna do trecho acima.

A) cinco
B) seis
C) sete
D) oito
E) nove

QUESTÃO 12 – Para os efeitos do Regime Jurídico do Município do Salto do Jacuí, na seção que trata da contratação temporária de excepcional interesse público, determina que os contratos serão de natureza administrativa, ficando assegurados os seguintes direitos:

I. Remuneração 20% menor à percebida pelos servidores de igual ou assemelhada função no quadro permanente do Município.
II. Jornada de trabalho, serviço extraordinário, repouso semanal remunerado, adicional noturno e gratificação natalina proporcional, nos termos desta lei.
III. Férias proporcionais, ao término do contrato.
IV. Inscrição em sistema oficial de previdência social adotado pelo Município.

Quais estão corretas?

A) Apenas I e II.
B) Apenas III e IV.
C) Apenas I, II e III.
D) Apenas II, III e IV.
E) I, II, III e IV.

QUESTÃO 13 – Em relação aos benefícios do Plano de Seguridade Social estabelecidos pelo Regime Jurídico do Município do Salto do Jacuí, no que se refere aos dependentes dos servidores municipais, ele prevê:

I. Pensão por morte.
II. Auxílio-funeral.
III. Auxílio-reclusão.

Quais estão corretas?

A) Apenas I.
B) Apenas II.
C) Apenas III.
D) Apenas I e II.
E) I, II e III.

QUESTÃO 14 – Sobre o rito a ser adotado pela autoridade em face do processo administrativo disciplinar do Município do Salto do Jacuí, de acordo com o Regime Jurídico municipal, a autoridade, de posse do relatório, acompanhado dos elementos que instruíram o processo, decidirá, no prazo de _____ pela aplicação de penalidade de advertência ou suspensão, pela instauração de processo administrativo disciplinar ou arquivamento do processo.

Assinale a alternativa que preenche corretamente a lacuna do trecho acima.

A) cinco dias úteis
B) dez dias corridos
C) quinze dias úteis
D) vinte dias corridos
E) um mês

QUESTÃO 15 – De acordo com as prerrogativas do Regime Jurídico do Município do Salto do Jacuí, a autoridade que tiver ciência de irregularidade no serviço público é obrigada a promover a sua apuração imediata por meio dos meios previstos pela referida Lei, ressaltando que quando o fato narrado, de modo evidente, não configurar infração disciplinar ou ilícito penal, a denúncia será arquivada, por:

A) Unanimidade.
B) Animosidade.
C) Falta de objeto.
D) Prodigalidade de prova.
E) Presença de prova cabal.

QUESTÃO 16 – Analise as assertivas abaixo que trazem proibições ao servidor e assinale PP, para aquelas proibições previstas no Regime Jurídico e NP para aquelas que não estão previstas.

( ) Ausentar-se do serviço durante o expediente, sem prévia autorização do chefe imediato.
( ) Retirar e/ou fornecer cópia xerográfica, sem prévia anuência da autoridade competente, qualquer documento ou objeto da repartição.
( ) Entregar-se a atividades político-partidárias nas horas e locais de trabalho.
( ) Utilizar pessoal ou recursos materiais da repartição em serviços ou atividades particulares.
( ) Entreter-se durante as horas de trabalho, em palestras, leituras ou outras atividades estranhas ao serviço.

A ordem correta de preenchimento dos parênteses, de cima para baixo, é:

A) NP – PP – NP – PP – NP.
B) PP – NP – PP – NP – PP.
C) NP – NP – NP – PP – PP.
D) PP – PP – PP – PP – PP.
E) PP – PP – PP – NP – NP.

QUESTÃO 17 – O Município do Salto do Jacuí, em cumprimento aos desígnios da Lei Orgânica, deverá, na promoção de seus programas de habitação popular, articular-se com os órgãos estaduais, regionais e federais competentes e quando couber, estimular a iniciativa privada a contribuir para aumentar a oferta de moradias adequadas e compatíveis com a capacidade

A) econômica da população.
B) produtiva local.
C) de arrecadação da região.
D) populacional.
E) financeira federal.

QUESTÃO 18 – De acordo com a Lei Orgânica do Município do Salto do Jacuí, as microempresas, assim consideradas pela legislação estadual, estão isentas do pagamento de _____ por cento da receita da prestação do serviço.

Assinale a alternativa que preenche corretamente a lacuna do trecho acima.

A) dois
B) três
C) quatro
D) cinco
E) seis

QUESTÃO 19 – A parte da Lei Orgânica do Município do Salto do Jacuí, a qual trata da execução orçamentária municipal, determina que as alterações orçamentárias durante o exercício se representarão pelos:

I. Créditos adicionais, suplementares, especiais e extraordinários.
II. Remanejamentos, transferências e transposições de recursos de uma categoria de programação para outra.
III. Créditos suplementares entendidos como necessários unicamente pelo poder executivo.

Quais estão INCORRETOS?

A) Apenas I.
B) Apenas II.
C) Apenas III.
D) Apenas I e II.
E) I, II e III.

QUESTÃO 20 – De acordo com as prerrogativas da Lei Orgânica do Município do Salto do Jacuí é vedado a transposição, o remanejamento ou a transferência de recursos de uma dotação para outra ou de um órgão para outro sem previa autorização

A) Executiva.
B) Legislativa.
C) Judicial.
D) Tributária.
E) Fiscal.

CONHECIMENTOS GERAIS

QUESTÃO 21 – Neste ano, a Declaração do Imposto de Renda terá como prazo limite a data de _____ e deve ser feita _____.

Assinale a alternativa que preenche, correta e respectivamente, as lacunas do trecho acima.

A) 31 de março – presencialmente na Receita Federal
B) 01 de abril – somente por aplicativo de celular
C) 30 de abril – por programa de computador ou aplicativo de celular da Receita Federal
D) 31 de março – por um programa de computador da Receita Federal
E) 30 de abril – presencialmente na Receita Federal

QUESTÃO 22 – Em fevereiro deste ano, a Assembleia Legislativa do Rio Grande do Sul aprovou a Proposta de Emenda Constitucional (PEC) 242/2015, de autoria do governo de José Ivo Sartori, que extingue a licença-prêmio assiduidade do servidor estadual, e criando, no lugar,

A) a licença-bonificação.
B) a licença-capacitação.
C) o prêmio de assiduidade.
D) o afastamento legal.
E) o afastamento por mérito.

QUESTÃO 23 – Em novembro do ano passado, _____ assinou o "acordo de retirada" do país da União Europeia.

Assinale a alternativa que preenche corretamente a lacuna do trecho acima.

A) Dinamarca
B) Bélgica
C) Alemanha
D) Reino Unido
E) Espanha

QUESTÃO 24 – Uma parceria entre a administração municipal de Salto do Jacuí e a Secretaria Especial de Saúde Indígena (SESAI) levou, em fevereiro deste ano, _____ às comunidades _____, na localidade de _____.

Assinale a alternativa que preenche, correta e respectivamente, as lacunas do trecho acima.

A) água – carentes – Tabajara
B) esgoto – indígenas – Capão Bonito
C) saneamento básico – rurais – Passo Real
D) esgoto – carentes – Rincão do Ivaí
E) água – indígenas – Júlio Borges

QUESTÃO 25 – A UNICEF, em fevereiro deste ano, fez um alerta sobre a alta nos casos de sarampo em vários países. Sobre esse assunto, analise as assertivas abaixo:

I. O Brasil apareceu em 3º lugar na lista de países com maior aumento de casos.
II. O sarampo é uma doença viral, altamente contagiosa.
III. No Brasil, a vacinação está disponível nos postos durante todo o ano.

Quais estão corretas?

A) Apenas I.
B) Apenas III.
C) Apenas I e II.
D) Apenas II e III.
E) I, II e III.

MATEMÁTICA/RACIOCÍNIO LÓGICO

Lista de símbolos:
$\Rightarrow$ Condicional
$\Leftrightarrow$ Bicondicional
$\wedge$ Conector "e"
$\vee$ Conector "ou"
$\veebar$ Conector "ou" exclusivo
$\neg$ Negação da proposição

QUESTÃO 26 – Os paralelepípedos retos representados abaixo têm o mesmo volume.

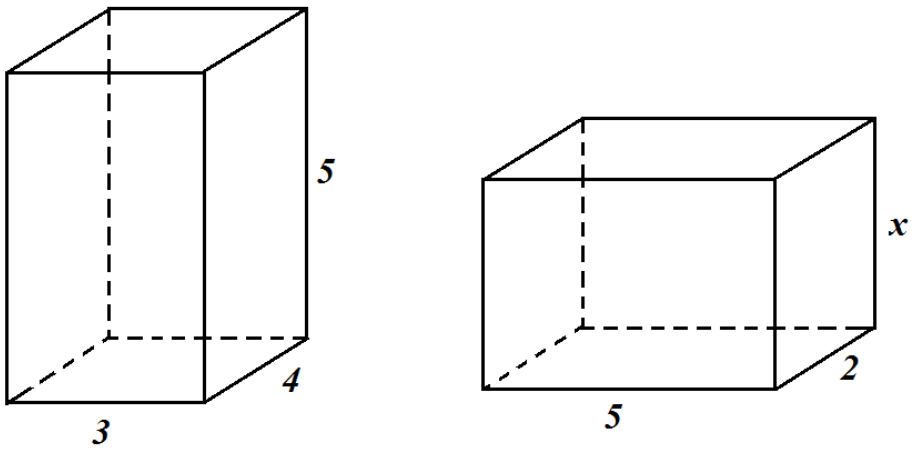

Sendo assim, o valor de "x" é:

A) 6.
B) 7.
C) 8.
D) 9.
E) 10.

QUESTÃO 27 – Qual das seguintes regras define uma função de 2º grau?

A) $f(x)=5$.
B) $f(x)=10^x$.
C) $f(x)=x-5$.
D) $f(x)=2x^2-5x+7$.
E) $f(x)=\log(x)$.

QUESTÃO 28 – Maria tem 32 anos, Jorge tem 27 anos e Antônia tem 31 anos. A média aritmética das idades de Maria, Jorge e Antônia é de quantos anos?

A) 29.
B) 30.
C) 31.
D) 32.
E) 33.

QUESTÃO 29 – Se estudo, então passo na prova. Se passo na prova, então sou nomeado. Se sou nomeado, então vou trabalhar em Salto do Jacuí. Sabe-se que não vou trabalhar em Salto do Jacuí. Disso pode-se concluir que:

A) Não sou nomeado e estudo.
B) Não passo na prova e sou nomeado.
C) Não passo na prova e não sou nomeado.
D) Estudo e sou nomeado.
E) Passo na prova e estudo.

QUESTÃO 30 – No diagrama lógico abaixo, "A" representa o conjunto de pessoas que mora em Salto do Jacuí e "B" representa o conjunto de pessoas que gosta de sorvete.

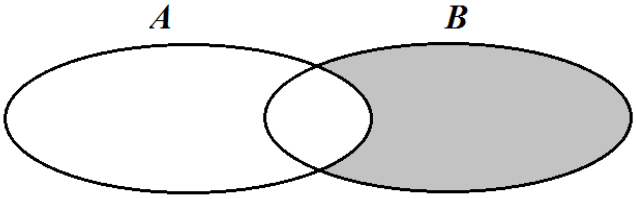

A região hachurada acima representa:

A) Pessoas que moram em Salto do Jacuí.
B) Pessoas que não gostam de sorvete e não moram em Salto do Jacuí.
C) Pessoas que não gostam de sorvete.
D) Pessoas que gostam de sorvete e moram em Salto do Jacuí.
E) Pessoas que gostam de sorvete e não moram em Salto do Jacuí.

CONHECIMENTOS ESPECÍFICOS

QUESTÃO 31 – Para entender as empresas é preciso ter uma visão de pessoa. As pessoas têm respostas complexas, com potencialidades e reações biológicas, psicológicas e sociais que reagem simultaneamente às condições de vida. Essas reações, com variadas combinações e intensidades, podem ser compreendidas em camadas biopsicossociais, e as manifestações podem ser mais visíveis e específicas em um ou outro aspecto, embora todos sejam interdependentes. Esta visão de pessoa teve origem no conceito biopsicossocial da medicina psicossomática, que propõe uma visão integrada do ser humano (FRANÇA, 2017). Sendo assim, relacione a Coluna 1 à Coluna 2, levando em consideração esse entendimento.

Coluna 1
1. Camada biológica.
2. Camada psicológica.
3. Camada social.

Coluna 2
( ) Refere-se aos processos afetivos, emocionais e de raciocínio, conscientes e inconscientes, que formam a personalidade de cada indivíduo e o seu modo de perceber e se posicionar diante das pessoas e das circunstâncias vivenciadas.
( ) Incorpora os valores, as crenças, o papel na família, no trabalho e em todos os grupos e comunidades a que cada pessoa pertence e de que participa. O meio ambiente e a localização geográfica também formam a dimensão social.
( ) Refere-se às características físicas herdadas ou adquiridas pelo ser humano, ao nascer e durante toda a vida. Inclui metabolismo, resistências e vulnerabilidade dos órgãos ou sistemas.

A ordem correta de preenchimento dos parênteses, de cima para baixo, é:

A) 1 – 2 – 3.
B) 2 – 3 – 1.
C) 3 – 2 – 1.
D) 3 – 1 – 2.
E) 2 – 1 – 3.

QUESTÃO 32 – Analise as assertivas abaixo sobre as competências dos psicólogos organizacionais e do trabalho, segundo Rothmann (2017), e assinale V, se verdadeiras, ou F, se falsas.

( ) Conhecimento da teoria da psicologia organizacional e do trabalho.
( ) Ter conhecimento da teoria Cognitivo-Comportamental.
( ) Ter habilidades estatísticas.
( ) Ter conhecimento da teoria psicanalítica.
( ) Habilidades em de comunicação oral e escrita.

A ordem correta de preenchimento dos parênteses, de cima para baixo, é:

A) F – F – V – V – V.
B) V – V – F – V – F.
C) F – V – F – V – F.
D) V – F – F – F – V.
E) V – F – V – F – V.

QUESTÃO 33 – Distúrbio afetivo característico, retardo e constrição dos processos do pensamento, lentificação e diminuição da espontaneidade do comportamento, afastamento dos relacionamentos sociais e mudanças fisiológicas que são amplificadas pela preocupação hipocondríaca (MACKINNON, 2008) são características de qual transtorno?

A) Transtorno de ansiedade.
B) Transtorno da comunicação social.
C) Transtorno borderline.
D) Transtorno bipolar.
E) Transtorno depressivo.

QUESTÃO 34 – O Transtorno Borderline se caracteriza por um padrão de instabilidade nos relacionamentos interpessoais, nas manifestações afetivas e na própria autoimagem, associado a uma acentuada impulsividade (EIZIRIK et al., 2005). Assinale a alternativa correta sobre alguns dos comportamentos desses pacientes:

A) Exagerada preocupação com a aparência, necessidade exagerada de serem amados, vida emocional bastante superficial.
B) Automutilações ou comportamentos suicidas recorrentes, episódios intensos de ansiedade e irritabilidade, sentimentos de vazio.
C) Transformação do corpo em linguagem, os sintomas manifestam-se nos sonhos, ocorre a conversão histérica.
D) Ajuste da autoimagem está gravemente comprometido, desejos pela satisfação diante dos ideais estéticos, perturbação em manter um adequado controle dos impulsos.
E) Confirmação da suspeita preexistente de que o mundo é um lugar hostil e perigoso, esmagado por intenso desamparo durante um longo período de tempo.

QUESTÃO 35 – Um padrão problemático de uso dessa substância é o comprometimento ou sofrimento clinicamente significativo, manifestado por pelo menos dois dos seguintes critérios, ocorrendo durante um período de 12 meses:

- É frequentemente consumida em maiores quantidades ou por um período mais longo do que o pretendido.
- Existe um desejo persistente ou esforços malsucedidos no sentido de reduzir ou controlar o seu uso.
- Muito tempo é gasto em atividades necessárias para a sua obtenção, na sua utilização ou na recuperação de seus efeitos.
- Fissura ou um forte desejo ou necessidade de usá-la.
- Uso recorrente dessa substância, resultando em fracasso em desempenhar papéis importantes no trabalho, na escola ou em casa.
- Uso continuado dessa substância, apesar de problemas sociais ou interpessoais persistentes ou recorrentes causados ou exacerbados pelos seus efeitos.
- Importantes atividades sociais, profissionais ou recreacionais são abandonadas ou reduzidas em virtude do seu uso.
- Uso recorrente dessa substância em situações nas quais isso representa perigo para a integridade física.
- O seu uso é mantido apesar da consciência de ter um problema físico ou psicológico, persistente ou recorrente, que tende a ser causado ou exacerbado pela substância.
- Tolerância, definida por qualquer um dos seguintes aspectos: a. Necessidade de quantidades progressivamente maiores dessa substância para atingir a intoxicação ou o efeito desejado; b. Efeito acentuadamente menor com o uso continuado da mesma quantidade.
- Abstinência, manifestada por qualquer dos seguintes aspectos: a. Síndrome de abstinência característica dessa substância; b. Essa substância (ou uma substância estreitamente relacionada) é consumida para aliviar ou evitar os sintomas de abstinência.

Esses são critérios diagnósticos de qual substância?

A) Cannabis.
B) Álcool.
C) Cafeína.
D) Fenciclidina.
E) Alucinógenos.

QUESTÃO 36 – Segundo o Código de Ética do Profissional Psicólogo (2005), ao fixar os honorários pelo seu trabalho o psicólogo NÃO deverá:

A) Estipular o valor de acordo com as características da atividade.
B) Assegurar a qualidade dos serviços oferecidos independentemente do valor acordado.
C) Encaminhar a profissionais ou entidades habilitados e qualificados demandas que extrapolem seu campo de atuação.
D) Comunicar o valor ao usuário ou beneficiário antes do início do trabalho a ser realizado.
E) Levar em conta a justa retribuição aos serviços prestados e as condições do usuário ou beneficiário.

QUESTÃO 37 – Quais os quatro recursos necessários para a aquisição da linguagem, conforme Bassols et al. (2013)?

A) Motricidade, cognição, linguagem e emoção.
B) Anatomia, cognição, motricidade e fala.
C) Socialização, motricidade, maturação e emoção.
D) Anatomia, maturação, cognição e interação.
E) Anatomia, linguagem, emoção e interação.

QUESTÃO 38 – Segundo a Resolução CFP nº 007/2003, quais são os itens obrigatórios quanto à estrutura do Parecer:

A) Identificação, exposição de motivos, análise e conclusão.
B) Registro do nome completo do solicitante, finalidade do documento e registro de informações solicitadas.
C) Finalidade do documento, registro da informação do sintoma e registro do local e data da expedição.
D) Identificação, descrição da demanda, procedimento, análise e conclusão.
E) Registro do nome completo do solicitante, exposição dos motivos e conclusão.

QUESTÃO 39 – Segundo a Terapia do Esquema, proposta por Young (2008), podemos afirmar que são características de um esquema desadaptativo remoto:

A) Enfrentamento baseado em obediência, isolamento comportamental e trabalho em excesso.
B) Sentimentos disfóricos ou ansiosos, ações impulsivas e paciente sente-se amado.
C) Relacionamentos pessoais instáveis e intensos, impulsividade e sentimentos crônicos de vazio.
D) É formado por memórias, emoções e sensações corporais, desenvolvido durante a infância ou adolescência, e disfuncional em nível significativo.
E) Solidão e isolamento, limites insuficientes e aprovação condicional.

QUESTÃO 40 – A Escala Wechsler Abreviada de Inteligência (WASI) é composta de 4 subtestes para estimar de forma rápida o funcionamento cognitivo geral, verbal e não verbal do indivíduo. Quais são os quatro subtestes desta escala?

A) Raciocínio matricial, arranjo de figuras, sequência de números e letras.
B) Compreensão, semelhanças, códigos e cubos.
C) Vocabulário, cubos, semelhanças e raciocínio matricial.
D) Completar figuras, códigos, informação e armar objetos.
E) Vocabulário, informação, aritmética e dígitos.