- Cada um dos itens das provas objetivas está vinculado ao comando que imediatamente o antecede. De acordo com o comando a que cada um deles esteja vinculado, marque, na **Folha de Respostas**, para cada item: o campo designado com o código **C**, caso julgue o item **CERTO**; ou o campo designado com o código **E**, caso julgue o item **ERRADO**. A ausência de marcação ou a marcação de ambos os campos não serão apenadas, ou seja, não receberão pontuação negativa. Para as devidas marcações, use a **Folha de Respostas**, único documento válido para a correção das suas provas objetivas.
- Em seu caderno de provas, caso haja item(ns) constituído(s) pela estrutura **Situação hipotética:** ... seguida de **Assertiva:** ..., os dados apresentados como situação hipotética devem ser considerados premissa(s) para o julgamento da assertiva proposta.
- Nos itens que avaliarem **conhecimentos de informática** e(ou) **tecnologia da informação**, a menos que seja explicitamente informado o contrário, considere que todos os programas mencionados estão em configuração-padrão e que não há restrições de proteção, de funcionamento e de uso em relação aos programas, arquivos, diretórios, recursos e equipamentos mencionados.
- Eventuais espaços livres — identificados ou não pela expressão "**Espaço livre**" — que constarem deste caderno de provas poderão ser utilizados para rascunho.

-- PROVAS OBJETIVAS --

-- CONHECIMENTOS BÁSICOS --

Texto CG1A1-I

A apropriação colonial das terras indígenas muitas vezes se iniciava com alguma alegação genérica de que os povos forrageadores viviam em um estado de natureza — o que significava que eram considerados parte da terra, mas sem nenhum direito a sua propriedade. A base para o desalojamento, por sua vez, tinha como premissa a ideia de que os habitantes daquelas terras não trabalhavam. Esse argumento remonta ao **Segundo tratado sobre o governo** (1690), de John Locke, em que o autor defendia que os direitos de propriedade decorrem necessariamente do trabalho. Ao trabalhar a terra, o indivíduo "mistura seu trabalho" a ela; nesse sentido, a terra se torna, de certo modo, uma extensão do indivíduo. Os nativos preguiçosos, segundo os discípulos de Locke, não faziam isso. Não eram, segundo os lockianos, "proprietários de terras que faziam melhorias"; apenas as usavam para atender às suas necessidades básicas com o mínimo de esforço.

James Tully, uma autoridade em direitos indígenas, aponta as implicações históricas desse pensamento: considera-se vaga a terra usada para a caça e a coleta e, "se os povos aborígenes tentam submeter os europeus a suas leis e costumes ou defender os territórios que durante milhares de anos tinham erroneamente pensado serem seus, então são eles que violam o direito natural e podem ser punidos ou 'destruídos' como animais selvagens". Da mesma forma, o estereótipo do nativo indolente e despreocupado, levando uma vida sem ambições materiais, foi utilizado por milhares de conquistadores, administradores de latifúndios e funcionários coloniais europeus na Ásia, na África, na América Latina e na Oceania como pretexto para obrigar os povos nativos ao trabalho, com meios que iam desde a escravização pura e simples ao pagamento de taxas punitivas, corveias e servidão por dívida.

David Graeber e David Wengrow. **O despertar de tudo**: uma nova história da humanidade. São Paulo: Cia das Letras, 2022, p. 169-170 (com adaptações).

Com base nas ideias veiculadas no texto CG1A1-I, julgue os itens a seguir.

1 O texto mostra evasivas utilizadas por europeus para legitimar a apropriação colonial de terras indígenas.

2 O texto informa que, antes da chegada dos europeus, as populações nativas dos territórios colonizados não trabalhavam.

3 O emprego do adjetivo "preguiçosos" (penúltimo período do primeiro parágrafo) revela uma opinião preconceituosa dos autores do texto a respeito das populações nativas colonizadas.

4 O trecho 'são eles que violam o direito natural e podem ser punidos ou 'destruídos' como animais selvagens', no penúltimo período do segundo parágrafo, exprime a perspectiva de James Tully.

5 Infere-se do texto que seus autores corroboram a explicação de James Tully acerca do direito de propriedade aplicado às terras colonizadas.

Acerca dos sentidos e dos mecanismos de coesão empregados no texto CG1A1-I, julgue os próximos itens.

6 Infere-se do primeiro parágrafo, especialmente por causa do emprego da forma verbal "defendia" (terceiro período), que John Locke desistiu de defender os direitos de propriedade.

7 No primeiro período do primeiro parágrafo, a forma pronominal "sua" tem como referente o termo "povos forrageadores".

8 No trecho 'se os povos aborígenes tentam submeter os europeus a suas leis e costumes ou defender os territórios que durante milhares de anos tinham erroneamente pensado serem seus' (segundo parágrafo), o vocábulo 'que' remete a 'povos aborígenes'.

9 A expressão "Da mesma forma", no último período do segundo parágrafo, reforça a continuidade da argumentação do período anterior.

10 No segundo parágrafo, o sentido do vocábulo "nativos" (último período) abrange a ideia de "aborígenes" (primeiro período).

Considerando as estruturas morfossintáticas e os aspectos semânticos do texto CG1A1-I, julgue os seguintes itens.

11 No primeiro período do segundo parágrafo, a palavra "implicações" tem o mesmo sentido de **impertinências**.

12 No último período do segundo parágrafo, a oração "para obrigar os povos nativos ao trabalho" funciona como complemento do termo "pretexto".

13 No último período do segundo parágrafo, o termo "europeus" concorda com "milhares".

14 No trecho 'os povos aborígenes tentam submeter os europeus a suas leis' (segundo parágrafo), a inserção do sinal indicativo de crase no vocábulo 'a' resultaria em incorreção gramatical no texto.

15 A substituição de "remonta ao" (terceiro período do primeiro parágrafo) por **remonta o** prejudicaria a correção gramatical e a coerência das ideias originais do texto.

16 A correção gramatical e a coerência das ideias do quarto período do primeiro parágrafo seriam preservadas caso ele fosse reescrito da seguinte maneira **O sujeito "mistura seu trabalho" à terra quando a cultiva, e, assim, ela, em alguma medida, passa a ser uma parte dele**.

Considerando a ética, a moral, os princípios e os valores relacionados à função pública e ao setor público bem como o exercício da cidadania, julgue os itens a seguir.

17 No desempenho da atividade pública, a legalidade e a eficiência são valores suficientes para assegurar a moralidade e a retidão da conduta.

18 Na formação da democracia, o exercício da cidadania exaure-se apenas com o exercício do voto.

19 O modelo ideal burocrático de administração pública, que se fundamenta na compreensão da centralidade e da obediência às regras como principal valor, pode se aproximar da teoria ética de Kant fundada no imperativo categórico.

Com base nas regras estabelecidas nas Leis n.º 8.429/1992 — Lei de Improbidade Administrativa — e na Lei n.° 12.846/2013 — que dispõe sobre a responsabilização administrativa e civil de pessoas jurídicas pela prática de atos contra a administração pública —, julgue os itens que se seguem.

20 Para os fins da Lei n.° 12.846/2013, constitui ato lesivo à administração pública nacional dificultar a atividade de investigação ou fiscalização de órgãos, entidades ou agentes públicos.

21 Na hipótese de incorporação societária, a obrigação da sociedade incorporadora em eventual recomposição de dano ao erário, decorrente de conduta da sociedade incorporada prevista na Lei n.º 8.429/1992, fica limitada ao total do patrimônio transferido.

22 O agente político está excluído do conceito de agente público adotado pela Lei n.º 8.429/1992.

23 A responsabilização administrativa de pessoa jurídica de direito privado por violação de preceitos previstos na Lei n.° 12.846/2013, com a consequente aplicação das sanções correspondentes, deve ser precedida de manifestação jurídica elaborada pela advocacia pública ou pelo órgão de assistência jurídica, ou equivalente, do ente público.

24 Constitui ato de improbidade administrativa, importando em enriquecimento ilícito, usar, em proveito público, bens, rendas, verbas ou valores integrantes do acervo patrimonial da administração pública direta.

Julgue o item seguinte, relativo ao sistema operacional Windows 10.

25 O Visualizador de Eventos é uma ferramenta nativa do Windows 10 que permite ao administrador da máquina acessar dados dos *logs* de aplicativo, de segurança e do sistema, com objetivo de investigar e identificar possíveis problemas de *software* e(ou) de *hardware*.

Em relação a edição de textos e de planilhas no Microsoft Office 365, julgue os itens a seguir.

26 Se, na planilha a seguir, desenvolvida no Excel, for digitada a fórmula `=CONT.VALORES(B3:E6)` na célula `B8`, o resultado apresentado nessa célula será `12`.

	A	B	C	D	E
1	**Quantidade de processos por Cidade**				
2	**Nome**	**1bim**	**2bim**	**3bim**	**4bim**
3	Serra		15		22
4	Vila Velha	40		20	74
5	Cariacica	0	17	0	12
6	Vitória	NI	50	NI	
7	*Legenda:*	*NI - Não informado*			
8					

27 Considere-se que certo usuário do Microsoft Office 365 queira configurar, em um documento de texto desenvolvido no Word, duas colunas no topo e uma coluna na parte inferior da mesma página do documento, como apresentado na figura a seguir.

Nesse caso, será necessário separar a página por meio do comando Quebra de Seção (Página Ímpar) ou Quebra de Seção (Página Par) e, logo após, inserir o número de colunas que se deseja em cada parte da página.

Acerca de redes de computadores e pesquisa na Internet, julgue os itens a seguir.

28 Com base nas propriedades de rede exibidas na imagem a seguir, extraídas de um computador com Windows 10 conectado à rede por meio de apenas um adaptador de rede, é correto afirmar que esse computador poderá conectar-se a uma rede com velocidade de até 1.000 Mbps.

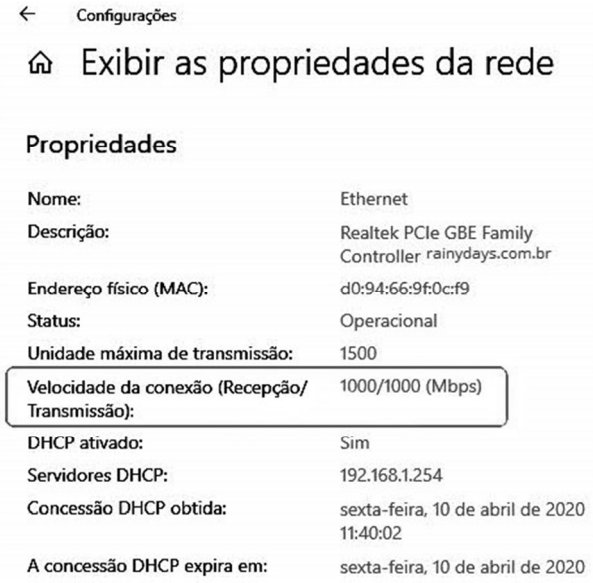

29 Para procurar no Google o termo `câmaras` exclusivamente no sítio `https://www.tjes.jus.br`, deve-se inserir na pesquisa o comando a seguir.

`câmaras include www.tjes.jus.br`

30 Suponha-se que um usuário tenha acessado o sítio `https://images.google.com.br` e digitado no campo de pesquisa os termos `brasao, governo. espitiro; santo`, para obter a imagem do brasão do governo do estado do Espírito Santo. Nesse caso, a pesquisa retornará um erro, pois, para a busca de imagens, é necessário digitar as palavras na forma ortográfica correta, considerando-se os devidos sinais de pontuação e acentuação.

No que se refere à segurança da informação, a procedimentos de *backup* e a *cloud storage*, julgue os itens que se seguem.

31 Na área de segurança da informação, o termo *smishing* refere-se a vírus especificamente projetados para infectar *smartphones* com sistema operacional Android ou iOS e, com isso, prejudicar o uso do aparelho e roubar informações do usuário.

32 Caso o usuário de um computador com Windows 10 deseje realizar *backup* em nuvem da pasta Documentos que possui várias subpastas, cada uma com vários arquivos, é possível fazê-lo por meio do OneDrive, situação em que os arquivos ficarão protegidos e disponíveis ao usuário em outros dispositivos.

Cada um dos itens a seguir apresenta uma situação hipotética seguida de uma assertiva a ser julgada com base em análise combinatória, probabilidade, operações com conjuntos e problemas geométricos.

33 Suponha que a equipe de manutenção de determinado tribunal decida pintar 7 salas idênticas; que essa equipe tenha à disposição 3 cores distintas de tintas; e que cada sala será pintada apenas com uma cor. Nessa situação, há 36 maneiras distintas de pintar as salas com as cores disponíveis.

34 Suponha que um arquivo contenha 12 pastas numeradas de 1 a 12, ordenadas de forma aleatória, e que uma advogada precise retirar desse arquivo as pastas 2, 3, 7 e 9. Nessa situação, a probabilidade de que a advogada retire exatamente duas pastas certas e duas pastas erradas, em uma única tentativa, é $\frac{56}{165}$.

35 Considere que a equipe de compras de determinado tribunal precise comprar uma nova mesa de reuniões que deverá ocupar uma área máxima de 3 m^2. Considere, ainda, que essa equipe tenha encontrado uma mesa cujo tampo é um hexágono regular com 90 cm de medida de lado. Nessa situação, a mesa encontrada pela equipe de compras não cumpre o requisito de área.

36 Considere que 44 servidores falem uma ou mais línguas estrangeiras e que, entre eles, 12 servidores falem apenas inglês; 10 falem apenas espanhol; 11 falem apenas francês; 1 fale inglês e francês; 2 falem espanhol e francês; e 17 falem francês. Nessa situação, 7 servidores falam inglês e espanhol, mas não falam francês.

Acerca de noções de lógica, julgue os itens a seguir.

37 Se todo promotor de justiça é bacharel em direito e teve de ser aprovado em concurso público específico para tal cargo, logo, Cláudia, que não é promotora de justiça, ou não é bacharel em direito ou não foi aprovada em concurso público específico para ocupar o referido cargo.

38 A sentença "Há pelo menos um desembargador que é mais velho que todos os juízes" pode ser escrita na forma simbólica como $\forall x\, \exists y\ (D(x) \wedge J(y) \rightarrow V(x,y))$, em que $D(x)$ representa a proposição "x é desembargador"; $J(y)$ representa a proposição "y é juiz"; e $V(x,y)$ representa a proposição "x é mais velho que y".

39 A proposição "Considerando-se que o réu é capixaba, é correto afirmar que ele nasceu na cidade de Anchieta" pode ser representada, corretamente, na forma $P \wedge Q$, sendo P a proposição "O réu é capixaba" e Q a proposição "Nasceu na cidade de Anchieta".

40 Considere que P, Q, R e S sejam proposições em que Q e R possuem valores lógicos verdadeiros e P e S possuem valores lógicos falsos. Nessa situação, o valor lógico da proposição $(P \rightarrow Q) \wedge \sim (R \vee S)$ é verdadeiro.

Acerca da Lei de Organização Judiciária do Estado do Espírito Santo, julgue os itens que se seguem.

41 O TJ/ES poderá declarar a inconstitucionalidade de lei ou de ato normativo do poder público pelo voto da maioria simples de seus membros.

42 Na comarca da capital do TJ/ES, inexistem varas especializadas para a matéria de violência doméstica e familiar contra a mulher, de forma que as varas criminais são as responsáveis pelo processo e pelo julgamento de casos da referida matéria.

De acordo com o Regime Jurídico dos Servidores Públicos Civis do Estado do Espírito Santo, julgue os itens a seguir.

43 Assegurar o mesmo tratamento, a equivalência e a igualdade de remuneração entre os cargos de atribuições iguais ou assemelhadas é objetivo do princípio da isonomia.

44 As cominações civis, penais e administrativas decorrentes de responsabilização dos servidores públicos podem cumular-se, mas a absolvição criminal somente afasta a responsabilidade civil ou administrativa caso se conclua pela inexistência do fato ou pela negativa da autoria do servidor público.

De acordo com o Plano de Carreiras e de Vencimentos dos servidores efetivos do Poder Judiciário do estado do Espírito Santo, julgue os itens a seguir.

45 A critério da administração e por opção do servidor, se houver disponibilidade orçamentária, a jornada de trabalho dos servidores efetivos poderá ser ampliada para até oito horas diárias, com o correspondente acréscimo ao vencimento básico, sendo possível a esses servidores cumprir sete horas ininterruptas, a critério do TJ/ES.

46 Vencimento básico é a retribuição pecuniária pelo efetivo exercício do cargo, conforme o padrão, a classe e o nível em que o servidor é enquadrado, acrescido dos adicionais e de outras vantagens.

De acordo com a Lei de Reestruturação e Modernização da Estrutura Organizacional Administrativa do TJ/ES, julgue o item a seguir.

47 O Núcleo de Processamento de Recursos Eletrônicos encontra-se vinculado à Presidência do TJ/ES.

Conforme o Regimento Interno do TJ/ES, julgue os itens que se seguem.

48 Compete ao Conselho da Magistratura julgar os recursos de penas disciplinares impostas, originariamente, pelo corregedor-geral de justiça.

49 No âmbito da correição parcial, poderá ser proferida decisão que conceda ou negue medida liminar, a qual é irrecorrível e deve ser reapreciada somente no julgamento do mérito da correição parcial, quando, então, poderá ser mantida ou reformada.

50 No que se refere aos julgamentos cíveis, nos órgãos do TJ/ES, os primeiros processos a serem julgados serão os agravos de instrumento e os últimos, as ações rescisórias.

Espaço livre

-- CONHECIMENTOS ESPECÍFICOS --

Julgue os próximos itens, a respeito das características e das propriedades dos materiais.

51 Um semicondutor do tipo-*n* pode ser produzido pela utilização, como impureza substitucional na rede cristalina do silício, de elementos com três elétrons na camada de valência, a exemplo do alumínio.

52 Para aplicações em níveis baixos de tensão, devem ser utilizados materiais com alta rigidez dielétrica para se evitar a ruptura do isolante.

53 As vantagens de utilizar a mica em aplicações elétricas incluem o fato de as suas características não variarem devido à temperatura.

54 Uma desvantagem da utilização de óleos minerais como isolantes é a sua combustão espontânea quando sobreaquecido.

Quanto às características dos sistemas de comunicação em amplitude modulada (AM), julgue os itens a seguir.

55 Os sistemas DSB são menos sensíveis aos efeitos de desvanecimento seletivo que ocorrem nas transmissões de sinais por meio de reflexão na ionosfera quando comparados aos SSB.

56 Em uma aplicação cuja largura da banda passante seja um requisito limitador, os sistemas DSB são preferíveis aos SSB.

57 No que se refere à potência em um mesmo alcance de transmissão, um sistema SSB apresenta maior eficiência em comparação ao AM de portadora suprimida.

58 Os sistemas SSB apresentam, em relação aos sistemas AM-DSB, maior complexidade e maior custo operacional.

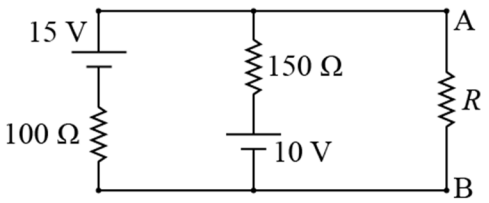

Tendo como referência o circuito precedente, julgue os itens subsequentes.

59 O circuito equivalente de Norton entre os terminais A e B do circuito apresentado possui uma fonte de corrente em série com uma resistência equivalente.

60 O circuito equivalente de Thévenin entre os terminais A e B do circuito apresentado possui fonte de tensão de 5 V.

61 Se a resistência do resistor R for 70 Ω, o valor da corrente entre os terminais A e B do circuito será 0,10 A.

62 Se as resistências de 100 Ω e 150 Ω forem intercambiadas, o valor da resistência equivalente de Thévenin do novo circuito seria reduzido em 50% em comparação com a resistência equivalente de Thévenin do circuito original.

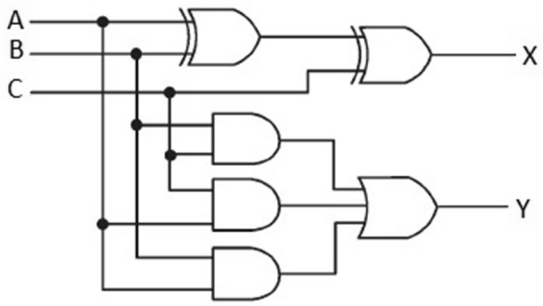

Considerando o circuito precedente, julgue os próximos itens.

63 O circuito apresentado é do tipo meio-somador ou *half adder*.

64 Uma operação aritmética com dois números de 5 *bits* pode ser realizada por meio da conexão, em paralelo, de quatro circuitos idênticos ao circuito apresentado.

65 As famílias BiCMOS combinam a lógica CMOS com o circuito de saída TTL para usufruir das vantagens de ambas as tecnologias.

66 Se o circuito for um somador completo, é possível transformá-lo em um subtrator completo a partir da negação da entrada A que alimenta as portas E do *bit* de transporte de saída Y.

A respeito de conversão analógica-digital (A/D), julgue os itens subsecutivos.

67 Um conversor de 8 *bits* opera com 4.096 pontos de escala e é compatível com portas paralelas de computadores.

68 Um conversor do tipo escada binária permite a conversão A/D utilizando-se apenas dois valores de resistores.

69 Para obter um conversor de 8 *bits* do tipo simultâneo, serão necessários 255 circuitos comparadores.

70 Para obter um conversor do tipo rampa digital, serão necessários menos circuitos comparadores para compor um conversor do tipo simultâneo.

Com relação a máquinas elétricas e transformadores de potência, julgue os itens a seguir.

71 Nos casos em que o controle de velocidade de carga é necessário, os motores CC em conexão *shunt* são os mais indicados, pois neles é possível a conexão em série ou em paralelo de seus enrolamentos de campo e de armadura.

72 Se um motor de indução trifásico de oito polos e com frequência nominal de 60 Hz for alimentado com fonte de tensão com frequência igual a 60 Hz e operar com escorregamento de 3%, a velocidade de seu eixo será superior a 870 rpm.

73 Em se tratando de um transformador de distribuição de potência nominal igual a 120 kVa, de 16 kV para 500 V, que opera em condições normais, a corrente de linha na fonte IL_F é inferior a 8 A e a corrente de linha na carga IL_C é maior ou igual a $31IL_F$.

74 O rendimento de um motor síncrono trifásico é inferior ao de um motor de indução trifásico de mesma potência, tensão e frequência nominal, pois o motor síncrono possui escorregamento maior, em função do baixo acoplamento entre os campos magnéticos dos enrolamentos de campo e de armadura.

A respeito de subestações e equipamentos elétricos, julgue os seguintes itens.

75 A fim de reduzir os custos de instalação, deixou-se de utilizar chaves seccionadoras para manobra em subestações de média tensão, uma vez que a excelente qualidade dos atuais disjuntores de média tensão permite que as operações de manobra e seccionamento sejam feitas com o uso desses disjuntores.

76 Para-raios de média tensão são obrigatórios para subestações, mesmo que eles já existam no ponto de entrega de energia da concessionária.

77 Disjuntores de média tensão podem possuir relé de subtensão integrado com o propósito de desligar a carga em situações em que a tensão de alimentação fique abaixo da mínima programada, que pode ser, por exemplo, igual a 0,9 pu da tensão nominal.

Julgue os itens que se seguem, acerca de circuitos trifásicos de potência e de faltas em sistemas de energia elétrica.

78 Em faltas simétricas, as componentes de sequência positiva, de sequência negativa e de sequência zero são iguais; por outro lado, nas faltas assimétricas, como as componentes são diferentes entre si, a análise das faltas segue lógica diferente para cada tipo de falta.

79 O motor de indução trifásico pode ser ligado por meio de conexões em delta, em estrela a três fios e em estrela a quatro fios, sendo esta última a mais comum na indústria.

80 A potência consumida por uma carga elétrica de baixa tensão desequilibrada conectada à rede na configuração estrela a três fios pode ser aferida por meio do método dos dois wattímetros.

81 Em um circuito elétrico corretamente representado em pu, se a linha que conecta a fonte à carga possui impedância igual a 0,05 pu, ela produz queda de tensão igual a 0,04 pu quando percorrida por uma corrente de 0,8 pu.

Julgue os próximos itens, acerca de acionamentos elétricos e de acordo com as normas vigentes relacionadas ao projeto e à execução de instalações elétricas de baixa tensão.

82 Se, no projeto da instalação elétrica de um edifício comercial de dois pavimentos alimentado em baixa tensão, um eletroduto no piso do pavimento superior possuir fiação dos circuitos 4 e 33, será adequado que o circuito 4 pertença a um quadro terminal do pavimento inferior e que o circuito 33 pertença a um quadro terminal do pavimento superior.

83 Tanto os circuitos terminais quanto os circuitos de distribuição são dimensionados com base na potência instalada, garantindo-se o uso de critério conservador nos dimensionamentos da instalação.

84 A seção transversal mínima de condutor de cobre permitida para instalações residenciais é de 2,5 mm^2.

85 Há casos em que é possível, em uma instalação elétrica, utilizar simultaneamente os esquemas de aterramento TN-C e TN-S.

86 No dimensionamento dos condutores de um circuito terminal, o critério da capacidade de condução de corrente deve ser utilizado juntamente com os demais exigidos pela norma, como o da queda de tensão.

87 A correta aplicação do relé de falta de fase para a proteção de motores elétricos trifásicos exige que, no circuito de comando do acionamento, seja utilizado um contato do tipo NA do relé em série com a bobina do contator que aciona o motor.

88 A Norma Regulamentadora (NR) n.º 10 aplica-se às fases de geração, transmissão, distribuição e consumo, incluídas as etapas de operação e manutenção das instalações elétricas, e prevê, entre outras medidas, a realização de treinamento específico para segurança em instalações e serviços em eletricidade, composto por curso básico e por curso complementar, sendo aquele primeiro pré-requisito para este último.

Acerca da fiscalização de obras e de serviços, julgue os itens subsequentes, conforme as legislações profissionais pertinentes à atuação de engenheiros.

89 Engenheiro servidor público detentor de anotação de responsabilidade técnica (ART) de cargo e função relativa ao seu órgão de lotação é dispensado, pelo conselho regional de engenharia e agronomia (CREA), de ART específicas de projeto e de execução em obras e serviços específicos.

90 Uma das atividades mais importantes do engenheiro na fiscalização de uma obra é a medição de serviços executados, para cuja realização o conselho regional de engenharia e agronomia (CREA) exige a anotação de responsabilidade técnica (ART) de fiscalização, a qual é distinta da ART de projeto e da ART de execução de obra.

No que diz respeito à organização administrativa e à administração direta e indireta, julgue os itens a seguir.

91 A desconcentração administrativa consiste na distribuição interna de competências feita pela administração pública dentro da mesma pessoa jurídica.

92 De acordo com a jurisprudência do STJ, no âmbito do direito administrativo, aplica-se a teoria da representação, segundo a qual o agente que manifesta a vontade do Estado o faz como seu representante legal.

93 Conforme a jurisprudência do STF, a OAB é uma entidade da administração indireta da União.

94 De acordo com a jurisprudência do STF, é vedada autorização legislativa genérica para a criação de subsidiárias de entidades da administração indireta.

Julgue os próximos itens, relativos ao ato administrativo e ao processo administrativo.

95 A autorização é exemplo de ato administrativo vinculado e deve ser concedida pela administração, caso o interessado pela sua obtenção tenha cumprido todas as exigências legais.

96 Conforme disposto na Lei n.º 9.784/1999, nos processos administrativos, é obrigatória a aplicação retroativa de nova interpretação da norma administrativa, a fim de melhor garantir o atendimento do interesse público.

97 São atributos dos atos administrativos: competência, finalidade, forma, motivo e objeto.

98 Nos termos da Lei n.º 9.784/1999, em regra, os atos do processo administrativo não dependem de forma determinada.

Com relação aos agentes públicos e aos poderes administrativos, julgue os itens seguintes.

99 O abuso de poder é gênero do qual são espécies o desvio de poder (ou desvio de finalidade) e o excesso de poder.

100 Os cargos, empregos e funções públicas são acessíveis apenas aos brasileiros natos ou naturalizados.

101 As funções de confiança e os cargos em comissão destinam-se apenas às atribuições de direção, chefia e assessoramento.

102 O poder de polícia tem origem em um vínculo geral entre os indivíduos e a administração pública.

Julgue os próximos itens, concernentes às licitações e aos contratos administrativos.

103 Segundo a Lei n.º 8.666/1993, a licitação tem por finalidade garantir a observância do princípio constitucional da isonomia, a seleção da proposta mais vantajosa para a administração e a promoção do desenvolvimento nacional sustentável.

104 A Lei n.º 14.133/2021 veda expressamente a forma eletrônica na celebração de contratos e de termos aditivos.

105 O pregão, a concorrência, o convite, o leilão e o diálogo competitivo são modalidades de licitações previstas na Lei n.º 14.133/2021.

Acerca das disposições constitucionais sobre os princípios fundamentais da Constituição Federal de 1988 (CF), os direitos e as garantias fundamentais e o Poder Judiciário, julgue os próximos itens.

106 A República Federativa do Brasil, formada pela União, pelos estados, pelos municípios e pelo Distrito Federal, constitui-se em Estado Democrático de Direito e tem como objetivos fundamentais os valores sociais do trabalho e a liberdade de expressão.

107 No recurso especial, cuja competência para julgamento é do STJ, o recorrente deverá demonstrar a relevância das questões de direito federal infraconstitucional discutidas no caso bem como apontar se as hipóteses que podem caracterizar essa relevância estão taxativamente previstas no texto constitucional.

108 Membro do STF deverá ser escolhido entre cidadãos com menos de setenta anos de idade e sua nomeação deverá ser realizada pelo presidente da República, depois de a escolha ser aprovada pela maioria absoluta do Senado Federal.

109 O direito à proteção dos dados pessoais é garantia fundamental, prevista expressamente na CF, dos brasileiros e dos estrangeiros residentes no país.

110 Todos têm direito a receber dos órgãos públicos informações de seu interesse particular, ou de interesse coletivo ou geral, que serão prestadas no prazo da lei, sob pena de responsabilidade, ressalvadas aquelas cujo sigilo seja imprescindível à segurança da sociedade e do Estado.

De acordo com o estabelecido na CF sobre a organização político-administrativa da República Federativa do Brasil, a administração pública e os servidores públicos, julgue os itens subsequentes.

111 A organização político-administrativa da República Federativa do Brasil compreende a União, os estados, os territórios, o Distrito Federal e os municípios, todos autônomos, nos termos da CF.

112 Os estados podem explorar diretamente os serviços locais de gás canalizado, sendo vedada a sua regulamentação por meio de medida provisória.

113 Os cargos, os empregos e as funções públicas são acessíveis aos brasileiros e aos estrangeiros que preencham os requisitos estabelecidos em lei.

114 O servidor público titular de cargo efetivo poderá ser readaptado para exercício de cargo cujas atribuições e responsabilidades sejam compatíveis com a limitação que tenha sofrido em sua capacidade física ou mental, enquanto permanecer em tal condição, desde que possua a habilitação e o nível de escolaridade exigidos para o cargo de destino, mantida a remuneração do cargo de origem.

115 O servidor público somente adquirirá estabilidade após a realização de avaliação especial de desempenho por comissão instituída especificamente para essa finalidade e, caso seja declarada a desnecessidade do seu cargo depois de adquirida essa condição, ele será posto em disponibilidade até seu adequado aproveitamento, recebendo, durante esse período, remuneração proporcional ao tempo de serviço.

116 O servidor que se aposentar por tempo de contribuição decorrente de cargo, emprego ou função pública não perderá o vínculo com a administração pública que tenha gerado o referido tempo de contribuição.

Julgue os itens seguintes, relativos ao Poder Legislativo e ao Poder Executivo e às funções essenciais à justiça.

117 Salvo disposição constitucional em contrário, as deliberações de cada casa do Congresso Nacional bem como de suas comissões serão realizadas por maioria absoluta dos votos.

118 O deputado ou o senador que for investido no cargo de secretário de Estado não perderá o mandato, podendo optar pela remuneração de parlamentar.

119 A CF erigiu o Ministério Público, a Advocacia-Geral da União e a Defensoria Pública à categoria de órgãos cuja função é essencial à justiça, assegurando a cada uma dessas instituições autonomia funcional e administrativa bem como a iniciativa de sua proposta orçamentária.

120 O Congresso Nacional somente poderá decretar estado de calamidade pública após proposta privativa do presidente da República.