SERVIÇO PÚBLICO FEDERAL
MINISTÉRIO DA EDUCAÇÃO
UNIVERSIDADE FEDERAL DE UBERLÂNDIA
Pró-Reitoria de Graduação
Diretoria de Processos Seletivos

CONCURSO PÚBLICO PARA TÉCNICO-ADMINISTRATIVO EM EDUCAÇÃO

EDITAL PROGEP Nº 27/2023

TIPO I

ANALISTA DE TECNOLOGIA DA INFORMAÇÃO/ ÁREA II – INFRAESTRUTURA DE REDES E SERVIÇOS

SÓ ABRA ESTE CADERNO DE QUESTÕES QUANDO O FISCAL AUTORIZAR
LEIA ATENTAMENTE AS INSTRUÇÕES ABAIXO

PROVA OBJETIVA

1. Esta prova é composta de 40 questões objetivas de múltipla escolha.
2. Para se dirigir aos fiscais, levante o braço e aguarde ser atendido, sentado em sua carteira.
3. O candidato não poderá fazer qualquer anotação na Folha de Respostas ou no Caderno de Questões até que seja autorizado o início da prova pelo fiscal.
4. Após ser autorizado, abra o caderno, verifique o seu conteúdo e solicite imediatamente a troca caso faltem folhas ou haja falhas na impressão.
5. Assine seu nome conforme o documento de identificação, na declaração da capa do Caderno de Questões e na Folha de Respostas.
6. Transfira suas respostas para a Folha de Respostas, conforme as instruções lá contidas.
7. O preenchimento correto da Folha de Respostas é de responsabilidade do candidato e deverá ser realizado durante o período de realização da prova. Não haverá substituição dessa folha.
8. É de responsabilidade do candidato a entrega de sua Folha de Respostas.
9. O candidato que for flagrado portando quaisquer aparelhos eletrônicos ou de telecomunicações, mesmo desligados – inclusive telefone celular –, terá sua prova anulada.
10. O candidato que deixar aparelhos eletrônicos emitirem qualquer tipo de som durante a prova será eliminado do processo.
11. Ao término da prova, este caderno deverá ser levado pelo candidato.

OS FISCAIS NÃO ESTÃO AUTORIZADOS A DAR INFORMAÇÕES SOBRE ESTA PROVA

DECLARAÇÃO

Declaro que li e estou ciente das informações que constam na capa deste Caderno de Questões, nas Folhas de Respostas, bem como dos avisos que foram transmitidos pelos fiscais de sala.

_____

ASSINATURA

PROGRAD Pró-Reitoria de Graduação

DIRPS Diretoria de Processos Seletivos

RASCUNHO

LÍNGUA PORTUGUESA

QUESTÃO 01

Para muitos, os cheiros destravam lembranças que datam da infância. Sentir o perfume da vovó em outra pessoa pode levar você numa viagem no tempo até a casa dela. Os pesquisadores acreditam que isso acontece por causa da proximidade entre determinadas regiões do cérebro e o bulbo olfatório, **que transmite as informações do nariz**. "O bulbo olfatório fica perto da amígdala, **que regula nossas emoções**, e do hipocampo, **estrutura importante que codifica e recupera lembranças**", esclarece Erika Laukka, de Estocolmo. "As lembranças trazidas pelos cheiros podem ser mais emocionais e profundas do que as provocadas por outros sentidos".

O Dr. Hummel, de Dresden, acrescenta: "Quem perde o olfato, perde essas lembranças. É como se a chave fosse perdida".

FIELDS, Lisa. Nosso misterioso olfato. **Seleções/Reader's Digest**. Mai. 2021. Rio de Janeiro: Plural Indústria Gráfica. p. 59. (Fragmento).

Considerando que se trata de uma matéria de divulgação científica, é **INCORRETO** afirmar que

A) as sentenças negritadas no trecho cumprem a função de explicar ou definir, ao leitor leigo, elementos/termos próprios do campo científico.
B) tipos de sentenças, como as negritadas no trecho, são mobilizadas somente em textos de divulgação científica.
C) tipos de sentenças, como as negritadas no trecho, tendem a ser recorrentes em textos de divulgação científica.
D) as sentenças negritadas no trecho são recursos linguísticos que auxiliam na didatização do conteúdo apresentado.

QUESTÃO 02

Momento de transformação

Inovações tecnológicas têm redesenhado o sistema de saúde no Brasil e no mundo. O processo de transformação foi intensificado com a pandemia, com o avanço da telemedicina e do rastreamento da contaminação. A pesquisa genética propiciou o desenvolvimento da medicina personalizada, específica para cada paciente; robôs e equipamentos permitem cirurgias a distância; automação de processos e integração de informações ajudam nas decisões médicas.

Ao mesmo tempo, o setor continua a enfrentar velhos problemas, que exigem mais recursos e melhor gestão para ampliar a eficiência. Entre os desafios estão a falta de verbas públicas para o Serviço Único de Saúde (SUS), que teve queda de 77% em investimentos em menos de uma década, em contraste com os altos preços dos planos de saúde, que subiram 15,5% neste ano. Há ainda outros problemas estruturais como o sistemático déficit da balança comercial, que chegou a US$ 18,5 bilhões em 2021.

A pandemia mostrou a grande dependência externa com a necessidade de importações de máscaras, respiradores e outros equipamentos. Embora os desafios sejam grandes, há iniciativas como as Parcerias para o Desenvolvimento Produtivo (PDPs), que operam com a transferência de tecnologia estrangeira para atender às necessidades do SUS.

DA EDIÇÃO. Carta ao leitor. **Valor Setorial Saúde**. Jun. 2022. Rio de Janeiro: Grupo Globo. p. 4.

Com base na leitura do texto, é correto afirmar que a expressão negritada "Ao mesmo tempo" introduz informações que

A) invalidam a ideia de que as coisas estão mudando.
B) provam o pessimismo da revista em relação à ocorrência de mudanças.
C) mostram que o momento de transformação ainda está em curso.
D) sustentam a ideia de que mudanças estruturais nunca ocorrerão no Brasil.

QUESTÃO 03

Uma visita indesejada bate à porta. Resolve se instalar, causa uma reviravolta e só vai embora meses depois. Ah, um detalhe: a dona da casa está grávida.

De acordo com o Atlas do Diabetes, da *International Diabetes Federation* (IDF), estima-se que, em 2021, cerca de 80% dos casos de mães que apresentaram hiperglicemia na gravidez foram decorrentes de Diabetes Mellitus Gestacional (DMG). No Brasil, a prevalência no Sistema Único de Saúde (SUS) é de aproximadamente 18% das gestações. E a tendência é de aumento dos números. Diagnóstico precoce e tratamento fazem toda a diferença, por isso, ter informação é essencial.

COSTA, Juliana. Que seja doce? **Claudia**. Ano 61, dez. 2022. São Paulo: Editora Abril. p. 55. (Fragmento adaptado).

A relação entre as informações apresentadas no primeiro e no segundo parágrafos do trecho é

A) coerente, por se tratar de uma analogia.
B) incoerente, por se tratar de uma justaposição sem sentido.
C) coerente, por se tratar de uma tautologia.
D) incoerente, por se tratar de uma discrepância evidente.

Leia o texto a seguir para responder as questões 04 e 05.

O brado do Ipiranga, a declaração de Independência pelo então príncipe regente Dom Pedro de Alcântara (1798-1834), foi construído historicamente como um dos atos fundadores do Brasil, afirmam os estudiosos do período. Sua representação mais emblemática é o quadro *Independência ou morte!*, de 4,15 metros (m) por 7,60 m, elaborado entre 1886 e 1888 em Florença, na Itália. Exposto no salão nobre do Museu Paulista da Universidade de São Paulo (MP-SP), sabe-se hoje que seu autor, Pedro Américo de Figueiredo e Melo (1843-1905), um dos mais famosos pintores brasileiros do final do século XIX, não o concebeu como tentativa de representação fidedigna do ato nem como fantasia desvinculada da realidade.

A pintura expressa não só uma intensa pesquisa sobre a história e a cultura brasileiras, mas também uma marcante influência europeia, observa a historiadora Michelli Scapol Monteiro. Em 2019 e 2020, como parte de seu estágio de pós-doutorado no MP, ela visitou arquivos, bibliotecas e museus de Florença e Paris para identificar as influências artísticas e políticas do quadro e as referências a outras obras e artistas, também chamadas de citações, procedimento comum em pinturas históricas da época.

“As citações eram uma forma de o artista mostrar erudição e conhecimento de seus predecessores e contemporâneos”, diz ela. “Serviam para mostrar deferência a pinturas que inspiram a composição de uma tela”. As citações aparecem geralmente nos gestos de personagens, em detalhes ou na disposição dos elementos de uma cena que se assemelham aos das obras inspiradoras. **Costumavam ser esperadas e até valorizadas, por evidenciarem a capacidade de um artista em adaptar um elemento prévio a um novo contexto.**

ALBERGARIA, Danilo. As raízes do quadro *Independência ou morte!* **Pesquisa FAPESP**. Ano 23, n. 318, ago., 2023. p. 59. (Fragmento adaptado.)

QUESTÃO 04

Em relação ao enunciado negritado no primeiro parágrafo, é correto afirmar que a relação de sentido existente entre as expressões “O brado do Ipiranga” e “a declaração de Independência pelo então príncipe regente Dom Pedro de Alcântara (1798-1834)” é expressa pelo trecho

A) O brado do Ipiranga, isto é, a declaração de Independência pelo então príncipe regente do Pedro de Alcântara (1798-1834), foi construído historicamente como um dos atos fundadores do Brasil, afirmam os estudiosos do período.
B) O brado do Ipiranga, como a declaração de Independência pelo então príncipe regente do Pedro de Alcântara (1798-1834), foi construído historicamente como um dos atos fundadores do Brasil, afirmam os estudiosos do período.
C) O brado do Ipiranga, como exemplifica a declaração de Independência pelo então príncipe regente do Pedro de Alcântara (1798-1834), foi construído historicamente como um dos atos fundadores do Brasil, afirmam os estudiosos do período.
D) O brado do Ipiranga, diferentemente da declaração de Independência pelo então príncipe regente do Pedro de Alcântara (1798-1834), foi construído historicamente como um dos atos fundadores do Brasil, afirmam os estudiosos do período.

QUESTÃO 05

Em relação ao enunciado negritado no terceiro parágrafo, assinale a alternativa que apresenta uma paráfrase do trecho “Costumavam ser esperadas e até valorizadas”.

A) Costumavam ser esperadas e valorizadas.
B) Costumavam ser valorizadas e até esperadas.
C) Costumavam ser esperadas e, mais que isso, valorizadas.
D) Costumavam ser valorizadas e esperadas.

QUESTÃO 06

Uma das questões mais perniciosas das mudanças climáticas é que estamos falando de um sistema muito complexo. Um exemplo cada vez mais evidente disso está surgindo no extremo norte das Américas. No Alaska, novos lagos estão brotando do nada – e se tornando impulsionadores poderosos de mais aquecimento. O aumento da temperatura média, com verões mais quentes, promove o derretimento de *permafrost* – gelo misturado ao solo, logo abaixo da superfície. Ele se transforma em água e há o colapso da superfície, que afunda. Nasce um lago. E o maior problema vem em seguida: o material orgânico que até então estava congelado passa a ser consumido por microorganismos metanógenos. Aí esse metano passa a borbulhar da água em copiosas quantidades. E o metano retém 100 vezes mais calor na atmosfera do que o CO_2.

Um desses novos lagos ganhou o nome de Big Trail. Cinquenta anos atrás, ele nem existia. Agora é uma das maiores fontes emissoras de metano no Ártico. E está bem longe de ser a única. **Do Alaska à Sibéria, o processo de derretimento está impulsionando as emissões de metano. Que por sua vez aumentam o efeito estufa. Que por sua vez eleva a temperatura média do planeta. Que por sua vez produz mais derretimento de gelo.** E por aí vai...

NOGUEIRA, Salvador. Carbono zero. **Superinteressante**. Edição 445, ano 33, n. 11, nov. 2022. São Paulo: Editora Abril. p. 12. (Fragmento adaptado).

O trecho negritado apresenta um conjunto de informações sequenciadas e relacionadas entre si por meio de relações de sentido

A) temporais.
B) aditivas e explicativas.
C) proporcionais.
D) causais e consecutivas.

QUESTÃO 07

Livro reúne os casos clínicos que projetaram Freud

Você não precisa ser um psicanalista para perambular pelas histórias de quem passou, em carne e osso, pelo divã de Sigmund Freud. Em narrativas que entraram para os anais da ciência e da literatura, o médico de Viena expõe como o método inventado por ele ajuda a montar o quebra-cabeça das experiências e dos sofrimentos psíquicos vividos por cinco personagens reais – Dora, Schreber, o pequeno Hans, o Homem dos Ratos e o Homem dos Lobos. Os nomes até insinuam a vocação literária dos relatos, mas, fora as descrições biográficas, com direito a episódios que seriam facilmente (auto)censurados no início do século 20, os textos oferecem o roteiro freudiano para investigar as origens de histerias, neuroses, fobias e obsessões – com destaque para a interpretação de sonhos e episódios ligados à infância e às descobertas sexuais. Na obra recém-publicada pela Autêntica, **as cinco histórias clínicas ganham nova tradução e vêm acrescidas de notas explicativas e materiais inéditos em português**. Goste-se ou não de até onde ele vai – na mente e na leitura dos casos –, é Freud puro.

DA EDIÇÃO. Livro reúne casos clínicos que projetaram Freud. **Veja Saúde**. N. 485, nov., 2022. São Paulo: Editora Abril. p.18. (Fragmento).

Com base no trecho negritado – e também em outros elementos que compõem o texto acima, como seu título, por exemplo –, é correto afirmar que o objetivo discursivo primordial do texto é

A) divulgar o lançamento da obra e levar o leitor a se interessar por ela.
B) argumentar que leigos são capazes de ler a obra, porque vem com notas explicativas.
C) mostrar que a obra é confiável, porque a nova tradução para o português é boa.
D) dar a conhecer o ineditismo da obra recém-publicada pela Editora Autêntica.

QUESTÃO 08

A pesquisa Ibope de 2019 mostra que 34% da população brasileira nunca foi ao oftalmologista. O dado é preocupante, principalmente considerando que a Organização Mundial de Saúde (OMS) estima que, até 2050, metade da população será míope. E engana-se quem pensa que esse é um problema apenas de adultos. A visita ao consultório desse especialista deve começar cedo.

A dra. Adriana Fecarotta, especialista em oftalmopediatria, explica que o primeiro exame oftalmológico deve ser feito antes dos 6 meses de vida e que crianças com até 2 anos de idade devem visitar oftalmologista a cada 6 meses. Depois disso, **e caso não haja anormalidade**, recomenda-se o acompanhamento anual.

DA EDIÇÃO. Crianças também precisam ir ao oftalmologista. **Veja Saúde**. N. 485, nov., 2022. São Paulo: Editora Abril. p. 69. (Fragmento).

A oração negritada cumpre, em relação à oração subsequente, a função de expressar um sentido de

A) condição.
B) adição.
C) concessão.
D) conformidade.

Leia o texto a seguir para responder as questões 9 e 10.

O mundo inteiro vem sofrendo impactos econômicos por causa da pandemia da Covid-19. E, por conta das medidas de restrição à circulação de pessoas, muitas lojas tiveram de ser fechadas temporariamente. **Nesse cenário de incertezas**, **talvez os desafios mais importantes sejam manter o vínculo com o consumidor e conquistar novos clientes, apesar de tudo.**

MUFARREJ, Liane. Como eles mantêm a confiança do consumidor em tempos difíceis. **Seleções/Reader's Digest**. Jul., 2021. Rio de Janeiro: Plural Indústria Gráfica. p. 75. (Fragmento adaptado.)

QUESTÃO 9

A expressão "Nesse cenário de incertezas", no trecho negritado, faz remissão

A) aos impactos econômicos causados pela pandemia da Covid-19.
B) a tudo o que foi descrito anteriormente ao uso da expressão.
C) às medidas de restrição à circulação de pessoas.
D) ao fechamento temporário de lojas.

QUESTÃO 10

No trecho negritado, o uso do termo "talvez" marca a

A) não validade do que a autora afirma.
B) inabilidade da autora na escolha de expressões que sustentam uma argumentação sólida.
C) insegurança da autora frente às incertezas do cenário descrito.
D) relação que a autora do texto mantém com o que afirma.

NOÇÕES DE INFORMÁTICA

QUESTÃO 11

Sobre as funcionalidades para criação de gráficos no Microsoft Excel 2013, marque a alternativa **INCORRETA**.

A) Os gráficos podem ser criados facilmente através da funcionalidade que sugere formatos a partir de uma análise rápida dos dados da planilha. Não é necessário selecionar dados, e a funcionalidade sugere gráficos para todos os dados da planilha.
B) A linha de tendência possui diversos tipos, incluindo exponencial, linear e polinomial. É possível indicar quantas previsões serão feitas pela linha de tendência.
C) Os gráficos podem contemplar dois eixos verticais distintos para melhor acomodar séries de dados que possuem escalas diferentes. A primeira escala seria representada no canto esquerdo do gráfico, e a segunda escala seria representada no canto direito do gráfico.
D) Os gráficos *sparkline* ocupam apenas uma célula. Dentre os tipos disponíveis, podemos citar os gráficos em linhas, colunas e ganhos/perdas.

QUESTÃO 12

Considerando as versões de 32 bits e de 64 bits do Microsoft Windows 10, marque a alternativa correta.

A) Um processador de 64 bits pode executar tanto a versão de 32 bits quanto a versão de 64 bits do Microsoft Windows 10.
B) O Microsoft Windows 10 de 32 bits permite utilizar até o máximo de 32GB (gigabyte) de memória principal (RAM).
C) O Microsoft Windows 10 de 64 bits permite utilizar até o máximo de 64GB (gigabyte) de memória principal (RAM).
D) Para verificar se o sistema operacional é de 32 ou 64 bits, é necessário acessar a seção “Aplicativos”, no programa “Configurações do Windows”.

QUESTÃO 13

Considere a planilha a seguir, que apresenta o número de habitantes e o número de estados por região do Brasil. Marque a alternativa que representa a fórmula capaz de analisar e calcular o número total de estados que estão localizados em regiões do Brasil que possuem mais de 20.000.000 (vinte milhões) de habitantes.

	A	B	C
1	REGIÃO	NÚM. HABITANTES	NÚM. ESTADOS
2	Centro Oeste	15.200.000	4
3	Nordeste	56.100.000	9
4	Norte	17.300.000	7
5	Sudeste	85.100.000	4
6	Sul	29.000.000	3

A) =C3+C5+C6
B) =SOMA(C2:C6)
C) =C2:C6; SE “B$>20000000”
D) =SOMASE(B2:B6; ">20000000"; C2:C6)

QUESTÃO 14

O Microsoft Word 2013 possui o recurso de sumário, o qual permite manter a lista de capítulos e de seções de documentos longos, como livros e relatórios, facilmente organizada e atualizada. Considerando tal recurso, assinale a alternativa **INCORRETA**.

A) Com a utilização dos estilos de título, pode-se gerar o sumário de maneira automática, assim como mantê-lo fiel a alterações futuras dos títulos.
B) Ao selecionar o botão “Sumário”, na Guia “Referência”, uma nova página com a lista de títulos do documento é automaticamente inserida.
C) O sumário pode ser personalizado quanto à quantidade de níveis desejada, assim como quanto à associação entre o nível e o estilo de título.
D) A alteração da formatação de um estilo de título não altera a formatação das entradas correspondentes no Sumário.

QUESTÃO 15

No Microsoft Outlook 2013, temos uma interface amigável para trabalhar com e-mails. Ao redigir e-mails, podemos informar diferentes tipos de destinatários e uma breve descrição do assunto. A esse respeito, assinale a alternativa **INCORRETA**.

A) Para (*To*, em inglês): é o campo que contém endereços de e-mails destinatários e cujos endereços estão visíveis a todos os demais destinatários.
B) Cópia (*Cc*, em inglês): nesse campo, são inseridos os destinatários que receberão cópia da mensagem e cujos endereços estão visíveis a todos os demais destinatários.
C) Cópia Oculta (*Bcc*, em inglês): nesse campo, são inseridos destinatários que receberão cópia da mensagem e cujos endereços não estão visíveis aos demais destinatários.
D) Assunto (*Subject*, em inglês): é um campo obrigatório, que contém uma breve descrição do tema tratado na mensagem.

LEGISLAÇÃO

QUESTÃO 16

Considerando a lei 8.112, de 11 de dezembro de 1.990, que dispõe o regime jurídico dos servidores públicos civis da União, das autarquias e das fundações públicas federais, leia as disposições abaixo:

I. Por motivo de crença religiosa ou de convicção filosófica ou política, o servidor não poderá ser privado de quaisquer dos seus direitos, sofrer discriminação em sua vida funcional, nem se eximir do cumprimento de seus deveres.
II. Poderão ser instituídos, no âmbito dos Poderes Executivo, Legislativo e Judiciário, prêmios pela apresentação de ideias, inventos ou trabalhos que favoreçam o aumento de produtividade e a redução dos custos operacionais, como forma de incentivo funcional.
III. As funções de confiança exercidas por pessoas não integrantes de tabela permanente do órgão ou entidade onde têm exercício ficam transformadas em cargos em comissão, e mantidas enquanto não for implantado o plano de cargos dos órgãos ou entidades na forma da lei.
IV. Os empregos dos servidores estrangeiros com estabilidade no serviço público, enquanto não adquirirem a nacionalidade brasileira, passarão a integrar tabela em extinção, do respectivo órgão ou entidade, sem prejuízo dos direitos inerentes aos planos de carreira aos quais se encontrem vinculados os empregos.

Marque a alternativa que apresenta as disposições previstas na lei 8.112/1.990:

A) I e II, apenas.
B) III e IV, apenas.
C) I, II e III, apenas.
D) I, II, III e IV.

QUESTÃO 17

O decreto nº 1.171, de 22 de junho de 1.994, aprovou o Código de Ética Profissional do Servidor Público Civil do Poder Executivo Federal. De acordo com a norma, é dever fundamental do servidor público, **EXCETO**:

A) abster-se, de forma absoluta, de exercer sua função, poder ou autoridade com finalidade estranha ao interesse público, mesmo que observando as formalidades legais e não cometendo qualquer violação expressa à lei.
B) ser probo, reto, leal e justo, demonstrando toda a integridade do seu caráter, escolhendo sempre, quando estiver diante de duas opções, a melhor e a mais vantajosa para a entidade administrativa a que pertença.
C) exercer suas atribuições com rapidez, perfeição e rendimento, pondo fim ou procurando prioritariamente resolver situações procrastinatórias, principalmente diante de filas ou de qualquer outra espécie de atraso na prestação dos serviços pelo setor em que exerça suas atribuições, com o fim de evitar dano moral ao usuário.
D) ter respeito à hierarquia, porém sem nenhum temor de representar contra qualquer comprometimento indevido da estrutura em que se funda o Poder Estatal.

QUESTÃO 18

A lei nº 9.784, de 29 de janeiro de 1.999, regula o processo administrativo no âmbito da Administração Pública Federal. Sobre a instrução processual, a norma estabelece que, **EXCETO**:

A) as atividades de instrução destinadas a averiguar e comprovar os dados necessários à tomada de decisão realizam-se de ofício ou mediante impulsão do órgão responsável pelo processo, sem prejuízo do direito dos interessados de propor atuações probatórias.
B) em caso de risco iminente, a Administração Pública poderá motivadamente adotar providências acauteladoras, sem a prévia manifestação do interessado.
C) quando necessária à instrução do processo, a audiência de outros órgãos ou entidades administrativas poderá ser realizada em reunião conjunta, com a participação de titulares ou representantes dos órgãos competentes, lavrando-se a respectiva ata, a ser juntada aos autos.
D) na fase instrutória, o interessado não poderá juntar outros documentos e pareceres, requerer diligências e perícias, bem como aduzir alegações referentes à matéria objeto do processo.

QUESTÃO 19

A ação para a aplicação das sanções previstas pela lei 8.429 de 2 de junho de 1.992 prescreve em 8 (oito) anos, contados a partir da ocorrência do fato ou, no caso de infrações permanentes, do dia em que cessou a permanência. Sobre essa prescrição, leia as disposições abaixo:

I. a instauração de inquérito civil ou de processo administrativo para apuração dos ilícitos referidos nesta lei suspende o curso do prazo prescricional por, no máximo, 180 (cento e oitenta) dias corridos, recomeçando a correr após a sua conclusão ou, caso não concluído o processo, esgotado o prazo de suspensão.
II. o inquérito civil para apuração do ato de improbidade será concluído no prazo improrrogável de 365 (trezentos e sessenta e cinco) dias corridos.
III. interrompida a prescrição, o prazo recomeça a correr do dia da interrupção, pela metade do prazo previsto.
IV. nos atos de improbidade conexos que sejam objeto do mesmo processo, a suspensão e a interrupção relativas a qualquer deles não se estendem aos demais.

As disposições previstas na lei 8.429/1992 são, apenas,

A) I e II.
B) II e IV.
C) I e III.
D) III e IV.

QUESTÃO 20

Sobre a concessão de licenças e afastamentos aos servidores, disciplinada pela lei 8.112, de 11 de dezembro de 1.990, analise as disposições abaixo:

I. a critério da Administração, poderão ser concedidas ao servidor ocupante de cargo efetivo, desde que não esteja em estágio probatório, licenças para o trato de assuntos particulares pelo prazo de até dois anos consecutivos, sem remuneração.
II. poderá ser concedida licença ao servidor para acompanhar cônjuge ou companheiro que foi deslocado para outro ponto do território nacional, para o exterior ou para o exercício de mandato eletivo dos Poderes Executivo e Legislativo, por prazo indeterminado e sem remuneração.
III. o servidor poderá ser cedido para ter exercício em outro órgão ou entidade dos Poderes da União, dos Estados, ou do Distrito Federal e dos Municípios para exercício de cargo em comissão ou função de confiança.
IV. o afastamento de servidor para servir em organismo internacional de que o Brasil participe ou com o qual coopere dar-se-á com a manutenção da respectiva remuneração.

Assinale a alternativa que apresenta apenas disposições **NÃO** previstas na lei 8.112/1990.

A) II e III.
B) I, II e III.
C) I e IV.
D) II, III e IV.

CONHECIMENTOS ESPECÍFICOS

QUESTÃO 21

Em uma máquina com sistema operacional OpenSUSE 15.4, tem-se um arquivo CSV (*comma-separated values*) denominado "lista.csv", com dados de toda a comunidade acadêmica da Universidade, conforme exemplificado no excerto a seguir:

```
nome,email,tipo
joao da silva,joao.silva@exemplo.br,professor
maria de andrade,maria.andrade@exemplo.br,aluno
jose de freitas,jose.freitas@exemplo.br,tecnico
paula ramos,paula.ramos@exemplo.br,terceirizado
```

Marque a alternativa que representa uma maneira, via interface de linha de comando, de extrair desse arquivo uma lista contendo apenas os e-mails (um por linha) de todos os que não são do tipo "aluno", salvando o resultado em um arquivo denominado "nao-alunos.txt". Considere que os comandos são executados sobre o interpretador de comandos "bash".

A) cat lista.csv | grep "aluno" | cut -f 2 -d "," > nao-alunos.txt
B) cat lista.csv | grep "professor/tecnico/terceirizado" | tr 2 > nao-alunos.txt
C) cat lista.csv | grep -v aluno | column -s "," -t -o nao-alunos.txt
D) cat lista.csv | grep -E -v "aluno$" | cut -f 2 -d "," | tee nao-alunos.txt

QUESTÃO 22

No sistema operacional openSUSE 15.4m, o "cron" pode ser utilizado para executar comandos, automaticamente, em momentos pré-definidos. O "cron" utiliza uma tabela de tempo especialmente formatada, provendo algumas opções por padrão.

Considere a entrada no arquivo /etc/crontab a seguir:

```
10 */2 * * 1,3,5 root rm -rf /tmp/files/
```

Assinale a alternativa que melhor representa o significado da entrada indicada acima.

A) A cada 2 minutos, durante a hora 10, nos meses de janeiro, março e maio, será executado, como usuário "root", o comando para remover a pasta "/tmp/files" e todo seu conteúdo de maneira recursiva.
B) A cada dia alternado do mês de outubro, à 1h, às 3h e às 5h, será executado como usuário "root" o comando para remover a pasta "/tmp/files" e todo seu conteúdo de maneira recursiva.
C) Todas as segundas, quartas e sextas, aos 10 minutos de cada hora alternada, será executado como usuário "root" o comando para remover a pasta "/tmp/files" e todo seu conteúdo de maneira recursiva.
D) Às 10h dos dias 1, 3 e 5 de cada mês, em minutos alternados, será executado como usuário "root" o comando para remover a pasta "/tmp/files" e todo seu conteúdo de maneira recursiva.

QUESTÃO 23

Considere as asserções a seguir acerca das ferramentas de interface de linha de comando para gerenciamento de processos no sistema operacional openSUSE 15.4.

I. O comando "ipcs" apresenta uma lista com os recursos de comunicação entre processos em uso no sistema, tais como segmentos de memória compartilhada e semáforos.
II. O comando "top -U 0" exibe tabela de processos de todos os usuários com informações de uso de processador, memória e outros recursos, por processo e taxa de atualização das informações exibidas a cada 0 segundos.
III. O comando "nice" permite ajustar a proporção de tempo de processador que será dado ao comando passado como parâmetro, com valores maiores indicando maior prioridade de uso do processador.
IV. O comando "pstree" exibe uma listagem de processos em forma de árvore, permitindo consultar a relação entre processos em execução.

Estão corretas apenas as asserções

A) I e II.
B) II e III.
C) I e IV.
D) II, III e IV.

QUESTÃO 24

No sistema operacional openSUSE 15.4, o servidor DNS (*Domain Name System*) BIND tem sua configuração tipicamente armazenada no arquivo "/etc/named.conf", enquanto os dados dos domínios gerenciados são armazenados em arquivos separados com extensão ".zone", na pasta "/var/lib/named". Considere o trecho de um arquivo .zone apresentado a seguir:

```
$TTL 2D
example.com. IN SOA      dns  root.example.com. (
          2003072441  ; serial
          1D          ; refresh
          2H          ; retry
          1W          ; expiry
          2D )        ; minimum

          IN ?        dns
          IN ?        10 mail dns
dns         IN A        192.168.1.116
mail        IN A        192.168.3.108
www         IN A        192.168.2.103
          IN ?        192.168.2.104
ntp         IN ?        dns
```

Assinale a alternativa que corresponde a possíveis valores aceitos para as lacunas indicadas com ponto de interrogação (?), respeitando a ordem em que aparecem.

A) MX, NS, CNAME, A
B) PTR, MX, NS, CNAME
C) CNAME, NS, PTR, ALIAS
D) NS, MX, A, CNAME

QUESTÃO 25

Um analista extraiu, utilizando a interface de linha de comandos no sistema operacional openSUSE 15.4, uma lista, com um e-mail por linha, de e-mails de usuários com problemas de estouro de quota de e-mail, em um arquivo denominado estouro.txt. Marque a alternativa que **NÃO** representa uma maneira de exibir o conteúdo do arquivo estouro.txt em modo ordenado e sem entradas duplicadas.

A) cat estouro.txt | uniq -u | sort
B) more estouro.txt | sort -u
C) cat estouro.txt | sort | uniq
D) tac estouro.txt | sort | uniq

QUESTÃO 26

No sistema operacional openSUSE 15.4, o "systemd" é responsável pela inicialização do sistema, sendo iniciado diretamente pelo kernel. Entre seus recursos, estão a capacidade de paralelizar a inicialização de serviços, de criar pontos de restauração do estado do sistema, dentre outros. Sobre "systemd", marque a alternativa **INCORRETA**.

A) Permite a customização da inicialização do sistema de maneira facilitada por meio do arquivo de inicialização "/etc/inittab".
B) Permite identificar serviços que estão demorando na inicialização por meio do comando "systemd-analyze blame".
C) Um serviço desabilitado com o comando "systemctl disable" pode ser inicializado manualmente.
D) Um serviço desabilitado com o comando "systemctl mask" não pode ser inicializado manualmente.

QUESTÃO 27

Considerando o servidor web Apache e seus módulos que permitem estender as funcionalidades básicas, marque a alternativa **INCORRETA**.

A) O módulo "mod_deflate" permite configurar o servidor Apache para comprimir tipos de arquivos pré-definidos "on-the-fly", antes de entregá-los.
B) O módulo "mod_actions" permite realizar uma determinada ação a partir do endereço IP (Internet Protocol) do cliente que acessa o servidor.
C) O módulo "mod_dir" permite configurar quais arquivos são entregues automaticamente quando um diretório é requisitado pelo cliente.
D) O módulo "mod_rewrite" fornece um mecanismo de reescrita de URL "on-the-fly", permitindo redirecionar URLs baseado em regras, expressões regulares e cabeçalhos.

QUESTÃO 28

Em um sistema openSUSE 15.4, os componentes netfilter e iptables são responsáveis pela filtragem e manipulação de pacotes, bem como tradução de endereços. Os critérios de filtragem e de ações associadas (target/jump) são armazenados em cadeias (ou *chains*, em inglês). As cadeias, com suas regras, são associadas a tabelas. Considerando tais componentes e suas particularidades, marque a alternativa correta.

A) Um pacote de rede de saída atinge a cadeia "PREROUTING", na tabela "filter", sempre que estiver atrás de uma rede privada.
B) O target "MASQUERADE" pode ser utilizado exclusivamente na cadeia "FORWARD", na tabela "nat".
C) As regras armazenadas na tabela "mangle" permitem manipular os cabeçalhos IP (Internet Protocol) dos pacotes de rede, tal como o campo ToS (*Type of Service*).
D) O target "REJECT" é aceito em todas as tabelas e cadeias, sendo o padrão para as cadeias "INPUT" e "FORWARD".

QUESTÃO 29

Dovecot e Exim são aplicações utilizadas para disponibilização de um servidor de e-mail, implementando os protocolos IMAP, POP3 e SMTP. Assinale a alternativa correta acerca dos servidores Dovecot e Exim.

A) O Dovecot aceita os formatos de caixa de correio (mailbox), denominado "mbox", com armazenamento de mensagens em múltiplos arquivos, e "maildir", com armazenamento de mensagens em um único arquivo.
B) Tanto o Exim quanto o Dovecot implementam os protocolos IMAP4 e POP3, sendo o Exim preferível em uma rede IPv6 (Internet Protocol versão 6), visto que o Dovecot não suporta esta versão do protocolo IP.
C) O comando "dovecotadmin expunge" permite excluir mensagens para a lixeira, possibilitando posterior recuperação.
D) O Dovecot permite combinar o mecanismo de autenticação do tipo "PLAIN" com o mecanismo de criptografia do tipo SSL/TLS, para evitar o envio de usuário e senha em texto plano.

QUESTÃO 30

No sistema operacional openSUSE 15.4, pode-se utilizar o SAMBA 4 como um controlador de domínio primário (PDC - Primary Domain Controller), permitindo que máquinas em uma rede baseada em Microsoft Windows possam se registrar e usuários possam se autenticar junto ao SAMBA. Assinale a alternativa correta em relação ao uso do SAMBA como PDC.

A) É possível permitir que máquinas com sistema operacional Windows, em subredes diferentes, localizem-se habilitando o servidor WINS no servidor SAMBA por meio da entrada "wins server = Yes", no arquivo "smb.conf".
B) As entradas "workgroup", "domain logons" e "domain master" são necessárias para que um servidor SAMBA opere como um PDC e devem ser adicionadas na seção "[general]" do arquivo "smb.conf".
C) Uma pasta local do servidor SAMBA pode ser exposta às demais máquinas com sistema operacional Windows, informando-se o caminho local na entrada "local path", dentro da seção "[shares]" do arquivo "smb.conf".
D) Uma conta de domínio pode ser criada manualmente para máquinas via interface de linha de comando, executando-se "useradd -M nome-maquina$ && smbpasswd -a -m nome-maquina" no servidor SAMBA.

QUESTÃO 31

Em sistemas operacionais modernos, embora cada processo seja uma entidade independente, com seu próprio contador de programa e estado interno, processos, muitas vezes, precisam interagir entre si. Um processo pode gerar alguma saída que outro processo usa como entrada. A Figura a seguir apresenta um diagrama de estados, mostrando os três estados nos quais um processo pode se encontrar, e as respectivas transições. Considerando um processo P, em execução em um sistema operacional, assinale a alternativa correta sobre as transições.

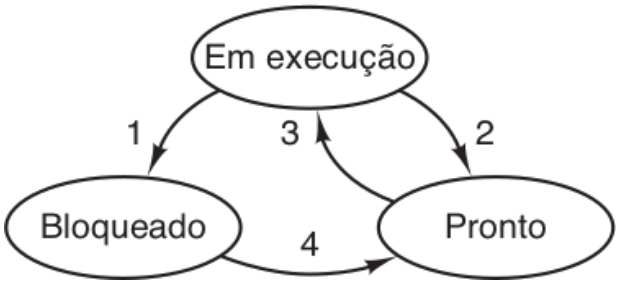

FONTE: TANEMBAUM, A. S. **Sistemas operacionais modernos.** 4ª ed. Makron Books.

A) Na transição 4, a entrada torna-se disponível para P.
B) Na transição 2, o escalonador seleciona o processo P.
C) Na transição 3, o escalonador seleciona outro processo que não o P.
D) Na transição 1, o processo P é bloqueado em razão da não existência de CPU disponível.

QUESTÃO 32

O roteamento IP é baseado no casamento do prefixo mais longo (*Longest Prefix Match*, em inglês). A figura a seguir representa as entradas existentes em uma tabela de rotas. Marque a alternativa que representa a interface de enlace na qual o pacote destinado ao endereço 200.23.24.103 será repassado, visando seguir sua rota até o destinatário.

Prefixo do endereço	Interface de enlace
11001000 00010111 00010	0
11001000 00010111 00011000	1
11001000 00010111 00011	2
senão	3

A) Interface de enlace 1.
B) Interface de enlace 0.
C) Interface de enlace 2.
D) Interface de enlace 3.

QUESTÃO 33

Quando vários usuários estão trabalhando em conjunto, muitas vezes é preciso que eles compartilhem arquivos. Em sistemas operacionais modernos, é conveniente que um arquivo compartilhado apareça, simultaneamente, em diretórios distintos, pertencendo a usuários diferentes. Considerando a Figura a seguir, que apresenta um sistema de arquivos onde o arquivo identificado por "?" é compartilhado entre os usuários C e B, analise as asserções abaixo.

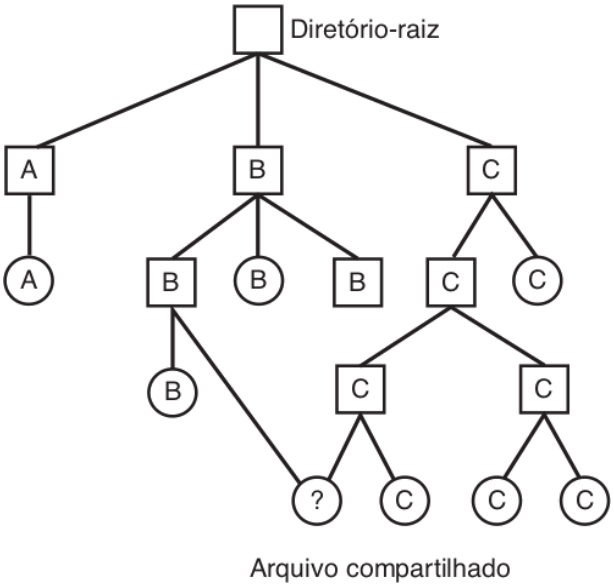

FONTE: TANEMBAUM, A. S. **Sistemas operacionais modernos.** 4ª ed. Makron Books.

I. O sistema de arquivos representado na figura é um Gráfico Acíclico Orientado (*Directed Acyclic Graph* - DAG, em inglês).

II. Se os diretórios realmente contiverem endereços de disco, então uma cópia desses endereços terá de ser feita no diretório do usuário B, quando o arquivo "?" for compartilhado pelo usuário C. Se B ou C, subsequentemente, adicionarem blocos ao arquivo "?", os novos blocos serão listados somente no diretório do usuário que estiver realizando a adição.

III. Em sistemas UNIX, temos o conceito de i-node que, de maneira resumida, pode ser definido como uma pequena estrutura de dados associada a um arquivo em si. Considerando o usuário C como o proprietário original do arquivo "?" e o uso de i-nodes, caso o arquivo "?" seja compartilhado com o usuário B, depois excluído pelo usuário C, o consumo de espaço em disco será contabilizado apenas na quota do usuário B.

IV. Através do uso de links simbólicos, um arquivo do tipo link é gerado, contendo apenas o caminho do arquivo ao qual ele é ligado. Quando o proprietário original C do arquivo "?" o excluir, o link simbólico é atualizado para o caminho do arquivo, agora localizado no diretório do usuário B, preservando o arquivo.

Estão corretas apenas as asserções

A) III e IV.
B) I e III.
C) I e II.
D) II e IV.

QUESTÃO 34

O Windows Server 2016 fornece aos administradores várias maneiras de implantar servidores. Além das típicas instalações em servidores físicos, é possível implantar o Windows Server 2016 em máquinas virtuais do Hyper-V e uma nova opção denominada Nano Server. Considere as asserções a seguir sobre a instalação do Windows Server 2016.

I. A edição Windows Server 2016 Datacenter foi projetada para servidores grandes e poderosos, em um ambiente altamente virtualizado. Cada licença adquirida permite um número máximo de 512 (quinhentos e doze) ambientes de sistema operacional (OSEs - *Operating System Environments*, em inglês) ou contêineres do Hyper-V.

II. A edição Windows Server 2016 Standard permite 2 (dois) ambientes de sistema operacional (OSEs - *Operating System Environments*, em inglês) e inclui o mesmo conjunto básico de recursos da edição Datacenter. No entanto, ela não tem os novos recursos de armazenamento e rede, como, *Storage Spaces Direct*, *Storage Replica* e pilha de rede com mais opções para a virtualização.

III. O recurso denominado *Storage Replica* fornece replicação de volume de armazenamento, síncrona ou assíncrona, entre servidores locais ou remotos, por meio do protocolo JBOD (*Just a Bunch of Disks*) versão 3.0.

IV. O termo “Ambiente de Sistema Operacional” (OSE - *Operating System Environments*, em inglês) refere-se às instâncias do Windows Server 2016 que estão sendo executadas em um computador. Um OSE pode ser físico ou virtual. Por exemplo, um servidor executando uma única máquina virtual Windows Server 2016 no Hyper-V estaria usando dois OSEs, um OSE no servidor físico e um OSE na máquina virtual.

Estão corretas apenas as asserções

A) II e IV.
B) I e III.
C) I e II.
D) III e IV.

QUESTÃO 35

Uma vez que existem endereços de camada de rede e endereços de camada de enlace, é preciso fazer a tradução de um para o outro. Em um cenário TCP/IP, temos o isolamento de subredes em distintos domínios de broadcast. A tradução de endereços de rede em endereços de enlace pode ser realizada pelo protocolo ARP (*Address Resolution Protocol*). A figura a seguir apresenta duas subredes interconectadas por um roteador em um cenário TCP/IP. Marque a alternativa que representa, corretamente, os pares de endereço MAC inseridos nas mensagens de ARP Request e ARP Response, respectivamente, quando o nó 111.111.111.111 deseja enviar um pacote TCP/IP ao nó 222.222.222.222. Considere, em sua resposta, a interação com o ARP a partir do nó 111.111.111.111.

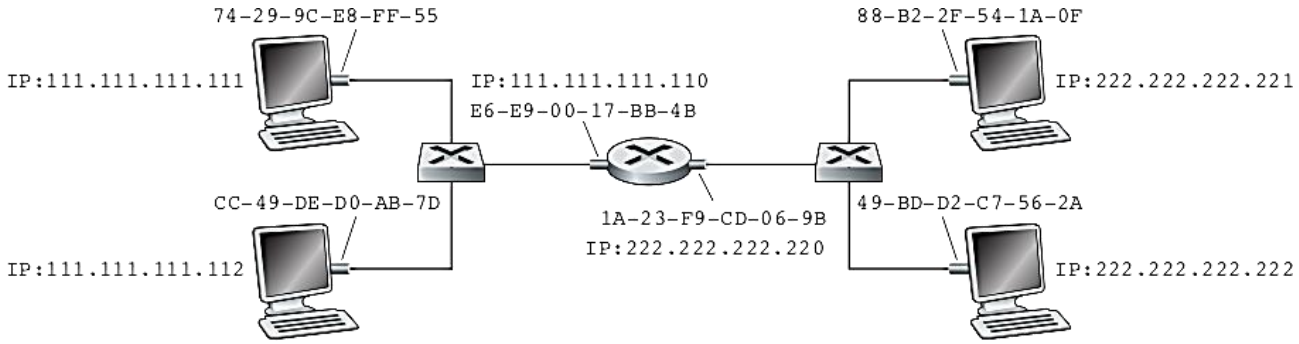

FONTE: KUROSE, J. **Redes de computadores e a internet:** uma abordagem *top-down*. 6ª ed. Pearson Education.

A) ARP Request = {Origem: 74-29-9C-E8-FF-55, Destino: FF-FF-FF-FF-FF-FF} e ARP Response = {Origem: 49-BD-D2-C7-56-2A, Destino: 74-29-9C-E8-FF-55}.
B) ARP Request = {Origem: 74-29-9C-E8-FF-55, Destino: 49-BD-D2-C7-56-2A} e ARP Response = {Origem: 49-BD-D2-C7-56-2A, Destino: 74-29-9C-E8-FF-55}.
C) ARP Request = {Origem: 74-29-9C-E8-FF-55, Destino: E6-E9-00-17-BB-4B} e ARP Response = {Origem: 1A-23-F9-CD-06-9B, Destino: 74-29-9C-E8-FF-55}.
D) ARP Request = {Origem: 74-29-9C-E8-FF-55, Destino: FF-FF-FF-FF-FF-FF} e ARP Response = {Origem: E6-E9-00-17-BB-4B, Destino: 74-29-9C-E8-FF-55}.

QUESTÃO 36

A transmissão confiável de dados através de redes de melhor esforço envolve o tratamento de situações adversas, tais como: bits corrompidos e descarte de pacotes. Na versão 3.0 do protocolo conceitual RDT (*Reliable Data Transfer*), que nos ajuda a entender os requisitos do protocolo TCP, é possível tratar ambas as situações (bits corrompidos e descarte de pacotes). A máquina de estados a seguir representa o RDT 3.0 do lado remetente. Marque a alternativa que representa o conjunto de ação(ões) que completa a máquina de estados onde aparece a expressão "complete aqui".

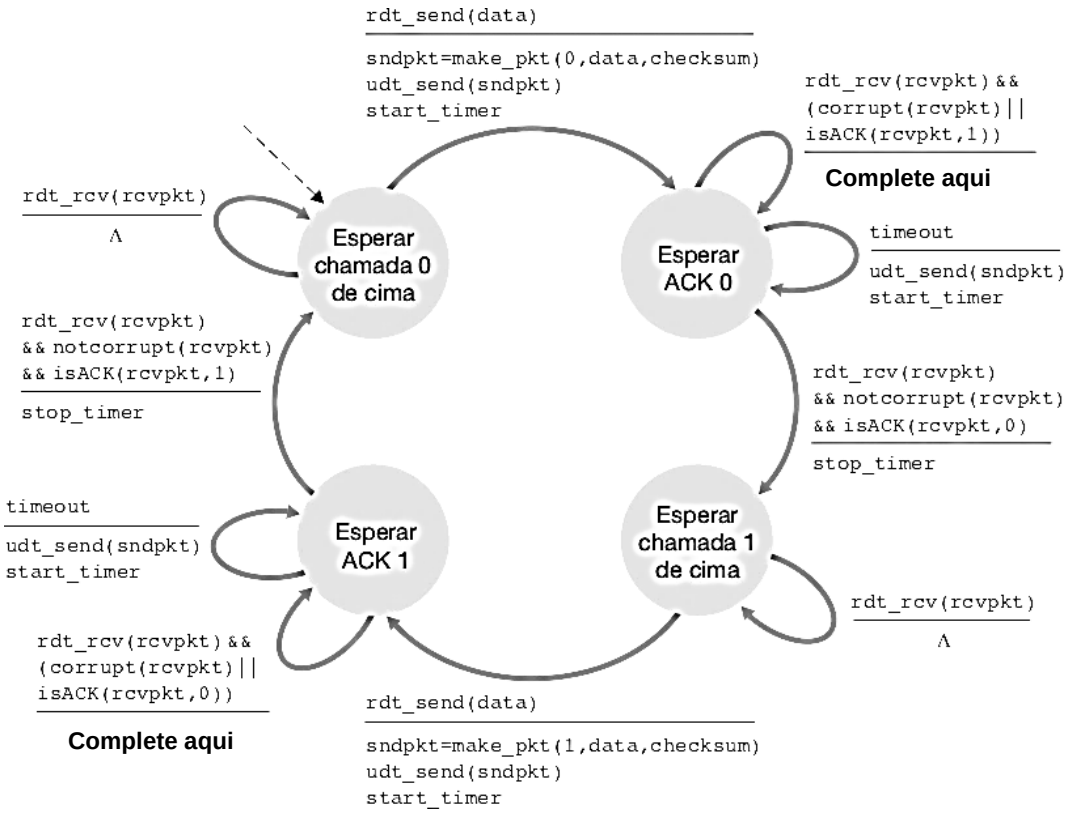

FONTE: KUROSE, J. **Redes de computadores e a internet:** uma abordagem *top-down*. 6ª ed. Pearson Education. (Adaptado).

A) O conjunto tem duas ações: 1) rdt_send(sndpkt) e 2) start_timer.
B) O conjunto tem uma ação: 1) rdt_send(sndpkt).
C) O conjunto é vazio, ou seja, sem ações.
D) O conjunto tem uma ação: 1) start_timer.

QUESTÃO 37

Originalmente, o roteamento IP baseava-se em Classes de Endereçamento IP e, posteriormente, passou a adotar o CIDR (*Classless Interdomain Routing*). A figura a seguir apresenta o uso de CIDR por parte do ISP (*Internet Service Provider*), denominado Fly-By-Night, cujo bloco de endereços IP foi compartilhado entre 8 (oito) organizações igualmente. Assinale a alternativa que representa o prefixo IP disseminado pelo ISP Fly-By-Night na sentença "Envie-me quaisquer pacotes cujos endereços comecem com ...".

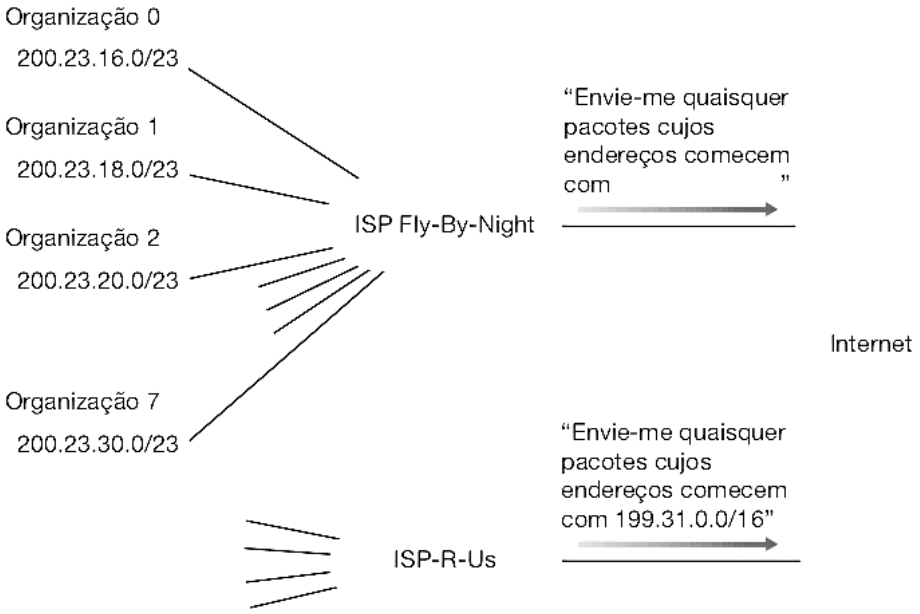

FONTE: KUROSE, J. **Redes de computadores e a internet:** uma abordagem *top-down*. 6ª ed. Pearson Education. (Adaptado).

A) 200.23.0.0/16.
B) 200.23.16.0/20.
C) 200.23.16.0/21.
D) 200.23.0.0/23.

QUESTÃO 38

O processo de contratação de soluções de Tecnologia da Informação e Comunicação (TIC) por órgãos e entidades integrantes do Sistema de Administração dos Recursos de Tecnologia da Informação (SISP) do Poder Executivo Federal é realizado pela Equipe de Planejamento da Contratação, conforme definições da Instrução Normativa SGD/ME nº 1, de 4 de abril de 2019. Finalizada a contratação, cabe à Equipe de Fiscalização do Contrato acompanhar o bom andamento do contrato. Nesse contexto, marque a alternativa **INCORRETA** sobre as funções dos membros dessas equipes e a definição de solução de TIC.

A) Integrante Requisitante: servidor representante da Área Requisitante da solução, indicado pela autoridade competente dessa área. Dentre as responsabilidades do integrante requisitante, estão, com o apoio do integrante técnico, especificar os requisitos legais, de negócio, de capacitação e de segurança/privacidade.
B) Solução de TIC: conjunto de bens e/ou serviços que apoiam processos de negócio, mediante a conjugação de recursos de TIC. De acordo com as premissas definidas no Anexo II da Instrução Normativa SGD/ME nº 1, soluções de cabeamento estruturado que permita conectividade à rede de telecomunicações (como fibra ótica, conectores, conduítes e cabos de rede de dados) não constituem uma solução de TIC.
C) Integrante Técnico: servidor representante da Área de TIC, indicado pela autoridade competente dessa área para compor a equipe de planejamento da contratação. Dentre as responsabilidades, o integrante técnico deve especificar os requisitos de arquitetura tecnológica, projeto de implementação, de implantação e de garantia/manutenção.
D) Fiscal Administrativo do Contrato: servidor representante da Área de TIC, indicado pela autoridade competente dessa área para fiscalizar tecnicamente o contrato. Dentre as responsabilidades do fiscal administrativo, cabe a ele avaliar a qualidade dos serviços realizados ou dos bens entregues e identificar não conformidade com os termos contratuais.

QUESTÃO 39

A Lei Geral de Proteção de Dados Pessoais (LGPD – Lei n° 13.709, de 14 de agosto de 2018) foi promulgada para proteger os direitos fundamentais de liberdade e de privacidade e a livre formação da personalidade de cada indivíduo. Essa Lei versa sobre o tratamento de dados pessoais, dispostos em meio físico ou digital, feito por pessoa física ou jurídica de direito público ou privado, e engloba um amplo conjunto de operações efetuadas em meios manuais ou digitais. Considere as asserções a seguir sobre a LGPD.

I. O Controlador é definido pela Lei como a pessoa natural ou jurídica, de direito público ou privado, a quem competem as decisões referentes ao tratamento de dados pessoais, tais como as finalidades e os meios do tratamento (art. 5º, VI). No âmbito da Administração Pública, o Controlador será a pessoa jurídica do órgão ou entidade pública sujeita à Lei, representada pela autoridade imbuída de adotar as decisões acerca do tratamento de tais dados.
II. O Encarregado é a pessoa natural ou jurídica, de direito público ou privado, que realiza o tratamento de dados pessoais em nome do controlador (art. 5º, VII), podendo ser agentes públicos, no sentido amplo, que exerçam tal função, bem como pessoas jurídicas diversas daquela representada pelo Controlador, que exerçam atividade de tratamento, no âmbito de contrato ou de instrumento congênere.
III. O Operador, definido pelo art. 5º, VIII, é a pessoa indicada pelo controlador e encarregado para atuar como canal de comunicação entre o controlador, os titulares dos dados e a Autoridade Nacional de Proteção de Dados (ANPD).
IV. Na hipótese legal de tratamento de dados pela administração pública, é dispensado o consentimento do titular do dado, desde que seja para o tratamento e uso compartilhado de dados necessários à execução de políticas públicas previstas em leis e em regulamentos, ou respaldadas em contratos, convênios ou instrumentos congêneres, observadas as disposições do Capítulo IV da Lei.

Estão corretas apenas as asserções

A) I e III.
B) II e III.
C) I e IV.
D) II e IV.

QUESTÃO 40

A Instrução Normativa SGD/ME nº 1, de 4 de abril de 2019, apresenta um conjunto de diretrizes específicas para planejamento da contratação, por exemplo, de licenciamento de software, de serviços de desenvolvimento/sustentação/manutenção de *software*, de infraestrutura de centro de dados, serviços em nuvem, sala-cofre e sala segura e de serviços de desenvolvimento/sustentação/manutenção de portais na Internet. Considerando essas diretrizes, marque a alternativa correta.

A) É vedada a contratação ou renovação de contratos que contemplem em seu objeto serviços de desenvolvimento, hospedagem, sustentação ou manutenção de portais na internet de instituições de ensino (como ufu.br) que contenham informações institucionais, notícias ou prestação de serviços do Governo Federal.
B) Os órgãos e entidades que necessitem criar, ampliar ou renovar infraestrutura de centro de dados deverão fazê-lo por meio da contratação de serviços de computação em nuvem, salvo quando demonstrada a inviabilidade em estudo técnico preliminar da contratação.
C) O licenciamento de software consiste em qualquer forma de aquisição de direitos de uso de software, quer seja por tempo indeterminado (locação ou subscrição), quer seja por meio de cessão temporária de direito de uso (licença perpétua).
D) São considerados softwares de atividades de área finalística os que são utilizados para apoio de atividades de gestão ou de administração operacional, como, por exemplo, softwares de gestão de recursos humanos, ponto eletrônico, portaria, almoxarifado, patrimônio, contratos, frotas.

RASCUNHO

UNIVERSIDADE FEDERAL DE UBERLÂNDIA

PROGRAD *– Pró-Reitoria de Graduação*

DIRPS *– Diretoria de Processos Seletivos*

www.portalselecao.ufu.br