- Cada um dos itens das provas objetivas está vinculado ao comando que imediatamente o antecede. De acordo com o comando a que cada um deles esteja vinculado, marque, na **Folha de Respostas**, para cada item: o campo designado com o código **C**, caso julgue o item **CERTO**; ou o campo designado com o código **E**, caso julgue o item **ERRADO**. A ausência de marcação ou a marcação de ambos os campos não serão apenadas, ou seja, não receberão pontuação negativa. Para as devidas marcações, use a **Folha de Respostas**, único documento válido para a correção das suas provas objetivas.
- Em seu caderno de provas, caso haja item(ns) constituído(s) pela estrutura **Situação hipotética:** ... seguida de **Assertiva:** ..., os dados apresentados como situação hipotética devem ser considerados premissa(s) para o julgamento da assertiva proposta.
- Nos itens que avaliarem **conhecimentos de informática** e(ou) **tecnologia da informação**, a menos que seja explicitamente informado o contrário, considere que todos os programas mencionados estão em configuração-padrão e que não há restrições de proteção, de funcionamento e de uso em relação aos programas, arquivos, diretórios, recursos e equipamentos mencionados.
- Eventuais espaços livres — identificados ou não pela expressão "Espaço livre" — que constarem deste caderno de provas poderão ser utilizados para rascunho.

PROVAS OBJETIVAS

-- CONHECIMENTOS GERAIS --

Texto CG1A1-I

Considerado o principal idealizador das grandes mudanças que marcaram a educação brasileira no século 20, Anísio Teixeira (1900-1971) foi pioneiro na implantação de escolas públicas de todos os níveis, que refletiam seu objetivo de oferecer educação gratuita para todos. A marca do pensador Anísio era uma atitude de inquietação permanente diante dos fatos, considerando a verdade não como algo definitivo, mas que se busca continuamente.

O mundo em transformação requer um novo tipo de homem, consciente e bem-preparado para resolver seus próprios problemas, acompanhando a tríplice revolução da vida atual: intelectual, pelo incremento das ciências; industrial, pela tecnologia; e social, pela democracia. Essa concepção exige, segundo Anísio, "uma educação em mudança permanente, em permanente reconstrução".

As novas responsabilidades da escola eram, portanto, educar em vez de instruir; formar homens livres em vez de homens dóceis; preparar para um futuro incerto em vez de transmitir um passado claro; e ensinar a viver com mais inteligência, mais tolerância e mais felicidade. Para isso, seria preciso reformar a escola, começando-se por dar a ela uma nova visão da psicologia infantil.

O próprio ato de aprender, dizia Anísio, durante muito tempo significou simples memorização; depois seu sentido passou a incluir a compreensão e a expressão do que fora ensinado; por último, envolveu algo mais: ganhar um modo de agir. Só aprendemos quando assimilamos uma coisa de tal jeito que, chegado o momento oportuno, sabemos agir de acordo com o aprendido.

Para o pensador, não se aprendem apenas ideias ou fatos, mas também atitudes, ideais e senso crítico — desde que a escola disponha de condições para exercitá-los. Assim, uma criança só pode praticar a bondade em uma escola onde haja condições reais para desenvolver o sentimento. A nova psicologia da aprendizagem obriga a escola a se transformar num local onde se vive, e não em um centro preparatório para a vida. Como não aprendemos tudo o que praticamos, e sim aquilo que nos dá satisfação, o interesse do aluno deve orientar o que ele vai aprender. Portanto, é preciso que ele escolha suas atividades.

Para ser eficiente, dizia Anísio, a escola pública para todos deve ser de tempo integral para professores e alunos, como a escola parque, por ele fundada em 1950, em Salvador, que mais tarde inspirou os centros integrados de educação pública (CIEP) do Rio de Janeiro e as demais propostas de escolas de tempo integral que se sucederam. Cuidando da higiene e saúde da criança, bem como da sua preparação para a cidadania, essa escola é apontada como solução para a educação básica no livro **Educação não é privilégio**. Além de integral, pública, laica e obrigatória, ela deveria ser também municipalizada, para atender aos interesses de cada comunidade. O ensino público deveria ser articulado numa rede até a universidade.

Márcio Ferrari. **Anísio Teixeira, o inventor da escola pública no Brasil**. *In*: **Revista Nova Escola**, jul./2008 (com adaptações).

Em relação ao texto CG1A1-I, às ideias nele expressas e à sua construção, julgue os itens a seguir.

1 Por sua natureza híbrida, que combina fatos e opiniões, bem como por referir-se à obra de Anísio Teixeira, o texto pode ser classificado como uma resenha crítica.

2 Conclui-se da leitura do sexto parágrafo que o último período do texto não expressa uma opinião pessoal do autor.

3 Infere-se do texto que Anísio Teixeira era um pensador que desvalorizava o aprendizado de conteúdos, tendo ressaltado, em seu trabalho na educação, a proeminência da prática no processo de ensino-aprendizagem.

4 Entende-se da leitura do texto que as mudanças na educação defendidas pelo educador Anísio Teixeira são necessárias em virtude da vinculação entre o ambiente escolar e as transformações pelas quais passa a sociedade.

5 É correto considerar como palavras-chave do tema central do texto as expressões "mudança permanente", "escola em tempo integral", "revolução da vida atual" e "simples memorização", por exemplo.

6 No quinto parágrafo do texto, o autor utiliza pontualmente a primeira pessoa do plural como forma de evidenciar sua experiência pessoal com a educação proposta por Anísio Teixeira.

Considerando aspectos sintáticos e semânticos do texto CG1A1-I, julgue os próximos itens.

7 No primeiro período do quinto parágrafo, a palavra "ideais" é um adjetivo que qualifica "atitudes".

8 No terceiro parágrafo do texto, o vocábulo "portanto" veicula sentido conclusivo.

9 O termo "incremento" (primeiro período do segundo parágrafo) poderia ser substituído, sem alteração do sentido original do texto, por **desenvolvimento**.

Espaço livre

Texto CG1A1-II

Muito se tem pesquisado sobre os impactos positivos da educação, que valeram inclusive um prêmio Nobel de economia a James Heckman, em 2000, por ele ter evidenciado, em um estudo longitudinal, as inegáveis vantagens de pré-escolas de qualidade para a obtenção futura de emprego e salários e para a redução de encarceramento.

Mas uma nova pesquisa, feita aqui no Brasil, sobre uma política pública de visível efeito na aprendizagem, o ensino médio integral, um programa realizado por Pernambuco ao longo de 16 anos, trouxe evidências que também transcendem a educação.

O estudo, feito por pesquisadores da USP e do INSPER, mostrou que, com o aumento da carga horária e um currículo que incorpora ideias de Antonio Carlos Gomes da Costa, que concebeu a proposta para a escola piloto, o Ginásio Pernambucano, no qual há tempo para se trabalhar o projeto de vida do aluno e o protagonismo juvenil, reduz-se em 50% a taxa de homicídio de homens jovens.

Não se trata do primeiro estudo sobre os efeitos da escola em tempo integral. Outros analisaram salários dos formados e empregabilidade de mulheres, mas a melhora nos índices de criminalidade foi capturada apenas nessa interessante pesquisa.

Visitei muitas escolas de ensino médio em Pernambuco, em áreas de grande vulnerabilidade. O resultado de uma política que se construiu ao longo de anos, tendo passado por diferentes governos e se fortalecido, é visível não só pelas melhores condições de trabalho dos professores, com dedicação exclusiva a uma única escola, como também pelo clima escolar. Não é por acaso que tantos estados, com governadores de partidos diferentes, têm-se inspirado no exemplo pernambucano, como Paraíba, Ceará, Maranhão e Goiás.

O país pode aprender com nações com bons sistemas educacionais, nenhum deles com quatro horas de aula por dia, e, ainda, com o que dá certo por aqui.

Claudia Costin. **Os impactos da educação em tempo integral**. Internet: <www1.folha.uol.com.br> (com adaptações).

Considerando os sentidos e as propriedades linguísticas do texto CG1A1-II, julgue os itens que se seguem.

10 No texto, é apresentada a tese de que é possível aprender com experiências bem-sucedidas de gestão educacional.

11 Infere-se do texto que os resultados da pesquisa brasileira a respeito do Ginásio Pernambuco são convergentes com aqueles alcançados pela pesquisa de James Heckman.

12 A pesquisa conduzida por pesquisadores brasileiros, segundo o texto, sugere que são inversamente proporcionais os índices de criminalidade entre jovens e o aumento de carga horária na educação básica.

13 O texto é constituído de elementos referenciais que o caracterizam como predominantemente informativo, não se observando, por exemplo, a presença de trechos opinativos ou argumentativos.

14 No quinto parágrafo, o emprego da primeira pessoa do singular indica que a autora do texto integrou a equipe de pesquisadores que avaliaram os impactos da educação integral em Pernambuco.

15 Entre as vantagens do funcionamento escolar em tempo integral atestadas pela autora do texto em sua observação das escolas de ensino médio em Pernambuco, estão o fortalecimento dos governos locais e a valorização da carreira docente.

Julgue os itens subsequentes, relativos a aspectos linguísticos do texto CG1A1-II.

16 Haveria alteração de sentido no texto caso a expressão "Muito se tem pesquisado" (primeiro parágrafo) fosse substituída por **Muito se pesquisou**.

17 No segundo parágrafo, o sujeito da oração "trouxe evidências" é "uma política pública de visível efeito".

18 Dada a relação de convergência das informações do primeiro e do segundo parágrafos, seria correto substituir, sem alteração do sentido original do texto, a conjunção "Mas" (segundo parágrafo) por **Portanto**.

19 No texto, a palavra "nações" (último parágrafo) está empregada em referência a "estados" (penúltimo parágrafo), como forma de exaltar os entes federados que aderiram ao modelo de sistema educacional inaugurado por Pernambuco.

20 Estariam mantidos os sentidos e a correção gramatical do texto caso a oração "reduz-se em 50% a taxa de homicídio de homens jovens" (terceiro parágrafo) fosse assim reescrita: a taxa de homicídio de homens jovens é reduzida em 50%.

De acordo com a Constituição Federal de 1988, julgue os itens que se seguem.

21 O atendimento educacional especializado às pessoas com deficiência ocorrerá preferencialmente na rede especial de ensino.

22 É dever do Estado a garantia de educação básica obrigatória e gratuita para todos os cidadãos, quer estejam na idade própria, isto é, dos quatro aos dezoito anos de idade, quer estejam fora dessa faixa etária.

À luz do Estatuto da Criança e do Adolescente, julgue os itens a seguir.

23 As crianças e os adolescentes têm o direito de serem respeitados pelos seus educadores, bem como o de contestarem critérios avaliativos adotados por estes.

24 A humilhação é uma forma de tratamento cruel ou degradante e seu uso contra crianças e adolescentes pelas pessoas encarregadas do seu cuidado, do seu trato, da sua educação ou da sua proteção é proibido por lei.

De acordo com o Plano Estadual de Educação (PEE) do Estado de Pernambuco (Lei estadual n.º 15.533/2015), julgue os seguintes itens.

25 O monitoramento e acompanhamento sistemático às escolas para assessorar professores e educadores de apoio em suas necessidades educativas é uma das estratégias descritas no referido PEE para fomentar a qualidade da educação básica em todas as etapas e modalidades, com melhoria do fluxo escolar e da aprendizagem.

26 Uma das diretrizes do referido PEE é o combate à evasão escolar, constituindo meta garantir que mais de 90% dos estudantes concluam, na idade recomendada, o ensino fundamental de nove anos.

Considerando as disposições do Estatuto do Servidor Público do Estado de Pernambuco, julgue os itens subsequentes.

27 Estágio probatório é o período inicial de dois anos de efetivo exercício do servidor público nomeado para provimento de cargo efetivo ou em comissão, em virtude de aprovação em concurso público, e tem por objeto, além da obtenção da estabilidade, aferir a aptidão do servidor para o exercício do cargo.

28 Entre outros motivos, será considerado de efetivo exercício o período de afastamento decorrente de férias, luto e convocação para o serviço militar.

29 Ao funcionário público é proibido exercer comércio ou participar de sociedade comercial, ainda que na condição de acionista, cotista ou comanditário.

30 É vedada a acumulação remunerada de um cargo de professor com outro cargo técnico ou científico, mas não a de dois cargos de professor.

A respeito das administrações direta e indireta do Estado, julgue os itens a seguir.

31 A desconcentração consiste na transferência de serviços da administração direta para a administração indireta.

32 As autarquias, pessoas jurídicas de direito público criadas por lei, integram a administração indireta do Estado.

Acerca da investidura em cargo público, julgue os itens seguintes.

33 A reintegração de servidor estável, em razão de sua demissão ter sido invalidada, dar-se-á em cargo imediatamente superior àquele que ele ocupava quando da efetivação de sua demissão.

34 Denomina-se readaptação a investidura do servidor público em cargo de atribuições e responsabilidades compatíveis com a limitação que ele tenha sofrido em sua capacidade física ou mental, verificada em inspeção médica.

Em relação aos poderes administrativos, julgue os itens que se seguem.

35 O atributo da coercibilidade do poder de polícia torna obrigatório o cumprimento do ato imposto pela administração no exercício desse poder, independentemente da vontade do administrado.

36 O poder discricionário do administrador público é limitado pela lei e pelos princípios da administração pública, em especial os da proporcionalidade e da razoabilidade.

37 O servidor público deve obediência ao seu superior hierárquico, mesmo diante de uma ordem manifestamente ilegal.

No que diz respeito à penalidade disciplinar de suspensão, julgue os seguintes itens.

38 Essa penalidade não poderá exceder noventa dias.

39 Os registros relativos à aplicação das penalidades de suspensão permanecerão no cadastro funcional do servidor enquanto este permanecer no exercício do mesmo cargo.

40 Quando houver conveniência para o serviço, a penalidade de suspensão poderá ser convertida em multa.

Com relação às ferramentas disponíveis na plataforma Google Sala de Aula, julgue os itens a seguir.

41 Para checar potenciais plágios ou encontrar fontes bibliográficas utilizadas em trabalhos de alunos, pode-se utilizar a ferramenta Relatórios de originalidade.

42 O compartilhamento de uma planilha do Google com os alunos só pode ser feito caso eles possuam um *email* do domínio `@gmail.com`.

43 A entrada do aluno no Google Sala de Aula é feita por meio de *login* e senha dele, sendo ele automaticamente direcionado para as turmas em que estiver cadastrado.

44 Para o envio de arquivos com atividades escolares pelo Google Sala de Aula, é necessário selecionar o arquivo que se deseja enviar, o qual deve estar disponível na pasta do aluno no Google Drive, e em seguida inseri-lo na plataforma por meio do recurso Anexar.

45 O progresso da realização de uma atividade atribuída a um aluno em um documento no Google Sala de Aula poderá ser acompanhado mesmo antes de sua entrega.

Considerando conceitos gerais de informática básica, julgue os itens subsequentes.

46 Pelo Google Chrome, é possível baixar, instalar localmente e acessar todas as ferramentas Google no computador do usuário, como o Google Meet, o Google Drive e o Gmail.

47 No Windows Explorer, para selecionar aleatoriamente vários arquivos contidos em uma pasta, é necessário clicar sobre cada arquivo, mantendo-se pressionada a tecla CTRL.

48 No MS Word, é possível inserir um *link* que direcione o usuário para um documento na Internet; nesse caso, o *link* permanecerá ativo mesmo se o arquivo for salvo em formato PDF.

49 No MS Word, o recurso Tabela da aba Inserir oferece a opção de o usuário criar uma planilha Excel para edição no próprio documento em Word.

50 Os arquivos do computador podem ser protegidos contra vírus do tipo *ransomware* por meio da realização de *backup* na nuvem ou em outras mídias diferentes do HD do computador.

Espaço livre

-- CONHECIMENTOS ESPECÍFICOS --

Eratóstenes (século VII a.C.) observou que, durante o solstício de verão, na cidade de Siena, ao meio-dia, o Sol se posicionava exatamente no zênite, ou seja, os raios solares incidiam perpendicularmente ao solo. Ele observou também que, em Alexandria (ao norte e distante 800 km de Siena), no mesmo horário, a luz do Sol, ao incidir em um objeto, projetava uma sombra posicionada verticalmente ao solo, formando um ângulo de 7,2 °, como ilustra a figura a seguir.

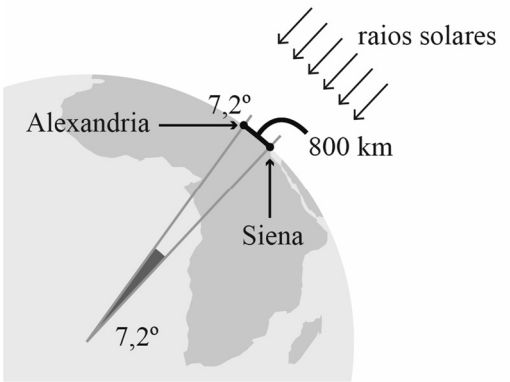

Considerando essas informações e assumindo 3,14 como o valor de π, julgue o item a seguir.

51 A partir do modelo de Eratóstenes, conclui-se que o raio da Terra é de aproximadamente 6.370 km.

Com base nas leis de Kepler, julgue o item seguinte.

52 A segunda lei de Kepler estabelece que a reta que une o Sol a um planeta varre áreas iguais em tempos iguais.

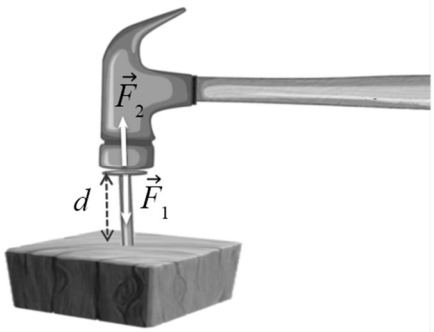

Considerando a figura precedente, que ilustra uma atividade humana diária à qual se aplicam as leis de Newton, julgue os próximos itens.

53 Na situação da figura anterior, $|\vec{F}_1| = |\vec{F}_2|$.

54 O trabalho realizado pelo martelo para deslocar o prego de uma distância d é igual a $\frac{1}{2}\vec{F}_1 \cdot \vec{d}$.

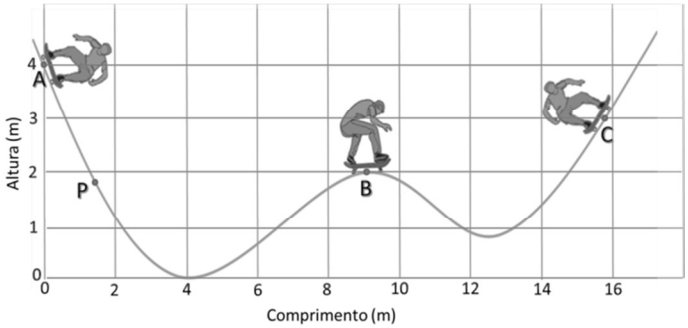

A figura anteriormente apresentada esboça o movimento de um jovem esqueitista em uma pista de treinamento. A massa (m) do jovem e do esqueite é $m = 50$ kg. O movimento inicia-se no ponto A, com uma velocidade inicial nula e a uma altura de 4 m em relação ao nível do solo.

Tendo como referência essas informações, considerando que, em módulo, a aceleração da gravidade é $g = 9{,}8\,\mathrm{m/s^2}$ e desconsiderando as forças dissipativas, julgue os seguintes itens.

55 No ponto A, o vetor força responsável pelo início do movimento do esqueitista tem os mesmos módulo, direção e sentido que o vetor força gravitacional $\vec{F} = m\vec{g}$.

56 No ponto B, a velocidade do esqueitista é inferior a 10,0 m/s.

57 No ponto C, o jovem atingirá a velocidade máxima.

58 Se o jovem partisse do ponto P com uma velocidade inicial nula, o seu movimento sobre a pista de treino seria do tipo movimento uniformemente variado.

59 Para qualquer ponto do percurso no intervalo de A a C, a soma das energias cinética e potencial é constante.

60 Considerando-se o trajeto fechado de ida ao ponto C e volta ao ponto A, o trabalho realizado pela força gravitacional sob o jovem é nulo.

61 Na mecânica newtoniana, queda livre é um movimento uniformemente acelerado e unidimensional, cuja equação de movimento é uma função quadrática no tempo.

Espaço livre

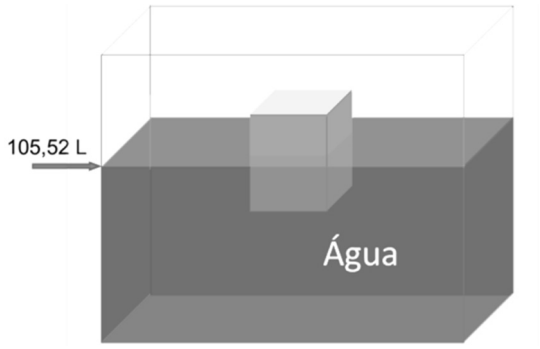

A figura apresentada ilustra um experimento para o estudo do princípio de Arquimedes, no qual um objeto cúbico tem 50% do seu volume submerso em um volume inicial de 100 L de água. Nesse experimento, o objeto está em equilíbrio.

Com base nessas informações e nos princípios que regem as teorias dos fluidos, julgue os itens subsequentes.

62 A densidade da água é menor que a densidade do objeto.

63 O teorema de Stevin estabelece que a pressão absoluta em um ponto de um líquido homogêneo e incompressível, de densidade ρ e à profundidade h, é igual à pressão atmosférica (exercida sobre a superfície desse líquido) mais a pressão efetiva.

64 O volume total do objeto cúbico é igual a 11,04 L.

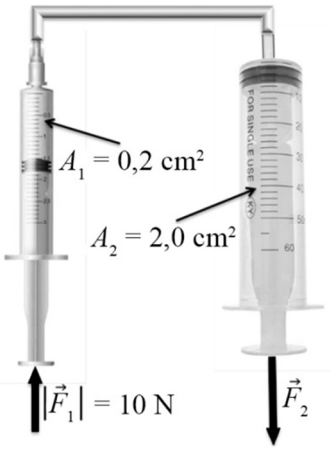

O diagrama precedente ilustra um experimento para verificar o princípio de Pascal, em que duas seringas cilíndricas, com êmbolos de áreas seccionais A_1 e A_2, são conectadas por um tubo preenchido com um líquido incompressível. No diagrama, $\vec{F}_1$ e $\vec{F}_2$ são as forças que atuam em cada um dos êmbolos.

A partir dessas informações, julgue o item a seguir.

65 O módulo da força que age no êmbolo da seringa de área A_2 é igual a 50 N.

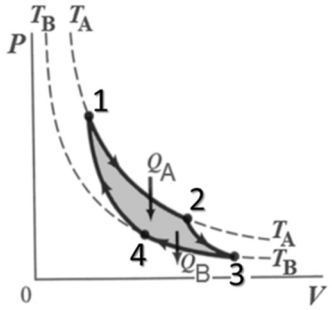

Julgue os itens a seguir com base no diagrama $P \times V$ para o ciclo de Carnot, ilustrado anteriormente, considerando o caso em que as temperaturas quentes e frias são $T_A = 127$ °C e $T_B = 27$ °C, respectivamente.

66 No ciclo em tela, ocorrem quatro transformações à temperatura constante.

67 O rendimento térmico da máquina de Carnot em questão é igual a 35%.

68 O ciclo de Carnot contém duas transformações adiabáticas e duas transformações isotérmicas, alternadas entre si.

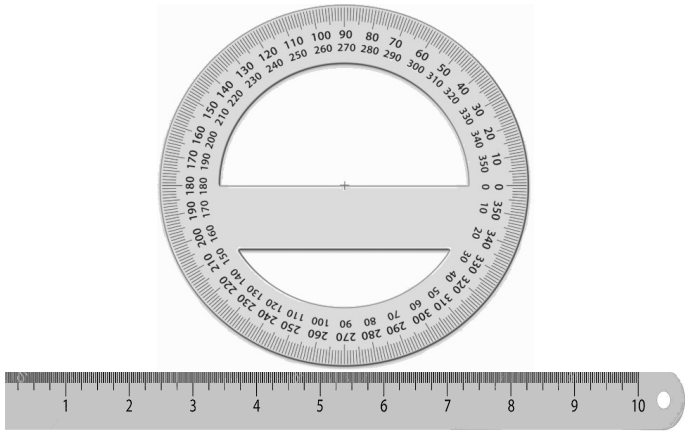

Acima, são mostrados um transferidor e uma régua fabricados em alumínio, cujo material é considerado homogêneo e isotrópico. Tendo como referência essas informações, julgue o item a seguir com base nas leis que tratam do efeito da temperatura na dilatação térmica de materiais.

69 Se forem submetidos a uma variação de temperatura, tanto o transferidor quanto a régua terão as suas precisões de medidas modificadas.

Espaço livre

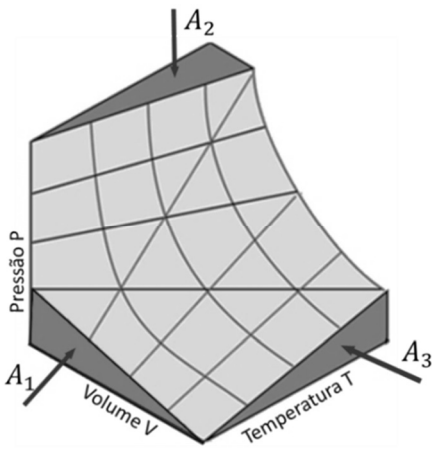

Com base no gráfico precedente, que mostra uma representação tridimensional dos diagramas PVT para um gás ideal, julgue o item a seguir, a respeito da termodinâmica dos gases ideais.

70 Para o diagrama apresentado, as projeções nos planos A_1, A_2 e A_3, indicadas pelas setas, referem-se às leis de Boyle, de Gay-Lussac e de Charles, respectivamente.

Considerando que cargas elétricas superficiais, de sinais opostos, estejam distribuídas uniformemente em duas placas condutoras planas, paralelas e de dimensões muito grandes (teoricamente tendendo ao infinito), julgue os itens a seguir, a respeito dessa situação.

71 O potencial elétrico entre as placas é constante.

72 O vetor campo elétrico entre as placas é constante.

73 Uma carga elétrica colocada exatamente no meio do caminho entre as duas placas ficaria em equilíbrio.

No circuito a seguir, a bateria tem força eletromotriz de 27 V e resistência interna r = 1 Ω; os resistores têm resistências R_1 = 4 Ω, R_2 = 8 Ω, R_3 = 16 Ω, R_4 = 8 Ω e R_5 = 2 Ω.

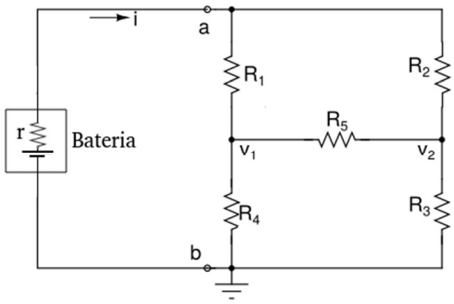

Tendo como referência as informações e a representação precedentes, julgue os próximos itens.

74 A potência elétrica dissipada no resistor R_5 é superior a 15 W.

75 A resistência equivalente vista dos pontos a e b (pontos externos da bateria) é igual a 8 Ω.

76 Se a resistência interna da bateria fosse nula, a corrente sobre o resistor R_5 mudaria de valor.

77 Em funcionamento, a bateria gera 81 W e fornece ao circuito externo 72 W.

O experimento proposto por Faraday consiste em uma bobina de cobre conectada a um amperímetro de alta sensibilidade, formando-se um circuito fechado, além de um ímã que pode ser afastado ou aproximado da bobina. Tendo como referência inicial o experimento de Faraday, julgue os itens seguintes.

78 Se, para o imã fixo, a bobina girar em movimento circular uniforme próximo a ele, de modo que o plano da bobina varie de perpendicular à tangente com relação ao campo magnético do imã, então a corrente gerada na bobina será contínua.

79 À medida que o ímã se aproxima da bobina, o amperímetro registra a presença de corrente elétrica no circuito.

80 Todas as propriedades e as características magnéticas dos materiais podem ser vinculadas unicamente ao movimento dos elétrons ao redor do núcleo atômico.

81 Se a bobina tiver comprimento L e o seu eixo coincidir com o eixo z do sistema de coordenadas cartesianas ortogonais, entre $z = 0$ e $z = L$, então, se o polo norte do ímã se aproximar da extremidade da bobina em $z = L$, a corrente gerada na bobina terá sentido anti-horário com referência ao plano xy.

Dois pêndulos simples têm fios de suspensão finos, com comprimentos iguais, e a massa de um deles é o dobro da massa do outro. Eles estão pendurados verticalmente em uma mesma corda esticada horizontalmente, um próximo ao outro.

A partir da situação apresentada, julgue os itens que se seguem.

82 Se um dos pêndulos for colocado para oscilar, o outro pêndulo também irá oscilar na mesma frequência do primeiro, mesmo que não haja contato entre eles.

83 Como as massas dos dois pêndulos são diferentes, o movimento deles não será do tipo harmônico simples; eles oscilarão em um movimento composto por frequências diferentes.

84 Quando em movimento, um pêndulo faz que o ar oscile e gere ondas sonoras transversais.

Um telescópio refrator é constituído por duas lentes convergentes: uma objetiva, de distância focal igual a 50,0 cm; e uma ocular, de distância focal igual a 2,0 cm.

Tendo como referência essas informações, julgue os itens subsequentes.

85 Ao se utilizar o referido telescópio para observar objetos distantes, como a Lua, planetas e estrelas, a imagem da lente objetiva será formada a uma distância de 52,0 cm dessa lente.

86 No caso do telescópio em tela, é necessário utilizar as leis de reflexão e refração para explicar o funcionamento do instrumento como um todo.

87 No telescópio em questão, se a lente ocular for colocada a uma distância tal que o foco fique exatamente no foco da lente objetiva, então, para se observarem objetos que estejam muito distantes, como os objetos celestes, a distância entre as duas lentes deverá ser de 52,0 cm.

Em um experimento de dupla fenda, um feixe luminoso de comprimento de onda igual a 500 nm atravessa igualmente duas fendas, distantes uma da outra em 0,1 mm; o feixe produz imagens em uma tela posicionada a uma distância de 4 m das fendas.

Considerando as informações apresentadas, julgue os itens que se seguem.

88 Ao passar pelas fendas, a luz é difratada de tal modo que, na tela, são formadas raias de luz devido a interferências construtivas e destrutivas.

89 As raias formadas na tela são tais que os picos dos máximos estão separados uns dos outros por uma distância superior a 4 cm.

90 O fenômeno que faz a luz passar por uma fenda é chamado de polarização.

Uma maneira de concretizar o ensino de determinado conteúdo referente a alguma área de conhecimento é por meio da construção de uma sequência didática. A respeito das sequências didáticas, de seus elementos metodológicos e de sua fundamentação, julgue os itens a seguir.

91 A elaboração de um plano de aula deve iniciar-se pela construção da sequência didática, estabelecendo-se, a seguir, a metodologia na qual tal sequência se enquadra.

92 Os referenciais teóricos de determinada abordagem didática são espelhados na sequência didática de maneira direta, sem intermediação.

93 Dentre os referenciais teóricos usados na construção de sequências didáticas, há aqueles destinados a apresentar os mecanismos psicológicos de aprendizagem dos estudantes.

94 Alguns referenciais teóricos usados na construção de sequências didáticas possuem caráter normativo.

95 Os referenciais teóricos servem apenas de guias genéricos para a elaboração de sequências didáticas, uma vez que o que importa e dá coerência a uma aula é a experiência do professor.

96 A tecnologia da educação conhecida como ensino por investigação preconiza que se deve sempre permitir aos estudantes a manipulação da situação experimental, sob o argumento de que isso induz à construção de hipóteses a serem testadas.

Entre os muitos recursos que podem ser usados no processo didático em sala de aula incluem-se as tecnologias digitais de informação e comunicação (TDIC). Considerando os recursos didáticos no ensino, em geral, e as TDIC, em particular, julgue os itens que se seguem.

97 Recentemente as TDIC têm ganhado lugar de notoriedade entre os recursos didáticos utilizados em sala de aula.

98 O Tracker é um *software* de análise de vídeo, que pode ser executado apenas em *notebooks* e *desktops*.

99 A vantagem das TDIC é seu uso universal, independentemente do local em que se situam as unidades de ensino.

100 O *software* Tracker é um recurso didático que pode ser utilizado em aulas de física, particularmente naquelas em que se realizam experimentos científicos.

101 O Clicker e o Tracker são recursos, relacionados às TDIC, que cumprem as mesmas funções didáticas.

Em Pernambuco, o currículo da área de física para o ensino médio se estabelece em harmonia com a Base Nacional Comum Curricular (BNCC). Com relação a esse tema e suas ramificações, julgue os itens subsequentes.

102 As habilidades previstas no currículo em questão não fazem referência direta aos desenvolvimentos específicos da física quântica.

103 Para obedecer a normativas legais, as habilidades e competências do referido currículo são apenas transcrições das habilidades e competências contidas na BNCC.

104 A BNCC prevê ações de divulgação científica.

105 A BNCC prevê ações relativas ao processo de alfabetização científica.

Acerca da educação especial inclusiva, julgue os itens seguintes.

106 A Política Nacional de Educação Especial na Perspectiva da Educação Inclusiva preconiza a transversalidade da educação inclusiva desde a educação básica até a superior.

107 A docência na educação especial deve ser exercida por profissionais que tenham, além da formação geral para a docência, formação especializada na área escolhida.

108 Recomenda-se que os estudantes com altas habilidades tenham aulas separadamente dos demais, a fim de melhorar o seu desempenho.

109 Educação precoce e educação profissional são realizadas em ambientes especializados, fora do âmbito escolar.

110 A integração da educação inclusiva com as propostas da escola regular viabiliza o atendimento às necessidades dos estudantes com transtornos funcionais.

Com base no Currículo de Pernambuco, julgue os itens que se seguem.

111 A fim de garantir equidade na educação, o Currículo de Pernambuco adota, entre outros princípios norteadores, a educação em direitos humanos e a formação integral.

112 No Currículo de Pernambuco, está prevista a valorização de conteúdos factuais.

113 É previsto que o atendimento educacional especializado aconteça em horário contrário ao da aula regular e em sala especial.

114 O Currículo de Pernambuco define os saberes teóricos e a capacidade de transmissão de conteúdos como as principais características dos professores.

115 O Currículo de Pernambuco valoriza a educação por competências, que favorece a aprendizagem crítica e prática.

Com relação à didática na formação do professor, julgue os itens a seguir.

116 A dinâmica da relação professor-estudante é fundamental para a ação didática.

117 A didática abrange a educação não formal.

118 A didática é uma disciplina prática, sem interseção com as disciplinas teóricas.

No que diz respeito à relação professor-estudante no ambiente educativo, julgue os itens subsecutivos.

119 O docente tem a atribuição profissional de imprimir valores sociais hegemônicos no comportamento dos estudantes.

120 A função docente requer um distanciamento emocional que garanta a autoridade do professor no contexto da sala de aula.