ENGENHARIA ELETRÔNICA

Comando da Aeronáutica

EXAME DE ADMISSÃO

ESTÁGIO DE ADAPTAÇÃO DE OFICIAIS ENGENHEIROS DA AERONÁUTICA DO ANO DE 2024

Versão

A

PÁGINA EM BRANCO

GRAMÁTICA E INTERPRETAÇÃO DE TEXTO

As questões de 01 a 09 referem-se ao texto I.

Texto I

Sonho de Ícaro

Alcançar o espaço e as estrelas é um sonho antigo da humanidade. Praticamente todas as culturas destacam o céu como um lugar especial. Esse local era normalmente designado como a morada dos deuses. Muitos povos consideravam que as constelações eram representações dos seus mitos e lendas. Dessa forma, o céu era um lugar divino e os homens somente o alcançavam quando eram convidados ou homenageados pelos deuses.

Entretanto, o espírito humano de vencer limites e barreiras nos impulsionou a superar as nossas limitações e buscou meios para atingirmos o céu. Um exemplo desse desejo é a interessante história sobre Dédalo, relatada na mitologia grega.

Ícaro era filho de Dédalo, o construtor do labirinto em que o rei Minos aprisionava o Minotauro, um ser com corpo de homem e cabeça de touro. A lenda grega conta que Dédalo ensinou Teseu, que seria devorado juntamente com outros jovens pelo monstro, como sair do labirinto. Dédalo sugeriu que ele deveria utilizar um novelo que deveria ser desenrolado na medida em que fosse penetrando no labirinto. Dessa forma, após ter matado o monstro, ele conseguiu fugir do labirinto. O rei Minos ficou furioso e prendeu Dédalo e o seu filho Ícaro no labirinto. Como o rei tinha deixado guardas vigiando as saídas, Dédalo construiu asas com penas dos pássaros colando-as com cera. Antes de levantar voo, o pai recomendou a Ícaro que, quando ambos estivessem voando, não deveriam voar nem muito alto (perto do Sol, cujo calor derreteria a cera) e nem muito baixo (perto do mar, pois a umidade tornaria as asas pesadas). Entretanto, a sensação de voar foi tão estonteante para Ícaro que ele esqueceu a recomendação e elevou-se tanto nos ares a ponto de a previsão de Dédalo ocorrer. A cera derreteu e Ícaro perdeu as asas, precipitando-se no mar e morrendo afogado.

Nos dias de hoje sabemos que é impossível voarmos com asas como imaginou Dédalo. Na realidade, o fato de Ícaro ter voado mais alto não derreteria a cera das asas, mas ocorreriam outros problemas. As aves que voam em grande altitude não sofrem com o calor, mas sim com o frio, o ar rarefeito e a falta de oxigênio. O ser humano não consegue voar batendo asas porque ele não tem força física suficiente para levantar o seu peso. Há outras maneiras muito mais eficientes para voarmos.

Desde o voo histórico de Santos Dumont, em Paris, em 1906, até o pouso dos astronautas da Apollo 11, na Lua, em 1969, o homem tem tentado alcançar as estrelas. Dezenas de missões não tripuladas já foram enviadas para praticamente todos os planetas do sistema solar (com exceção de Plutão). No momento, cogita-se a volta do homem à Lua e uma viagem tripulada para o planeta Marte ainda no século XXI. Entretanto, alcançar outras estrelas e seus sistemas planetários ainda é um sonho muito distante de se realizar. Talvez essa meta seja impossível como o voo de Dédalo e Ícaro.

A atual tecnologia utilizada nos foguetes e nas espaçonaves é baseada no princípio da ação e reação, que foi proposto por Isaac Newton há quase 300 anos. A ideia é simples. Para toda ação de uma força há uma força de reação de igual intensidade e de sentido contrário. Os atuais motores de foguetes utilizam enormes quantidades de combustíveis (oxigênio e hidrogênio líquidos). Quando os componentes do combustível reagem na câmara de combustão, o gás resultante é expelido para trás em alta pressão. De acordo com o princípio da ação e reação, o foguete é impelido para frente. Na medida em que ele vai esgotando o combustível, os módulos vazios são ejetados, o que ajuda também a propulsão do foguete. Independentemente do tipo de combustível utilizado, o princípio é sempre o mesmo.

Para viajar pelo sistema solar, as sondas não tripuladas já lançadas utilizam a atração gravitacional dos planetas para dar um impulso adicional. O planeta, ao “puxar” a espaçonave, acelera o seu movimento. Entretanto, com as trajetórias devidamente calculadas a partir das Leis da Mecânica e da Teoria da Gravitação, desenvolvida por Newton, o seu movimento consegue ser controlado para que ela não se choque com os planetas.

Dessa forma, essas espaçonaves podem atingir as impressionantes marcas de 100.000km/h. Contudo, mesmo com essa velocidade, seriam necessários aproximadamente 40.000 anos para que uma espaçonave alcançasse a estrela mais próxima do sistema solar, Alfa Centauri, que está a quatro anos-luz (aproximadamente 30 trilhões de quilômetros). Estamos ainda muito distantes para conseguir realizar tal viagem.

Na conquista do espaço não podemos nos esquecer da prudência que Dédalo pediu para Ícaro, mas também não podemos nunca perder a esperança de alcançar as estrelas.

RECANTO DAS LETRAS. Textos. Contos. Fantasia. Sonho de Ícaro. Recanto das Letras, 21 maio 2008. Disponível em: https://www.recantodasletras.com.br/contosdefantasia/998894. Acesso em: 10 jan. 2023. (Adaptado).

01) Considere o seguinte trecho:

"Alcançar o espaço e as estrelas é um sonho antigo da humanidade. Praticamente todas as culturas destacam o céu como um lugar especial. Esse local era normalmente designado como a morada dos deuses. Muitos povos consideravam que as constelações eram representações dos seus mitos e lendas. Dessa forma, o céu era um lugar divino e os homens somente o alcançavam quando eram convidados ou homenageados pelos deuses".

Koch e Elias (2015) versam sobre a importância dos elementos de retomada, os quais são relevantes para a progressão referencial do texto. No trecho analisado há recursos responsáveis pela retomada do referente "céu". Assinale a opção em que as expressões nominais **não** retomam essa construção do sentido.

a) "lugar especial".
b) "lugar divino".
c) "morada dos deuses".
d) "sonho antigo".

02) Assinale a opção em que o trecho apresentado possui predicado nominal.

a) "Talvez essa meta seja impossível como o voo de Dédalo e Ícaro".
b) "Praticamente todas as culturas destacam o céu como um lugar especial".
c) "[...] Dédalo construiu asas com penas dos pássaros colando-as com cera".
d) "Os atuais motores de foguetes utilizam enormes quantidades de combustíveis [...]".

03) Leia o trecho a seguir.

O planeta, ao "puxar" a espaçonave, acelera o seu movimento.

As aspas na palavra "puxar" foram usadas para

a) destacar um título.
b) expor um conceito.
c) marcar uma citação.
d) evidenciar uma expressão.

04) Em "[...] o céu era um lugar divino e os homens somente o alcançavam <u>quando</u> eram convidados ou homenageados pelos deuses", o termo destacado expressa

a) proporcionalidade.
b) temporalidade.
c) conformidade.
d) adversidade.

05) "Antes de levantar voo, o pai recomendou a Ícaro que, quando ambos estivessem voando, não deveriam voar nem muito alto (perto do Sol, cujo calor derreteria a cera) e nem muito baixo (perto do mar, pois a umidade tornaria as asas pesadas). Entretanto, a sensação de voar foi tão <u>estonteante</u> para Ícaro que ele esqueceu a recomendação e elevou-se tanto nos ares a ponto de a previsão de Dédalo ocorrer. A cera derreteu e Ícaro perdeu as asas, precipitando-se no mar e morrendo afogado".

A palavra destacada no trecho pode ser substituída corretamente, sem prejuízo do sentido original do texto, por

a) improvável.
b) deslumbrante.
c) previsível.
d) entediante.

06) Leia o trecho a seguir.

"Na conquista do espaço não podemos esquecer da prudência que Dédalo pediu para Ícaro, <u>mas</u> também não podemos nunca perder a esperança de alcançar as estrelas".

A expressão destacada tem valor semântico

a) aditivo.
b) alternativo.
c) condicional.
d) conformativo.

07) Considere a sintaxe do trecho a seguir:

"Os atuais motores de foguetes utilizam enormes quantidades de combustíveis".

O sujeito da oração é classificado como

a) composto e não há núcleo.
b) simples e seu núcleo é "atuais".
c) simples e seu núcleo é "motores".
d) composto e seu núcleo é "atuais motores".

08) Marque a opção em que o termo sublinhado foi classificado **incorretamente**.

a) "O ser humano <u>não</u> consegue voar [...]". (Preposição).
b) "[...] o <u>homem</u> tem tentado alcançar as estrelas". (Substantivo).
c) "O espírito humano <u>de</u> vencer [...]". (Preposição).
d) "[...] <u>ele</u> não tem força física suficiente para levantar o seu peso". (Pronome).

09) Em qual das opções a seguir o termo destacado está em sua forma nominal?

a) "Independentemente do tipo de combustível utilizado, o princípio <u>é</u> sempre o mesmo".
b) "Dessa forma, após ter matado o monstro, ele <u>conseguiu</u> fugir do labirinto".
c) "<u>Estamos</u> ainda muito distantes para conseguir realizar tal viagem".
d) "[...] o rei tinha deixado guardas <u>vigiando</u> as saídas [...]".

Leia a tira a seguir para responder às questões 10 e 11.

Fonte: THAVES, Bob© Frank & Ernest, 2014. Recuperada de GUIMARÃES, Thelma de Carvalho. Gramática: uma reflexão sobre a língua. 1. ed. São Paulo: Moderna, 2017. p. 384.

10) Ao explorar diversas dimensões da linguagem, o autor da tira produz um efeito estilístico particular que se vincula à construção de seu sentido. Com base nesta afirmação e considerando as intenções comunicativas do autor, é correto afirmar que a tira

a) ironiza a relação entre passado e presente, já que ilustra seres da era medieval e da mitologia contrapondo-os com o uso de uma tecnologia da atualidade, qual seja, a produção de comentários diversos na internet.
b) contrasta as ideias trazidas pela fala do personagem, que coloca atitudes críticas e agressivas de pessoas da era medieval como atitudes remanescentes em pessoas da atualidade que fazem comentários na internet.
c) debocha de um comportamento comum na atualidade, fomentado a partir da expressão "solta a brasa nos comentários da internet", referindo-se a pessoas que assumem postura bem mais crítica e agressiva atrás das telas.
d) critica um comportamento comum na atualidade, fomentado a partir da expressão "não cospe fogo pessoalmente", referindo-se a pessoas que assumem postura dúbia quando estão atrás das telas ou quando se veem pessoalmente.

11) Qual das opções a seguir apresenta a figura de linguagem constituída na tira?

a) Antítese.
b) Metáfora.
c) Gradação.
d) Hipérbole.

12) Associe as colunas relacionando os gêneros textuais com suas respectivas estruturações.

Gênero textual

(1) Poesia.
(2) Tirinha.
(3) Artigo de opinião.

Estruturação

( ) "se estrutura em torno de um ponto de vista e da argumentação em sua defesa."
( ) "se estrutura em enunciados curtos, (...) destacando-se nessa composição o imbricamento entre verbal e não-verbal."
( ) "se estrutura em estrofes e versos com rimas ou sem rimas."

A sequência correta dessa classificação é:

a) (3); (2); (1).
b) (2); (3); (1).
c) (2); (1); (3).
d) (1); (3); (2).

13) Associe as colunas relacionando os textos aos seus respectivos tipos textuais.

Textos

(1) "Com relação ao setor econômico, há maiores possibilidades de emprego, melhores salários, mais chance de ascensão profissional, conferindo tudo isso ao trabalho de uma megalópole a oportunidade, por tantos desejada, de atingir um status social elevado".
(2) "Inicie o preparo com até 24 horas de antecedência. Comece lavando bem a costela, amasse bem dois dentes de alho e junte com óleo, a cebola e outros temperos a gosto".
(3) "Ao pescoço flutuavam as pontas de uma gravata de duas cores, ambas desmaiadas, apertando um colarinho de oito dias. Creio que trazia também colete, um colete de seda escura, roto a espaços, desabotoado".

Tipos textuais

( ) Injuntivo.
( ) Descritivo.
( ) Argumentativo.

A sequência correta dessa associação é:

a) (3); (2); (1).
b) (2); (3); (1).
c) (2); (1); (3).
d) (1); (3); (2).

14) Sobre conceitos pertinentes à interpretação textual, informe verdadeiro (V) ou falso (F) para as assertivas abaixo e, em seguida, marque a opção que apresenta a sequência correta.

( ) O conceito de discurso corresponde a um fenômeno segundo o qual o gênero textual pode assumir a forma de outro gênero.
( ) Referenciação são diversas formas de introdução, no texto, de novas entidades ou referentes.
( ) A intertextualidade ocorre quando, em um texto, está inserido outro texto (intertexto) anteriormente produzido, que faz parte da memória social de uma coletividade.
( ) A coesão não se encontra no texto, mas constrói-se a partir dele, em dada situação comunicativa, com base em uma série de fatores de ordem semântica, cognitiva, pragmática e interacional.

a) (F); (F); (V); (V).
b) (V); (V); (F); (F).
c) (V); (F); (F); (V).
d) (F); (V); (V); (F).

15) Leia o fragmento a seguir.

"Extraviei-me pela cidade na tarde de sábado, e então me deixei bobear um pouco pela Cinelândia. Foi certamente uma lembrança antiga que me fez sentar na 'Brasileira'; e quando o garçom veio e perguntou o que eu desejava, foi um rapaz de 15 anos que disse dentro de mim: '*waffles* com mel'. E disse meio assustado, como quem se resolve a fazer uma loucura. Não sei por que, para aquele estudante de quinze anos, que dispunha apenas de 50 mil réis mensais para suas despesas pequenas, '*waffles* com mel' ficou sendo o símbolo do desperdício; era uma pequena loucura a que se aventurava raramente, sabendo que iria desequilibrar seu orçamento".

BRAGA, Rubem. Cinelândia. *In*: BRAGA, Rubem. A Borboleta Amarela (Crônicas). 4. ed. Rio de Janeiro: Sabiá, 1963. p. 140. (Fragmento).

Com base na leitura do fragmento apresentado e considerando a abordagem literária de Rubem Braga, é correto afirmar que, dentre as características do gênero crônica, predominam

a) descrições de um aspecto crítico, com juízo de valor.
b) informações e fatos de um imaginário cotidiano.
c) encantos emotivos e melódicos do espírito.
d) explicações e pontos de vista do escritor.

16) Leia o texto a seguir.

"E como o bom uso das palavras e o bom uso do pensamento são uma coisa só e a mesma coisa, conhecer o sentido de cada uma é conduzir-se entre claridades, é construir mundos tendo como laboratório o Dicionário, onde jazem, catalogados, todos os necessários elementos".

MEIRELES, Cecília. Folha da Manhã, São Paulo, 11 de julho de 1948.

Sobre os recursos linguísticos utilizados no texto, informe verdadeiro (V) ou falso (F) para as assertivas abaixo e, em seguida, marque a opção que apresenta a sequência correta.

( ) "Construir mundos" é uma metáfora.
( ) "Conduzir-se entre claridades" é uma metonímia.
( ) O termo "cada uma" retoma o vocábulo "palavras".
( ) "Conduzir-se entre claridades" é uma metáfora.

a) (V); (F); (V); (V).
b) (V); (V); (F); (F).
c) (F); (F); (V); (F).
d) (F); (V); (F); (V).

17) Associe as colunas relacionando os verbos das orações com as suas respectivas características.

Oração	**Característica**
(1) Ela ganharia a aposta.	( ) Futuro do Pretérito
(2) Meu amigo chegará amanhã.	( ) Voz Passiva
(3) Ana estava estudando para a prova.	( ) Verbo Auxiliar
(4) A carta foi escrita com carinho.	( ) Futuro do Presente

A sequência correta dessa classificação é:

a) (4); (3); (1); (2).
b) (2); (1); (4); (3).
c) (1); (4); (3); (2).
d) (2); (3); (4); (1).

18) Assinale a opção em que os verbos destacados foram conjugados corretamente no imperativo.

a) Se você gostar da comida, comem, repitam e recomendam aos amigos.
b) Se você gostar da comida, come, repete e recomenda aos amigos.
c) Se você gostar da comida, coma, repita e recomende aos amigos.
d) Se você gostar da comida, coma, repete e recomende aos amigos.

19) Assinale a opção em que há uma expressão parônima **inadequada** ao contexto.

a) Maria preferiu dilatar o prazo de entrega.
b) Os vencedores receberam os comprimentos no palco pelo bom resultado.
c) Gosto de sua discrição para resguardar nosso trabalho.
d) Atualmente, chegam muitos imigrantes venezuelanos a Santa Catarina

20) Assinale a opção em que todos os verbos no particípio são abundantes.

a) Anexado, gasto, expulsado.
b) Aberto, incluído, incurso.
c) Erigido, preso, coberto.
d) Soltado, feito, frigido.

21) Analise o anúncio a seguir.

Fonte: Agência CMC©. Recuperado de GUIMARÃES, Thelma de Carvalho. **Gramática**: uma reflexão sobre a língua. 1. ed. São Paulo: Moderna, 2017. p. 119.

A partir da análise dos elementos presentes no anúncio, é correto afirmar que:

a) As palavras com função de conectivo no anúncio estão adequadamente empregadas, porém nem todas elas contribuem para a compreensão das relações semânticas que compõem o bloco temático.
b) A imagem do animal preenchido por garrafas PET e o texto escrito estão articulados harmonicamente, a partir dos quais pode-se inferir o objetivo principal do anúncio: o de que a sociedade se conscientize sobre a necessidade de não jogar lixo no chão.
c) O produtor do anúncio sugere que se repense a maneira como os indivíduos administram os bens de consumo. A imagem de um animal preenchido por garrafas PET contribui para a conscientização sobre a mensagem principal do texto, que é a do reaproveitamento de garrafas PET.
d) A partir da palavra “PET”, empregada no anúncio e associada à ilustração de um animal preenchido por garrafas PET, pode-se inferir a mensagem principal pretendida pelo produtor.

22) Preencha as lacunas a seguir.

Marcos está abatido, não vai _____ reuniões nem liga para os amigos. Dirigiu-se _____ pessoas próximas de forma indiferente, como se nada mais importasse.

A sequência de palavras que preenche corretamente as lacunas do texto é:

a) à / a
b) a / a
c) a / à
d) à / à

As questões de 23 a 26 referem-se ao texto II.

Texto II

O QUE É MOBILIDADE URBANA?

Mobilidade urbana é definida como a capacidade de deslocamento de pessoas dentro do espaço urbano por motivos econômicos, sociais e pessoais. Nesse sentido, é possível entender que todos participam e dependem, de alguma forma, da mobilidade urbana para irem de um local a outro com qualidade e eficiência.

De acordo com um estudo do Instituto de Pesquisa Econômica Aplicada (Ipea), existem diversos desafios da mobilidade urbana no Brasil. Dentre eles, destacam-se o rápido desenvolvimento urbano e investimentos em infraestrutura. Segundo o Ipea, o rápido crescimento populacional aparece como um dos principais desafios para a mobilidade. Hoje, aproximadamente 85% da população brasileira vive em centros urbanos e cerca de 36 cidades têm mais de 500 mil moradores. O estudo também aponta o alto custo de projetos de infraestrutura como mais um desses cenários desafiadores, uma vez que são necessárias vias e sistemas de transporte adequados para deslocar o cidadão.

Enquanto são criadas políticas públicas para melhorar a infraestrutura das cidades, existem algumas alternativas que pessoas e empresas podem desenvolver, desde já, para contribuir com a mobilidade urbana. Um exemplo é a carona solidária. Gestores podem estimular, dentro das empresas, a prática de carona entre membros da equipe que moram próximos uns dos outros.

Outro exemplo é o deslocamento sem motor. Para colaboradores que gostam de ir trabalhar utilizando meios de transporte não-motorizados – como bicicletas, por exemplo –, é interessante desenvolver espaços que facilitem o dia a dia de quem adota a prática. Estacionamento para *bikes* e vestiários são boas alternativas.

Ao somar os desafios da mobilidade urbana no Brasil com as boas práticas que podem melhorá-la, é possível entender que são muitos os benefícios trazidos por um ambiente de melhor mobilidade. Dentre eles destacam-se:

- Ganho de tempo – Se mais pessoas dividissem um mesmo veículo em caronas para ir e voltar do trabalho, haveria menos congestionamento nas ruas em horários de pico. O resultado é menos tempo em engarrafamentos e mais tempo produzindo ou descansando.
- *Networking* – Outro ponto interessante despertado pelas boas práticas de mobilidade urbana é a possibilidade de criar uma rede de contatos profissionais durante as caronas solidárias.
- Menos poluição – Além de melhorar o trânsito, deixar menos veículos em circulação também reduz a emissão de poluentes e gases responsáveis pelo efeito estufa.

O futuro perfeito – e esperado – para a mobilidade urbana envolve a possibilidade de deslocamento fácil, eficiente e seguro para todos.

BLOG FROTAS LOCALIZA. O que é mobilidade urbana? **Localiza**, 11 nov. 2022. Disponível em: https://frotas.localiza.com/blog/mobilidade-urbana. Acesso em: 09 jan. 2023. (Adaptado).

23) O encadeamento da ideia trazida no trecho “Se mais pessoas dividissem um mesmo veículo em caronas para ir e voltar do trabalho, haveria menos congestionamento nas ruas em horários de pico” indica que há relação de

a) condicionalidade.
b) adversidade.
c) conformidade.
d) causalidade.

24) Considere o trecho a seguir:

“Para colaboradores que gostam de ir trabalhar utilizando meios de transporte não-motorizados – como bicicletas, por exemplo –, é interessante desenvolver espaços que facilitem o dia a dia de quem adota a prática”.

Em relação ao termo sublinhado no trecho, assinale a opção correta.

a) Retoma o vocábulo “espaços”, sendo classificado como catafórico.
b) Apresenta sentido francamente intensivo já que, ao retomar o vocábulo que o antecede, dá ênfase a ele.
c) Desempenha, no referido contexto, a função de núcleo de sintagma nominal, uma vez que retoma um termo anterior.
d) Contribui para a clareza e o seu emprego não se alteraria ao passar o vocábulo por ele retomado para o singular.

25) Considere o trecho a seguir.

"Ao somar os desafios da mobilidade urbana no Brasil com as boas práticas que podem melhorá-la, é possível entender que são muitos os benefícios trazidos por um ambiente de melhor mobilidade. Dentre eles destacam-se:

- Ganho de tempo – Se mais pessoas dividissem um mesmo veículo em caronas para ir e voltar do trabalho, haveria menos congestionamento nas ruas em horários de pico. O resultado é menos tempo em engarrafamentos e mais tempo produzindo ou descansando.
- *Networking* – Outro ponto interessante despertado pelas boas práticas de mobilidade urbana é a possibilidade de criar uma rede de contatos profissionais durante as caronas solidárias.
- Menos poluição – Além de melhorar o trânsito, deixar menos veículos em circulação também reduz a emissão de poluentes e gases responsáveis pelo efeito estufa".

O uso de travessões ao longo do trecho analisado serve para

a) isolar e enfatizar cada um dos benefícios da mobilidade urbana.
b) separar as explicações dadas aos benefícios da mobilidade urbana.
c) restringir as explicações dadas aos benefícios da mobilidade urbana.
d) remeter às explicações dadas aos benefícios ao final de cada parágrafo.

26) "O futuro perfeito – e esperado – para a mobilidade urbana envolve a possibilidade de deslocamento <u>fácil</u>, eficiente e seguro para todos".

São acentuados pela mesma regra gramatical que o termo destacado no fragmento os vocábulos

a) freguês e hífen.
b) avós e pólen.
c) chapéu e bíceps.
d) elétron e látex.

27) No trecho "todos os médicos a quem contei as moléstias dele foram acordes em que a morte era certa, e só se admiravam de ter resistido tanto tempo.", é correto afirmar que o período é

a) simples.
b) composto por subordinação.
c) composto por coordenação.
d) composto por subordinação e coordenação.

28) Leia a tira a seguir.

Fonte: MOON, Gabriel; BÁ, Fábio. Quase nada. *In*: MOON, Gabriel; BÁ, Fábio. 10 pãezinhos. Folhapress©. Recuperada de GUIMARÃES, Thelma de Carvalho. Gramática: uma reflexão sobre a língua. 1. ed. São Paulo: Moderna, 2017. p. 241.

A partir da análise da tira, é correto afirmar que:

a) A partir da informação contextualmente apresentada, pode-se estabelecer uma relação de oposição entre os homens e os dinossauros. Isso porque o homem é capaz de criar e modificar o ambiente em que vive, ao passo que os dinossauros, já extintos, não. Essa relação de oposição é responsável pela necessidade de comunicação formal, uma das características do gênero tira, e pela ironia presente no texto.

b) Em certos contextos alguns termos se tornam essenciais para que se possa estabelecer relações de sentido. Deve ser considerada, para a compreensão do conteúdo apresentado, a função que o pronome relativo “ainda” estabelece, que é a de temporalidade.

c) Na construção do texto contrapõe-se a humanidade e os dinossauros. Um dos temas abordados pela tira é a transitoriedade da vida. Essa transitoriedade pode ser inferida pelo emprego do termo “ainda”, bem como pela fala de um animal já extinto.

d) A articulação do texto não-verbal com o texto verbal é uma das características do gênero tira. Em relação ao conteúdo apresentado, a imagem do dinossauro pode ser substituída pela imagem de um leão sem que haja prejuízo para a compreensão da tira.

29) Assinale a opção em que a oração sublinhada foi classificada **incorretamente**.

a) “Parece <u>que a situação melhorou</u>”. (Oração subordinada subjetiva).

b) “Maria esperou <u>que o marido voltasse</u>”. (Oração subordinada objetiva direta).

c) “Vives mentindo; <u>logo, não mereces fé</u>.” (Oração coordenada sindética explicativa).

d) “Os livros não somente instruem, <u>mas também divertem</u>” (Oração coordenada sindética aditiva).

30) Leia o período a seguir.

O trabalho não só traz alegria, como também prosperidade.

Considerando o período analisado, é correto afirmar que a conjunção apresentada é

a) aditiva e há uma elipse.

b) aditiva e não há uma elipse.

c) comparativa e há uma elipse.

d) comparativa e não há uma elipse.

31) O circuito retificador de CC mostrado abaixo usa fonte CA senoidal e diodo ideais. A tensão desejada na carga é de 9 V.

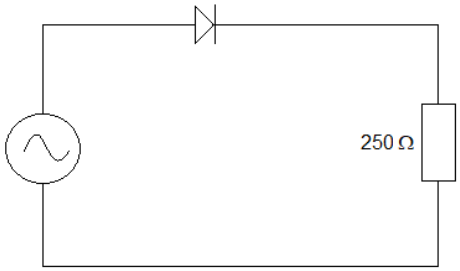

Fonte: Banca Examinadora, 2023.

Com base nas informações e no circuito da figura acima, a tensão eficaz que deve ser fornecida pela fonte é

a) 10,0 V.
b) 14,1 V.
c) 16,3 V.
d) 20,0 V.

32) O circuito abaixo usa um amplificador operacional ideal, onde $R_F = 2R$.

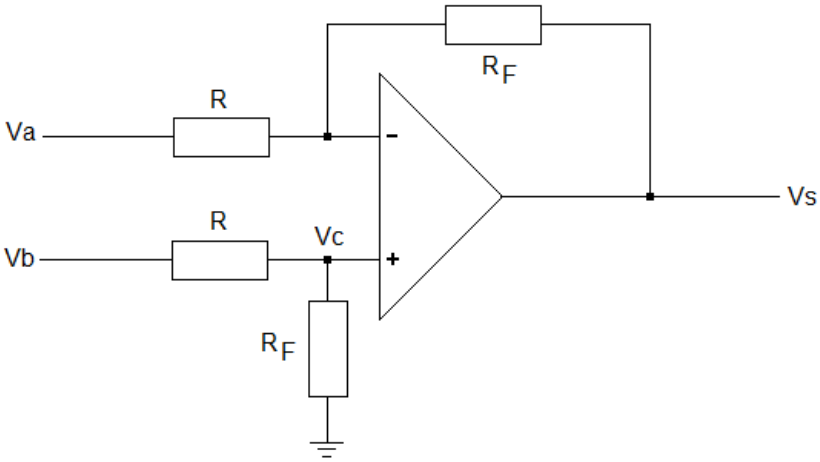

Fonte: Banca Examinadora, 2023.

Com base nas informações e no circuito da figura acima, sendo Va = 8 V e Vb = 9 V, as amplitudes do sinal de saída Vs e do sinal em Vc são, respectivamente

a) Vs = -1 V e Vc = -4,5 V.
b) Vs = 2 V e Vc = 6 V.
c) Vs = 1 V e Vc = 6 V.
d) Vs = -2 V e Vc = 4,5 V.

33) No circuito regulador de tensão mostrado abaixo, a tensão de entrada Ve varia entre 15 V e 20 V. O diodo é o tipo 1N4733A, cujas características principais obtidas na folha de especificações do fabricante estão indicadas.

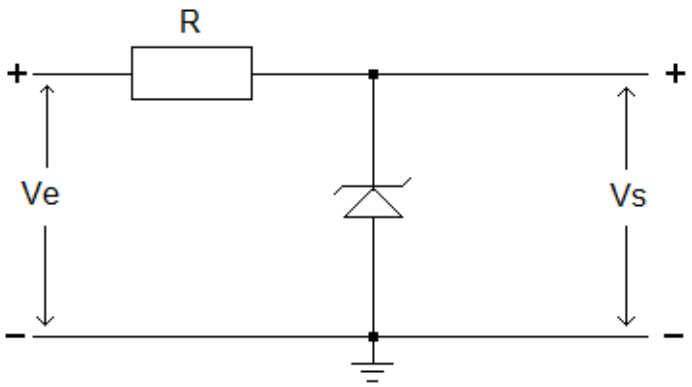

Diodo Zener: 1N4733A

V_{zener} = 5,1 V ± 5%, e $R_{dinâmica}$ = 7 Ω para I_{zener} = 50 mA

P_D = 1 W

Fonte: Banca Examinadora, 2023.

Com base nas informações e no circuito da figura acima, o valor do resistor R para corrente máxima no diodo de 50 mA e a regulação da tensão de saída Vs em valor percentual, ao longo da faixa de tensão de entrada, devem ser, respectivamente

a) R = 198 Ω e Regulação = 5%.
b) R = 300 Ω e Regulação = 5%.
c) R = 300 Ω e Regulação = 2,3%.
d) R = 600 Ω e Regulação = 6,8%.

34) No circuito RL ligado conforme mostrado abaixo, R = 3 Ω, R_{bobina} = 2 Ω e L = 65 mH.

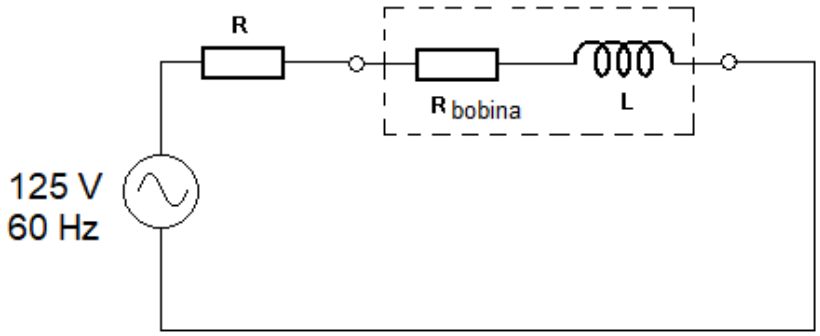

Fonte: Banca Examinadora, 2023.

Com base nos dados e no circuito da figura acima, desprezando as perdas adicionais, a corrente circulante, a potência transformada em calor e a potência reativa exigida pelo circuito são

a) I = 5 A , P = 75 W, Q = 625 VAr.
b) I = 3 A , P = 45 W, Q = 220 Var.
c) I = 5 A , P = 125 W, Q = 612 VAr.
d) I = 4,2 A, P = 90 W, Q = 432 VAr.

35) O sistema mostrado abaixo pode ser usado para condicionar a saída de um transdutor de processos industriais.

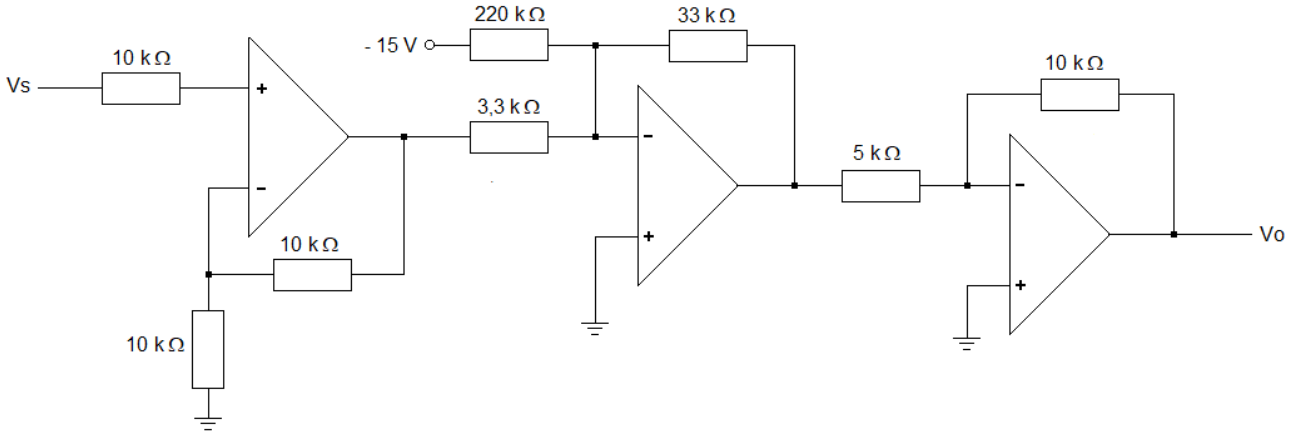

Fonte: Banca Examinadora, 2023.

Com base no sistema da figura acima, usando componentes ideiais, a expressão de Vo como uma função de Vs é

a) Vo = 40Vs - 4,5 V.
b) Vo = 14Vs + 0,15 V.
c) Vo = 40Vs - 13,3 V.
d) Vo = 4,5Vs - 2,25 V.

36) Considere para o sistema de controle mostrado abaixo, $G_1(s) = \frac{10(s+5)}{s}$ e $G_2(s) = \frac{1}{(s+2)(s+3)}$.

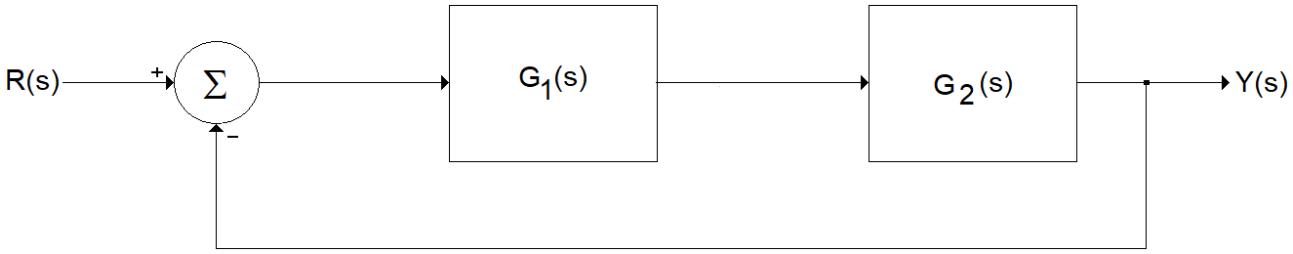

Fonte: Banca Examinadora, 2023.

Qual é a função de transferência do sistema?

a) $Y(s) / R(s) = 1 + \frac{10(s+5)}{s(s+2)(s+3)}$.

b) $Y(s) / R(s) = \frac{10(s+5)}{s} + \frac{1}{(s+2)(s+3)}$.

c) $Y(s) / R(s) = \frac{10(s+5)}{s} \times \frac{1}{(s+2)(s+3)}$.

d) $Y(s) / R(s) = \frac{10(s+5)}{s(s+2)(s+3)+10(s+5)}$.

37) O estágio amplificador mostrado na figura abaixo usa um transistor operando com β = 100 e Vbe = 0,7 V.

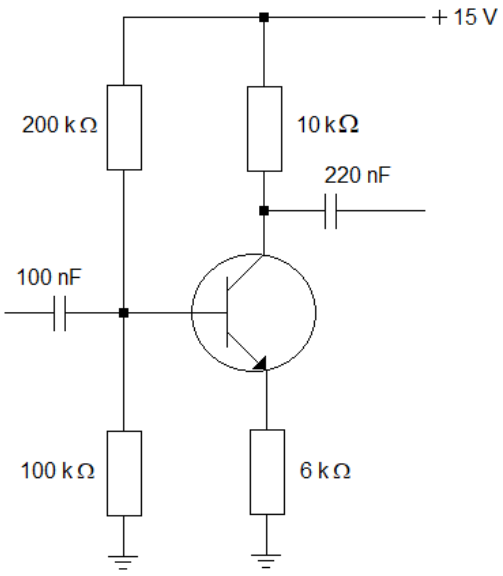

Fonte: Banca Examinadora, 2023.

Considerando as informações e estágio amplificador da figura acima, o valor da corrente de coletor em estado quiescente é:

a) Ic = 0,93 mA.
b) Ic = 0,64 mA.
c) Ic = 7,5 mA.
d) Ic = 4 mA.

38) No sistema de controle realimentado mostrado na figura abaixo, $G_1(s) = \frac{(s+6)}{s\,(s+2)(s+4)}$ e D(s) = 0.

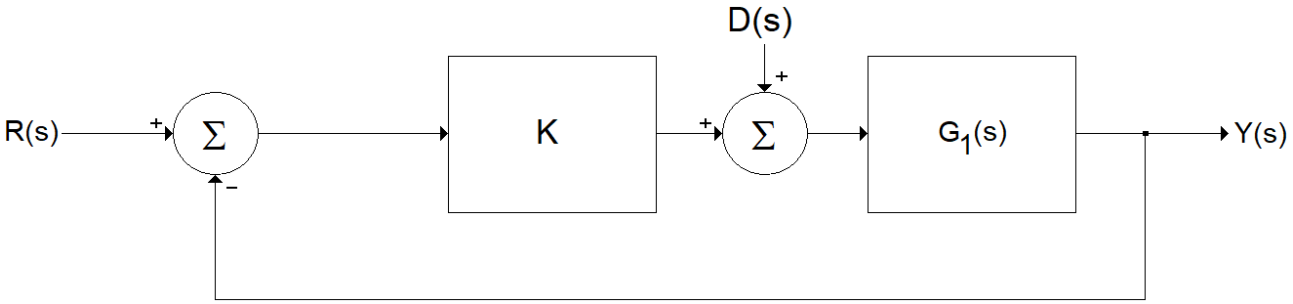

Fonte: Banca Examinadora, 2023.

Com base na figura e informações acima, considere uma excitação em R(s) com rampa unitária e aplicada em R(s). O valor de K para um erro máximo de 5% na saída Y(s), em estado estável, é

a) K = 15,00.
b) K = 25,33.
c) K = 26,67.
d) K = 42,85.

39) O sistema de numeração primário usado nos circuitos e computadores digitais é o sistema binário, ou de base 2. Por outro lado, um sistema de numeração versátil e muito usado para representar sequências binárias é o sistema hexadecimal, ou de base 16.

Os números decimais equivalentes ao número binário 10010110_2 e ao número hexadecimal $3BF_{16}$ são, respectivamente

a) 150_{10} e 959_{10}.
b) 105_{10} e 161_{10}.
c) 210_{10} e 333_{10}.
d) 455_{10} e 768_{10}.

40) O esquema mostrado na figura abaixo representa parte de um sistema digital com quatro entradas e três saídas, implementado com tecnologia CMOS.

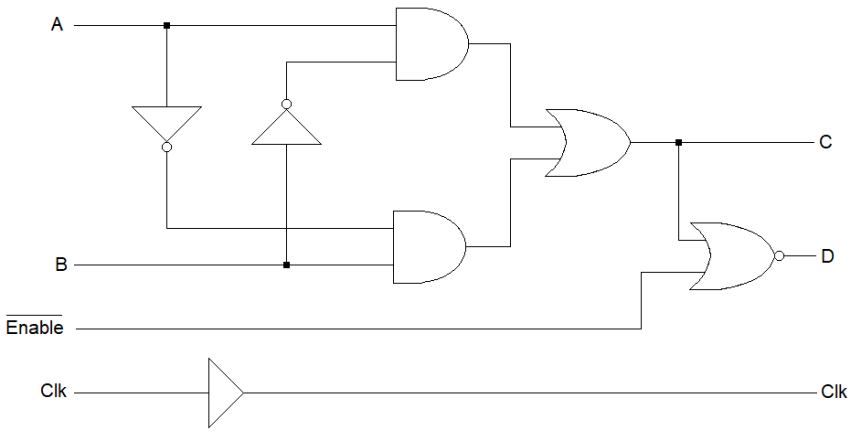

Fonte: Banca Examinadora, 2023.

Com base na figura e informações acima, a função lógica disponibilizada na saída C é do tipo

a) XNOR.
b) XOR.
c) NOR.
d) NAND.

41) O diagrama mostrado na figura abaixo representa parte de um sistema digital implementando uma função booleana com portas lógicas.

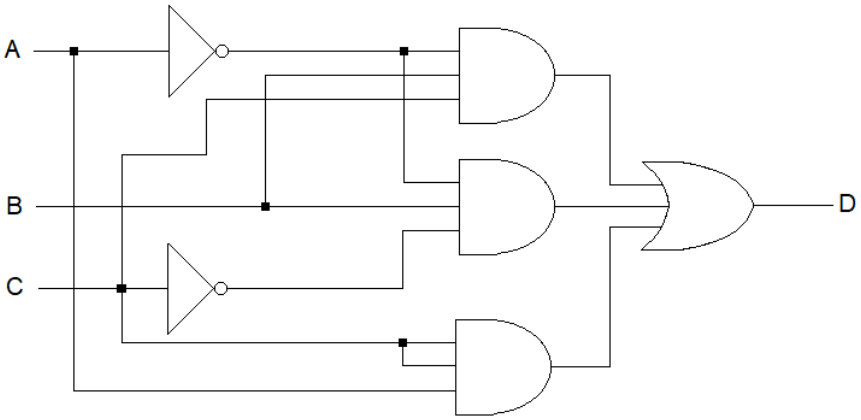

Fonte: Banca Examinadora, 2023.

Considerando as informações e o diagrama da figura acima, qual é a expressão para a saída D?

a) $\overline{A}BC + \overline{A}B\overline{C} + A\overline{C}$.
b) $\overline{A}B\overline{C} \cdot ABC \cdot \overline{A}\,\overline{C}$.
c) $A\overline{B}C + \overline{A}B\overline{C} + \overline{AC}$.
d) $\overline{A}BC + \overline{A}B\overline{C} + AC$.

42) O diagrama ilustrado na figura abaixo representa um demultiplexador de duas para quatro linhas, ou duas entradas para quatro saídas.

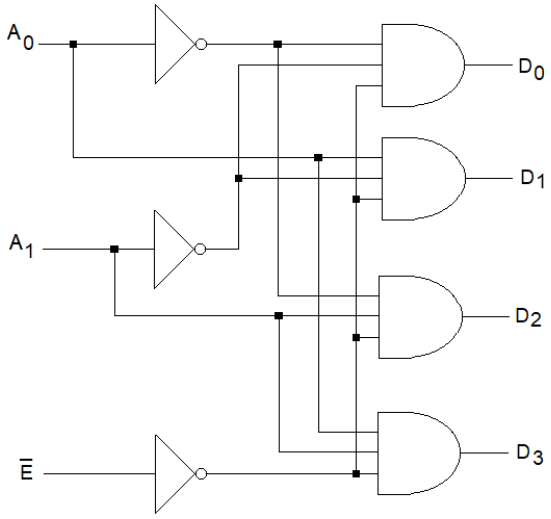

Fonte: Banca Examinadora, 2023.

Considerando as informações e figura acima, quando as saídas forem $D_0 = 0$, $D_1 = 1$, $D_2 = 0$ e $D_3 = 0$, as entradas $\overline{E}$, A_0, e A_1 serão, respectivamente

a) 0, 1, 0.
b) 1, 1, 1.
c) 0, 0, 1.
d) 1, 0, 0.

43) Analise a figura abaixo.

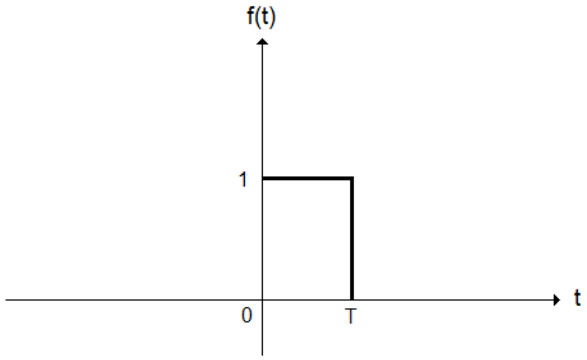

Fonte: Banca Examinadora, 2023.

Dada a função f(t) conforme mostrado na figura acima, a transformada de *Fourier* de f(t) é

a) $F(\omega) = 1 - \frac{sen\omega T}{\omega T}$.
b) $F(\omega) = \frac{1}{j\omega}(1 - e^{-j\omega T})$.
c) $F(\omega) = 1 + \frac{sen\omega T}{\omega T}$.
d) $F(\omega) = T\left(\frac{sen\omega T}{\omega T}\right)$.

44) Uma antena dipolo, conforme mostrado na figura abaixo, é excitada por uma onda de 1 MHz. A antena foi construída com um condutor de cobre com bitola d = 1 cm.

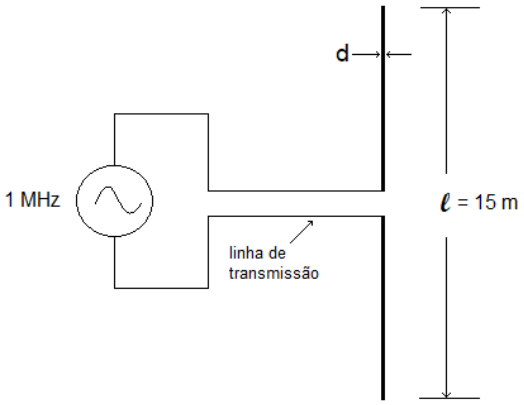

Fonte: Banca Examinadora, 2023.

Com base nas informações e figura acima, desprezando-se as perdas na linha de transmissão, qual é a resistência de irradiação da antena?

a) $R_{radiação}$ = 1,97 Ω.
b) $R_{radiação}$ = 1,48 Ω.
c) $R_{radiação}$ = 0,94 Ω.
d) $R_{radiação}$ = 0,62 Ω.

45) Algumas tecnologias de fabricação de circuitos integrados estão disponíveis aos projetistas na forma de famílias lógicas com características próprias. As famílias TTL e ECL usam transistores bipolares como elementos fundamentais para a construção dos circuitos. As famílias NMOS e CMOS usam transistores de efeito de campo.

Analise as assertivas abaixo sobre as características das famílias de circuitos integrados utilizados nos sistemas eletrônicos atuais.

I. Um circuito integrado CMOS, desconsiderando as correntes de fuga, consome potência da fonte de alimentação apenas durante a comutação do estado de seus elementos lógicos 1 para 0 e de 0 para 1.
II. Circuitos integrados CMOS, por apresentarem alta resistência de entrada, são menos sensíveis a danos causados por eletricidade estática do que seus equivalentes da família TTL.
III. O projeto de circuitos integrados digitais modernos é realizado com tecnologia CMOS usando transistores MOSFET do tipo de enriquecimento. Esta tecnologia suplantou a tecnologia NMOS.
IV. Na aplicação das famílias de circuitos integrados digitais, o uso de capacitores de desacoplamento montados na entrada de alimentação dos componentes não é importante tal como no caso de circuitos integrados analógicos, o que permite economizar componentes em um projeto.
V. O consumo de um circuito digital usando tecnologia CMOS aumenta com o aumento da velocidade de operação.

Estão corretas **apenas** as assertivas

a) II e IV.
b) I, II e III.
c) IV e V.
d) I, III e V.

46) O bloco de memória mais importante na tecnologia digital, implementado a partir de portas lógicas, é o multivibrador biestável, chamado de *flip-flop*. A figura abaixo mostra um tipo de *flip-flop* com duas entradas de dados A e B e uma entrada de controle C.

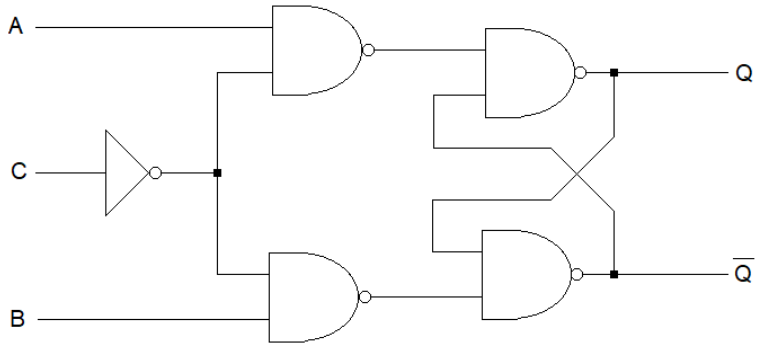

Fonte: Banca Examinadora, 2023.

Considerando as informações e a figura acima, quando as entradas forem A = 1, B = 0 e C = 0, a saída Q do *flip-flop* será

a) Q = não muda de estado.
b) Q = indefinida.
c) Q = 1.
d) Q = 0.

47) Conversores analógico-digitais (A/D) são usados para transformar sinais do domínio analógico para o domínio digital, onde podem ser processados com vantagens. Em uma aplicação de processamento digital de sinais, um sinal na faixa de -2,5 V até +2,5 V deverá ser transformado, conforme mostrado abaixo.

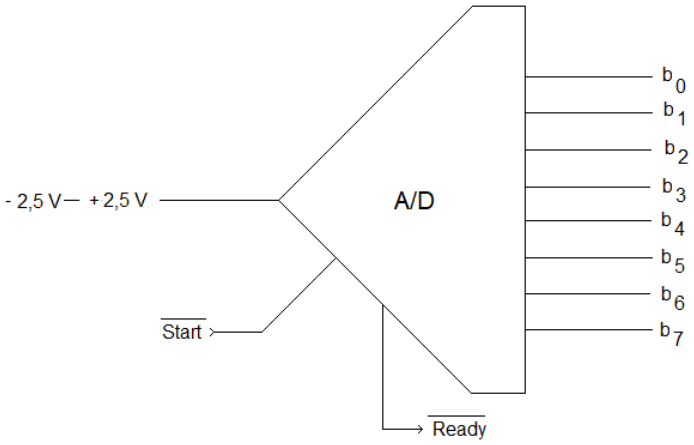

Fonte: Banca Examinadora, 2023.

Com base na figura acima, se um conversor A/D de 8 bits for usado, a resolução do conversor em mV e em valores percentuais serão, respectivamente

a) 2,44 mV e 0,1%.
b) 4,88 mV e 0,1%.
c) 9,8 mV e 0,39%.
d) 19,6 mV e 0,39%.

48) No processamento digital de sinais, os níveis de sinais analógicos são amostrados e transformados em códigos digitais. O resultado da amostragem de um sinal analógico é

a) uma série de impulsos proporcionais à frequência do sinal analógico.
b) um código digital representando a amplitude do sinal analógico.
c) uma série de impulsos proporcionais à amplitude do sinal analógico.
d) um código digital representando o instante de ocorrência de cada amostra.

49) A conversão de um sinal analógico para o domínio digital envolve uma etapa de amostragem de sinal, que deve ser realizada em uma taxa de conversão adequada, para que cada amostra digital represente a quantidade de informação contida no sinal analógico original. Conforme o Teorema da Amostragem, a taxa de amostragem de um sinal analógico deve ser

a) menor do que a frequência da componente de maior frequência presente no sinal original.
b) no mínimo igual à frequência da componente de maior frequência presente no sinal original.
c) duas vezes maior do que a frequência da componente de menor frequência presente no sinal original.
d) igual ou maior do que duas vezes a frequência da componente de maior frequência presente no sinal original.

50) No processamento digital de sinais, a etapa ou processo de quantização executa a transformação de um sinal do domínio analógico para o domínio digital. O processo de quantização

a) usa um conversor analógico-digital para transformar sinais amostrados em códigos binários.
b) realiza a limitação da faixa de frequência do sinal a ser digitalizado antes de sua amostragem.
c) converte códigos binários presentes na saída de um conversor analógico-digital novamente em um sinal analógico, para sua reprodução.
d) converte sinais analógicos com amplitudes diferentes em sinais com amplitude normalizada, para sua correta conversão ao domínio digital.

51) Um circuito integrado processador para DSP é um microprocessador otimizado para processar informações em tempo real, exigindo velocidade de operação. Muitos DSPs são baseados na arquitetura *Harvard*, o que significa o uso de uma CPU rápida

a) e de uma memória rápida.
b) e duas memórias de dados rápidas.
c) e duas memórias, uma de programa e outra de dados.
d) associada a dois registradores de deslocamento rápidos para armazenagem em massa de endereços e dados.

52) Um amplificador é constituído por três estágios de amplificação ligados em cascata, conforme mostrado na figura abaixo. Os ganhos de cada estágio são $A_1 = 10$, $A_2 = 5$ e $A_3 = 2$.

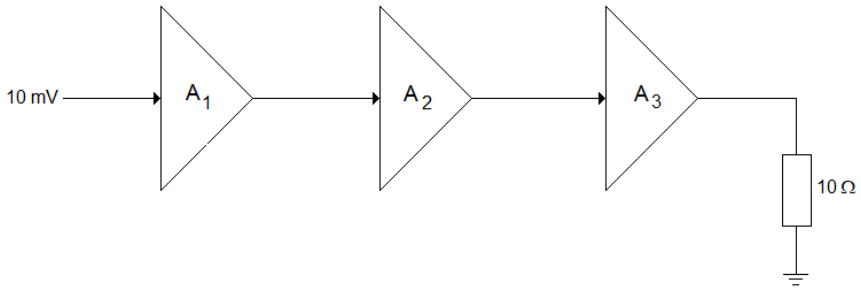

Fonte: Banca Examinadora, 2023.

Com base nas informações e na figura acima, se o sinal de entrada aplicado no amplificador for de 10 mV, o seu ganho total em dB e a sua saída em dBm serão, respectivamente

a) 17 dB e 10 dBm.
b) 20 dB e 20 dBm.
c) 30 dB e 10 dBm.
d) 40 dB e 20 dBm.

53) Uma antena Marconi está sendo usada para comunicação com aeronaves como parte integrante de um sistema de controle de tráfego aéreo e proteção ao voo. A antena opera na faixa de 120 MHz e seu fator de velocidade é de 0,9. Qual é o comprimento ótimo da antena?

a) 0,56 m.
b) 0,62 m.
c) 1,12 m.
d) 2,25 m.

54) O diagrama abaixo representa parte de uma estação de satélite, onde uma linha de transmissão realiza o acoplamento da antena com seu LNA ao receptor. Os ganhos e as figuras de ruído de cada bloco estão indicadas no diagrama.

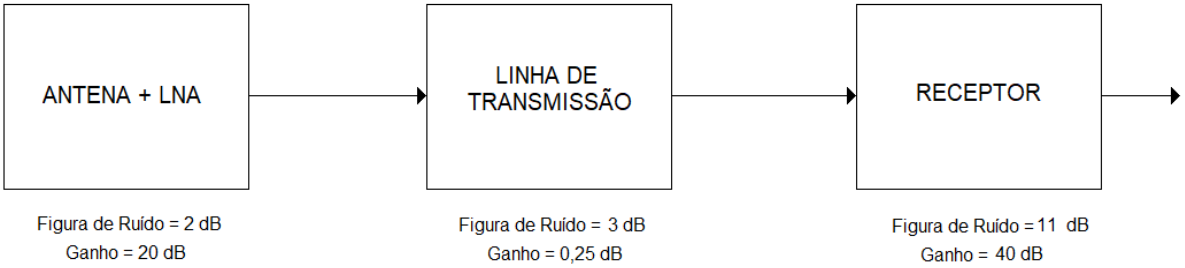

Fonte: Banca Examinadora, 2023.

Com base nas informações e na figura acima, supondo que a temperatura é a mesma em todo o sistema, a figura de ruído total do sistema é

a) 1,09.
b) 4,15.
c) 5,33.
d) 7,00.

55) Uma função essencial de computadores consiste na realização de operações puramente aritméticas usando elementos lógicos.

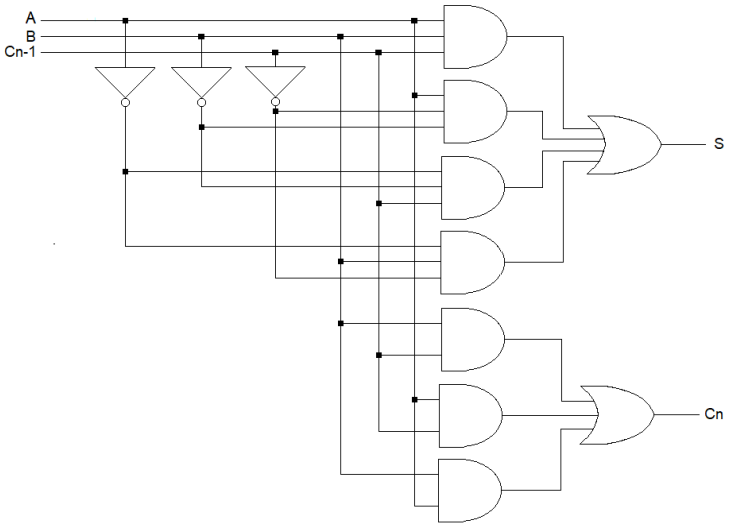

Fonte: Banca Examinadora, 2023.

No sistema mostrado acima, se o código de entrada for A = 1, B = 0 e Cn-1 = 1, as saídas S e Cn serão

a) S = 1, Cn = 0.
b) S = 1, Cn = 1.
c) S = 0, Cn = 1.
d) S = 0, Cn = 0.

56) Uma carga trifásica ligada na rede elétrica de 220 V / 60 Hz usa configuração *delta* com impedâncias de fase equilibradas de (6 + j8) Ω.

A corrente de linha I_L, o consumo de potência reativa total Q e o Fator de Potência (FP) da carga são, respectivamente

a) I_L = 38,1 A ; Q = 11,61 kVAr; FP = 0,6.
b) I_L = 22 A ; Q = 3,87 kVAr; FP = 0,75.
c) I_L = 27,2 A ; Q = 1,97 kVAr; FP = 0,42.
d) I_L = 12,7 A ; Q = 1,29 kVAr; FP = 0,6.

57) Bits de paridade podem ser adicionados em códigos digitais para permitir a detecção e a correção dos erros que possam ocorrer durante a transmissão e a recepção das informações binárias. Supondo que um sistema esteja usando paridade par na transmissão de dados, o código recebido com erro de paridade no terminal remoto é

a) 10100110.
b) 11101101.
c) 10111000.
d) 11010101.

58) Nas frequências de micro-ondas, a transmissão de sinais se dá, basicamente, por visada direta e as antenas transmissora e receptora devem ser instaladas de modo a evitar obstruções. Assumindo condições ideais, onde a curvatura da Terra é o único fator limitante da visada direta, suponha que um enlace de micro-ondas usa antenas com altura h = 100 m.

Qual deverá ser a máxima distância "d" entre as antenas, em quilômetros?

a) d = 14 km.
b) d = 29 km.
c) d = 35 km.
d) d = 41 km.

59) Tiristores são amplamente usados no controle industrial e diversos dispositivos com diferentes características de funcionamento e aplicação estão disponíveis aos projetistas.

Analise as assertivas abaixo sobre as características de tiristores utilizados nos sistemas de controle eletrônico atuais.

I. O SCR é um dispositivo que opera como chave bidirecional equipada com terminal de porta para controlar sua condução de corrente.
II. O SCR do tipo GTO não pode ser ligado e desligado através do terminal da porta.
III. O TRIAC permite controle regulável de potência em circuitos de corrente alternada.
IV. O IGBT permite realizar a interface com um microcontrolador mais facilmente do que um SCR.
V. O DIAC é usado para disparar um SCR no controle de potência de cargas industriais.

Estão corretas **apenas** as assertivas

a) I, II e V.
b) I, II e III.
c) III e IV.
c) IV e V.

60) Um circuito RLC é constituído por uma bobina com indutância de 100 mH ligada em série com um resistor de 10 Ω e com um capacitor de 2 μF. O circuito está operando na ressonância, alimentado por uma fonte de corrente alternada de 12 V com frequência igual ao sexto harmônico da frequência usada no sistema elétrico brasileiro. A corrente circulante e o fator de mérito Q do circuito são, respectivamente

a) 0,053 A e 10.
b) 0,12 A e 12.
c) 0,6 A e 16.
d) 1,2 A e 22,6.

REDAÇÃO

TEXTO 1

ESTUDO A DISTÂNCIA: MISTURA DE MUNDOS

A Fundação Getúlio Vargas é uma das mais experientes nesse formato – há mais de 20 anos atua na área e teve um crescimento expressivo das matrículas em 2016 (64%) e em 2017 (28%). “Os cursos são mais flexíveis, o aluno pode se especializar nos horários que lhe convêm e pagando bem menos”, diz Gerson Lachtermacher, diretor de programas e processos acadêmicos da FGV do Rio de Janeiro. Segundo ele, um modelo que deve crescer cada vez mais é o que integra o *online* com o presencial – o estudante mescla a participação nas aulas da maneira que achar mais conveniente. “O mundo não vai ser só virtual ou só físico, mas uma mistura dos dois”, diz Gerson.

Fonte: https://vocacionados121636031.wordpress.com/2018/05/10/vocacionados-7/ (Adaptado). Acesso em: 14 mar. 2023.

TEXTO 2

EAD NO BRASIL – 2014 a 2019.

	2014	2019
Cursos de graduação (tecnológicos, bacharelados e licenciaturas)	1.365	4.529
Número total de vagas ofertadas	3.042.977	10.395.600
Ingressantes de graduação	727.738	1.592.184
Concluintes de graduação	189.788	316.039

Fonte: INEP, Censo da Educação Superior 2014 e 2019

Fonte: mystudybay.com.br .(Adaptado) Acesso em: 20 mar. 2023.

TEXTO 3

APROVEITE AO MÁXIMO

Táticas para tirar o melhor de um EAD

SEPARAR HORÁRIO NA AGENDA

TER FLEXIBILIDADE PARA ESCOLHER O HORÁRIO É UMA DAS VANTAGENS DO CURSO A DISTÂNCIA. MAS ISSO NÃO QUER DIZER ESTUDAR SÓ QUANDO ENCONTRAR UMA BRECHA NA AGENDA. PROGRAME OS DIAS E OS HORÁRIOS EM QUE VOCÊ SE DEDICARÁ AOS CONTEÚDOS E SEPARE UM TEMPO PARA TIRAR DÚVIDAS COM OS TUTORES. NÃO ABRA MÃO DESSES MOMENTOS — CASO CONTRÁRIO, VOCÊ PODERÁ SE PERDER E FICAR PARA TRÁS. ISSO VALE TAMBÉM PARA MODALIDADES SEMIPRESENCIAIS.

AMPLIE A REDE DE CONTATOS

UMA VANTAGEM DOS CURSOS ONLINE É A OPORTUNIDADE DE CONHECER PESSOAS DE DIVERSAS CIDADES E ATÉ PAÍSES. ALÉM DOS FÓRUNS INTERNOS, É COMUM OS ALUNOS SE REUNIREM EM GRUPOS ALTERNATIVOS NO WHATSAPP E NO FACEBOOK. PARTICIPAR DA INTERAÇÃO AUXILIA O APRENDIZADO E AMPLIA SUA REDE DE CONTATOS — E O NETWORKING PODE SER IMPORTANTE APÓS O FIM DAS AULAS.

NÃO FIQUE POR FORA

MESMO QUE O DIA NÃO SEJA DE ESTUDO, SEPARE ALGUNS MINUTOS PARA ACOMPANHAR OS FÓRUNS DE DISCUSSÃO. MUITAS CONVERSAS ACONTECEM QUANDO VOCÊ ESTÁ OFFLINE E É IMPORTANTE SE MANTER ATUALIZADO.

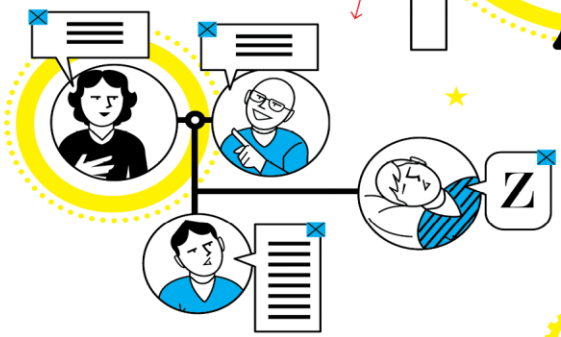

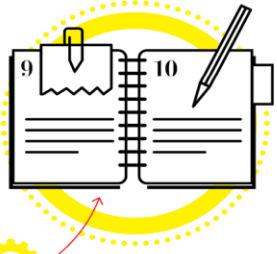

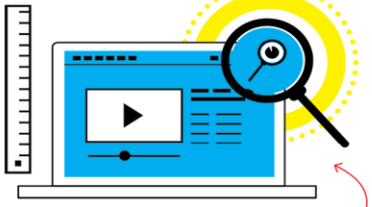

TENHA UM DIÁRIO

CASO SEJA SUA PRIMEIRA VEZ APRENDENDO FORA DA SALA DE AULA, MANTER UM DIÁRIO DE ESTUDOS PODE AJUDAR. NELE, ALÉM DE ANOTAR TUDO O QUE VOCÊ FEZ A CADA DIA E SEUS PRINCIPAIS OBJETIVOS NAS MATÉRIAS, VOCÊ PODE TAMBÉM ESCREVER QUANTO GOSTOU DE CADA MODALIDADE DE ENSINO. SE PREFERIU, POR EXEMPLO, LER O TEXTO, ASSISTIR AO VÍDEO OU CONVERSAR COM OS COLEGAS. ISSO AJUDA A FAZER ESCOLHAS MELHORES QUANDO FOR ESTUDAR MAIS A FUNDO OS TEMAS PROPOSTOS NO CURSO.

CONHEÇA SUAS FERRAMENTAS

ASSIM QUE COMEÇAR O CURSO, EXPLORE A PLATAFORMA DE ENSINO. CONHEÇA AS FUNCIONALIDADES, ESTUDE O MATERIAL INTRODUTÓRIO E TENTE DESCOBRIR AS POSSIBILIDADES. ALÉM DE DEIXÁ-LO MAIS À VONTADE COM AS FERRAMENTAS, FAZER ISSO ANTES PODE ECONOMIZAR UM BOM TEMPO NO DECORRER DO PROCESSO.

Fonte: https://vocacionados121636031.wordpress.com/2018/05/10/vocacionados-7/ (Adaptado) . Acesso em: 14 mar. 2023.

PROPOSTA

A partir da leitura dos textos motivadores, redija um texto dissertativo-argumentativo na modalidade formal da Língua Portuguesa, com no máximo 30 (trinta) linhas e no mínimo quinze (15) linhas, com letra legível, sobre o seguinte tema:

Ferramentas do ensino a distância: tendências de um novo tempo.

Atenção:

- assuma um posicionamento sobre o tema sem se desviar do assunto;
- privilegie a clareza, a concisão e a coerência na exposição do pensamento;
- apresente argumentos convincentes que fundamentem seu ponto de vista.

RASCUNHO DA REDAÇÃO

RASCUNHO

RASCUNHO

EXAME DE SELEÇÃO

LEIA COM ATENÇÃO AS INSTRUÇÕES ABAIXO

1. Este caderno de questões contém 01 (uma) prova de Gramática e Interpretação de Texto, composta de 30 (trinta) questões objetivas, numeradas de 01 (um) a 30 (trinta); 01 (uma) prova de Conhecimentos Especializados, composta de 30 (trinta) questões objetivas, numeradas de 31 (trinta e um) a 60 (sessenta); e uma proposta de redação.

2. Ao receber a ordem do Chefe/Fiscal de Setor, **confira** se:

- a numeração das questões e a paginação estão corretas;
- todas as questões estão perfeitamente legíveis. Sendo detectada alguma anormalidade de impressão, solicite **imediatamente** ao Chefe/Fiscal de Setor a substituição do caderno de questões;
- a "versão" da prova e a "especialidade" constantes deste caderno de questões correspondem aos campos "versão" e "especialidade" contidos em seu Cartão de Respostas; e
- se o número do Cartão de Respostas corresponde ao número constante do verso da Folha de Redação.

3. O caderno de questões pode ser utilizado livremente como rascunho (para cálculos, desenhos etc.).

4. Os candidatos **não** devem identificar/assinar a Folha de Redação.

5. Iniciada a prova, é vedado formular perguntas.

6. Não será permitido ao candidato, sob pena de exclusão, realizar a prova portando, junto ao corpo ou sobre a mesa, óculos escuros; brincos; quaisquer adornos na região das orelhas; colar; pulseira de qualquer tipo ou material (inclusive as de cunho religioso); gorro, "bibico", lenço ou faixa de cabeça, chapéu, boné ou similares; qualquer recipiente ou embalagem que não seja fabricado com material transparente, tais como garrafas e embalagens, luvas; cachecol; bolsa, mochila, pochete; livros, manuais, impressos, cadernos, folhas avulsas de qualquer tipo e/ou anotações (inclusive o cartão de informação); lápis; lapiseira; borracha; régua; caneta de corpo não transparente; calculadora; protetores, abafadores, tampões e/ou similares auriculares; telefone celular, *smartphone* ou similar; *notebook, tablet; pen drive;* máquina fotográfica; relógio de qualquer tipo; controle ou chave de alarme; aparelhos sonoros, fonográficos, de comunicação ou de registros eletrônicos; e/ ou quaisquer instrumentos que receba, transmita ou armazene informações. Não é permitido o porte de armas de qualquer espécie, ainda que detenha autorização para o respectivo porte, ou que esteja uniformizado e/ou de serviço. Os objetos são de responsabilidade do candidato.

7. No Cartão de Respostas, preencha **apenas uma opção** (a, b, c ou d) de cada questão, com caneta esferográfica de tinta na cor azul ou preta, conforme instrução contida no próprio Cartão de Respostas.

8. Qualquer outra forma de marcação que estiver em desacordo com as instruções contidas no Cartão de Respostas, como marcação dupla, rasurada, emendada, campo de marcação não preenchido integralmente ou fora do espaço designado para as respostas e para a assinatura, bem como a falta desta, serão de inteira responsabilidade do candidato e também **considerados incorretos.**

9. Tenha muito cuidado com o seu Cartão de Respostas e a sua Folha de Redação para **não** amassá-los, molhá-los, dobrá-los, rasgá-los, manchá-los ou, de qualquer modo, danificá-los. O Cartão de Respostas e a Folha de Redação não serão substituídos.

10. **A prova terá a duração de 4 (quatro) horas e 20 (vinte) minutos.** Recomenda-se ao candidato iniciar a marcação do Cartão de Respostas nos últimos 20 minutos do tempo total de prova.

11. Por razões de segurança e sigilo, uma vez iniciadas as provas, o candidato deverá permanecer **obrigatoriamente** no Setor de Provas por, no mínimo, **2 (duas) horas** após o seu início. O caderno de questões só poderá ser levado pelo candidato que permanecer no Setor de Provas por, no mínimo, **4 (quatro) horas.**

12. Em nenhuma hipótese, o candidato poderá se ausentar do Setor de Provas levando consigo seu Cartão de Respostas, Folha de Redação ou qualquer folha de respostas que lhe tenha sido entregue.

13. **É obrigatório** que o candidato assine a Relação de Chamada e o Cartão de Respostas, e entregue o Cartão de Respostas e a Folha de Redação.

14. A desobediência a qualquer uma das determinações constantes no presente caderno de questões, no Cartão de Respostas e nas Instruções Específicas (IE) poderá implicar a **não** correção da prova e à exclusão do Exame.