CADERNO DE QUESTÕES

ESTADO DE SANTA CATARINA
PREFEITURA MUNICIPAL DE JARAGUÁ DO SUL
SERVIÇO AUTÔNOMO MUNICIPAL
DE ÁGUA E ESGOTO - SAMAE

CONCURSO PÚBLICO
EDITAL N° 001/2023

CARGO: ***TÉCNICO ELETROELETRÔNICO***

INSTRUÇÕES

1- O **Caderno de Questões** contém 40 (quarenta) questões de múltipla escolha (A, B, C, D, E), sendo 10 (dez) questões de Língua Portuguesa, 5 (cinco) questões de Conhecimentos Gerais, 5 (cinco) questões de Raciocínio Lógico, 5 (cinco) questões de Noções Básicas de Direito Público e 15 (quinze) questões de Conhecimentos Específicos, e uma **Folha Intermediária de Respostas**.

2- Ao receber o material, confira no **Cartão-Resposta**, seu nome, número de inscrição, data de nascimento, RG e cargo. Qualquer irregularidade comunique imediatamente ao fiscal de sala. Não serão aceitas reclamações posteriores.

3- A prova objetiva terá **duração de 3 (três) horas**, incluído, neste tempo, o preenchimento do **Cartão-Resposta**.

4- Leia atentamente cada questão e assinale, no **Cartão-Resposta**, a opção que responde corretamente a cada uma delas. O **Cartão-Resposta** será o único documento válido para a correção eletrônica. O preenchimento do **Cartão-Resposta** e a respectiva assinatura serão de inteira responsabilidade do candidato. Não haverá substituição do **Cartão-Resposta** por erro do candidato.

5- Utilize a **Folha Intermediária de Respostas** para registrar as alternativas escolhidas. É proibido fazer qualquer outro tipo de anotação. Essa folha ficará em seu poder para conferência com o gabarito a ser publicado.

6- Observe as seguintes recomendações relativas ao **Cartão-Resposta**:
- A maneira correta de marcação das respostas é cobrir, fortemente, com esferográfica de tinta azul ou preta, o espaço correspondente à letra a ser assinalada.
- Outras formas de marcação diferentes implicarão a rejeição do **Cartão de Respostas**.
- Será atribuída nota zero às questões não assinaladas, ou com falta de nitidez, ou com marcação de mais de uma opção, bem como emendadas ou rasuradas.

7- O fiscal de sala não está autorizado a alterar qualquer destas instruções. Em caso de dúvida, solicite a presença do coordenador local.

8- Você poderá se retirar, definitivamente, da sala de realização da prova após transcorridos 60 (sessenta) minutos contados do seu efetivo início, **sem levar** o **Caderno de Questões** e o **Cartão-Resposta**.

9- É permitido fazer anotações, cálculos, riscos e afins no **Caderno de Questões**.

10- Após se identificar e se instalar na sala, você não poderá consultar qualquer material enquanto aguarda o horário de início da prova.

11- Os 3 (três) últimos candidatos deverão permanecer na sala até que o último deles entregue o **Cartão-Resposta**.

12- Assine no local indicado no **Cartão-Resposta** e no **Caderno de Questões.**

13- Ao terminar a prova, é de sua responsabilidade entregar ao fiscal o **Cartão-Resposta** e o **Caderno de Questões**.

14- Não se esqueça de pegar seus pertences acondicionados em sala.

Jaraguá do Sul, 18 de junho de 2023.

BOA PROVA

Realização:

Nº de Inscrição:	**Nome do candidato:**

Língua Portuguesa

O texto seguinte servirá de base para responder às questões de 1 a 10.

Carros elétricos são realmente verdes?

Os carros elétricos são tão verdes quanto a energia que eles usam para carregar suas baterias, mas o quão verde é essa energia isso varia muito de país para país, segundo uma análise de dados sobre as emissões de setor de energia em 2022.

As vendas de automóveis ao redor do mundo mostram que mais pessoas estão comprando veículos elétricos que não emitem CO2 quando são conduzidos. Mas o impacto de um veículo elétrico substituindo um carro tradicional, com motor de combustão interna, sobre as emissões em geral, depende da maneira como a energia usada para carregar a bateria do carro é produzida.

Os dados sobre as emissões do setor de energia compilados pela Ember, um "*think tank*" independente especializado na área, mostram que em algumas partes do mundo, como na China, a eletricidade usada para carregar as baterias dos números crescentes de veículos elétricos vem do carvão, um grande emissor de CO2, o que não diminui o impacto dos carros elétricos no combate às mudanças climáticas. Em 2022, a produção de energia elétrica da China, que usa principalmente o carvão e o petróleo, despejou 530 gramas de CO2 por quilowatt-hora (kWh) na atmosfera.

Em comparação, nos EUA, a produção de energia elétrica despejou 369 gramas de CO2/kWh na atmosfera, o que significa que dirigir um carro elétrico nos EUA gera uma quantidade de gases do efeito estufa bem menor do que na China, ou mesmo na Alemanha ou Japão.

Após uma década em queda, as emissões de carbono pelo setor de energia na Alemanha aumentaram mais de 5% no ano passado em relação a 2021, para 386 gramas de CO2/kWh, depois que a maior economia da Europa desistiu da energia nuclear e trocou o gás natural russo pelo carvão. Isso torna dirigir um carro elétrico na Alemanha algo menos amigável ao clima do que nos EUA ou mesmo na França.

Nos EUA, cerca de 60% da eletricidade produzida no ano passado foi gerada a partir de combustíveis fósseis, cerca de 18% a partir da energia nuclear e 22% a partir de energias renováveis, segundo o Departamento de Energia.

Os EUA frequentemente são vistos no exterior como uma nação que gosta de dirigir carros e caminhonetes que consomem muita gasolina, mas o país progrediu significativamente na redução das emissões do setor de energia, segundo o *Union of Concerned Scientists*, centro de estudos e grupo ativista de Cambridge, Massachusetts, que desde 2012 vem rastreando como os veículos elétricos verdes são comparados com os carros convencionais.

David Reichmuth, coautor do mais recente estudo do grupo sobre os veículos elétricos, diz que à medida que mais energia de fontes renováveis flui para a rede elétrica do país, as emissões gerais do setor de energia caem e isso significa que os veículos elétricos se tornam mais verdes, uma vez que menos emissões de carbono são produzidas quando a eletricidade é gerada.

"O que é realmente subestimado nessa transição é que as emissões dos carros elétricos que circulam nas vias públicas mudam à medida que a rede fica mais limpa", diz Reichmuth.

Independentemente de onde são conduzidos, os veículos elétricos sempre são uma escolha mais ecológica do que os carros movidos a gasolina, segundo apontam estudos recentes publicados pela Agência Ambiental Europeia e pela Agência Internacional de Energia (AIE), além dos resultados de estudos acadêmicos. Em 2020, por exemplo, pesquisadores de Cambridge, Exeter e da Holanda constataram que dirigir um carro elétrico é melhor para o clima em 95% do planeta.

Este também é o caso quando se leva em conta as emissões liberadas durante a fabricação das baterias e na mineração dos metais necessários para fabricar as baterias, uma grande parte da pegada de carbono geral de um veículo elétrico durante sua vida útil. A AIE divulgou em outubro dados mostrando que mesmo quando se usa os materiais mais sujos na produção das baterias, os veículos elétricos ainda produzem menos da metade das emissões de CO2 dos motores de combustão interna em suas vidas úteis.

E esse desempenho está melhorando. As emissões de CO2 com a geração de energia no mundo caíram 11% desde 2007, quando elas atingiram pico de 489 gramas de CO2/ kWh, segundo o estudo *Global Electricity Review* de 2023 da *Ember Climate*, centro de estudos voltado para causas ambientais.

Ainda assim, as várias maneiras pelas quais os países produzem a energia que movimenta os veículos elétricos significa que ainda existem grandes diferenças na eficiência de emissão da condução de veículos elétricos ao redor do mundo.

Retirado e adaptado de: VALOR. Carros elétricos são realmente verdes? O Globo. Disponível em: mmeenee--verdees.ghmml m/mundo/noticia/2023/05/13/carros-eltricos-so-realmente-verdes.ghtml Acesso em: 15 maio, 2023.

Questão 01

A respeito das informações fornecidas em "Carros elétricos são realmente verdes?", analise as asserções a seguir e a relação proposta entre elas:

I.O impacto de um veículo elétrico depende da maneira como a energia usada para carregar a bateria do carro é produzida.

EMBORA

II.Carros elétricos sempre são uma escolha mais ecológica do que os carros movidos a gasolina.

A respeito dessas asserções, assinale a opção correta:

(A) As asserções I e II são proposições falsas.
(B) As asserções I e II são proposições verdadeiras, mas o emprego da conjunção concessiva está inadequado.
(C) As asserções I e II são proposições verdadeiras e o emprego da conjunção concessiva está adequado.
(D) A asserção I é uma proposição falsa e a II é uma proposição verdadeira.
(E) A asserção I é uma proposição verdadeira e a II é uma proposição falsa.

Questão 02

Analise o título do texto, "Carros elétricos são realmente **verdes**?". Assinale a alternativa que apresenta o mais adequado sinônimo para a palavra em destaque:

(A) poluentes.
(B) azuis.
(C) ecológicos.
(D) econômicos.
(E) viáveis.

Questão 03

Reflita sobre as relações coesivas em "Carros elétricos são realmente verdes?", analisando as afirmações a seguir. Marque V, para verdadeiras, e F, para falsas:

(__) Em "Os carros elétricos são tão verdes quanto a energia que eles usam para carregar suas baterias", tanto "eles" quanto "suas" faz referência a "carros elétricos".

(__) No trecho "depois que a maior economia da Europa desistiu da energia nuclear e trocou o gás natural russo pelo carvão", a expressão "maior economia da Europa" está se referindo à Alemanha.

(__) O trecho "E esse desempenho está melhorando" retoma a ideia de que a emissão de CO2 está diminuindo em âmbito mundial.

Assinale a alternativa que apresenta a sequência correta:

(A) V - F - F
(B) F - V - F
(C) V - V - V
(D) V - V - F
(E) F - V - V

Questão 04

Assinale a alternativa que apresenta a correta concordância, segundo a norma culta do português brasileiro:

(A) Fazem anos que as empresas têm investido em carros elétricos.
(B) Podem haver outras formas de poluir menos o planeta.
(C) Há vários meios de informação a respeito de fontes renováveis de energia.
(D) Poderá acontecer mais incentivos às compras de carros elétricos.
(E) É indicado a pesquisa sobre os benefícios dessa forma de energia antes de se investir em um carro elétrico.

Questão 05

Assinale a alternativa que apresenta a correta colocação pronominal, segundo a norma culta do português brasileiro:

(A) Não conhecia a natureza das fontes de energia elétrica. Disso informaram-me assim que comprei um carro elétrico.

(B) Que a economia ajude-nos a comprar carros menos poluentes para proteger o ambiente!

(C) Nunca perguntei-me a respeito do valor de um carro elétrico.

(D) Soube que apresentar-nos-iam os dados a respeito dos combustíveis poluentes.

(E) Agora me informei a respeito e não mais terei dúvidas sobre as fontes de energia elétrica.

Questão 06

A partir da leitura de "Carros elétricos são realmente verdes?", analise as afirmações a seguir. Marque V, para verdadeiras, e F, para falsas:

(__) Os carros elétricos são uma alternativa mais ecológica apenas se forem conduzidos em países que empreguem fontes menos poluentes de produção de energia elétrica.

(__) Com as mudanças em sua forma de produção de energia elétrica, a Alemanha tem poluído menos do que a China e os Estados Unidos.

(__) A emissão de CO2 pela China em 2022 foi maior do que a média mundial mais alta, registrada em 2007.

Assinale a alternativa com a sequência correta:

(A) F - V - V

(B) F - F - V

(C) F - V - F

(D) V - F - V

(E) V - V - F

Questão 07

Associe a segunda coluna de acordo com a primeira, que relaciona palavras à sua classificação em decorrência de sua acentuação:

Primeira coluna: classificação

(1) Oxítona

(2) Proparoxítona

(3) Paroxítona

Segunda coluna: palavras

(__) Japonês, Geração, Emissão.

(__) Carro, Mobilidade, Energia.

(__) Veículo, Elétrico, Petróleo.

Assinale a alternativa que apresenta a correta associação entre as colunas:

(A) 1 - 3 - 2

(B) 1 - 2 - 3

(C) 3 - 2 - 1

(D) 2 - 1 - 3

(E) 2 - 3 - 1

Questão 08

Analise as afirmações a seguir, a respeito do emprego de figuras de linguagem em sentenças criadas a partir do texto "Carros elétricos são realmente verdes?":

I. Em "Os carros elétricos são verdes como a energia que eles usam para carregar suas baterias", há uma metáfora.

II. Na sentença "Os EUA são um país conhecido pelo uso de carros que consomem muita gasolina, mas eles têm mudado essa característica", temos uma silepse.

III. Em "Dirigir carros à base de combustível fóssil não é amigável com o planeta", há um eufemismo.

É correto o que se afirma em:

(A) I, apenas.

(B) II e III, apenas.

(C) II, apenas.

(D) I, II e III.

(E) III, apenas.

Questão 09

Reflita sobe as relações de sentido empreendidas em "Carros elétricos são realmente verdes?", analisando as afirmações a seguir. Marque V, para verdadeiro, e F, para falso:

(__) No trecho "**Ainda assim**, as várias maneiras pelas quais os países produzem a energia que movimenta os veículos elétricos significa que ainda existem grandes diferenças na eficiência de emissão da condução de veículos elétricos ao redor do mundo", a expressão destaca estabelece uma relação de sentido de oposição.

(__) Em "...o quão verde é essa energia isso varia muito de país para país, **segundo** uma análise de dados sobre as emissões de setor de energia em 2022", a expressão destacada dá a ideia de conformidade.

(__) No trecho "A AIE divulgou em outubro dados mostrando que **mesmo quando** se usa os materiais mais sujos na produção das baterias, os veículos elétricos **ainda** produzem menos da metade das emissões de CO2 dos motores de combustão interna em suas vidas úteis", as expressões destacadas dão uma ideia de explicação.

Assinale a alternativa que apresenta a sequência correta:

(A) V - V - V
(B) V - V - F
(C) V - F - F
(D) F - V - F
(E) F - F - V

Questão 10

Sobre os sentidos das palavras do texto "Carros elétricos são realmente verdes?", analise as afirmações a seguir:

I. No trecho "A AIE divulgou em outubro dados mostrando que mesmo quando se usa os materiais **mais sujos** na produção das baterias...", a expressão em destaque foi empregada com sentido conotativo.

II. Em "Os carros elétricos são tão **verdes** quanto a energia que eles usam para carregar suas baterias", a palavra em destaque foi empregada com sentido denotativo.

III. Na sentença "Isso torna dirigir um carro elétrico na Alemanha algo menos **amigável** ao clima", a palavra em destaque foi empregada com sentido denotativo.

É correto o que se afirma em:

(A) I, apenas.
(B) I e II, apenas.
(C) II e III, apenas.
(D) I e III, apenas.
(E) I, II e III.

Conhecimentos Gerais

Questão 11

A lei n.° 14.026/2020 que, entre outras competências, atualiza o marco legal do saneamento básico, afirma que se consideram serviços públicos de esgotamento sanitário aqueles constituídos por 1 (uma) ou mais das seguintes atividades:

I.coleta, incluída ligação predial, dos esgotos sanitários.

II.transporte dos esgotos sanitários.

III.tratamento dos esgotos sanitários.

IV.disposição final dos esgotos sanitários e dos lodos originários da operação de unidades de tratamento coletivas ou individuais de forma ambientalmente adequada, incluídas fossas sépticas.

É correto o que se afirma em:

(A) II, III e IV, apenas.
(B) II e IV, apenas.
(C) I, apenas.
(D) I, II, III e IV.
(E) I e III, apenas.

Questão 12

Localizado na margem direita do Rio Jaraguá, o _____ possui três picos, com 896m, 824m e 926m de altura, respectivamente (Portal de Turismo de Jaraguá do Sul, 2023).

Assinale a alternativa que corretamente completa a lacuna no excerto:

(A) Morro das Antenas
(B) Morro Boa Vista
(C) Morro do Meio
(D) Morro Jaraguá
(E) Pico Jaraguá

Questão 13

O decreto n.° 16.600/2022 altera e acresce dispositivos ao regulamento do Serviço Autônomo Municipal de Água e Esgoto de Jaraguá do Sul (Samae). Conforme o Art. 1º, o artigo 115, aprovado pelo Decreto Municipal n.º 8.503/2012, passa a vigorar com a seguinte redação:

"Art. 115. As faturas de serviço de saneamento poderão ser parceladas conforme solicitação do usuário ou representante, conforme o seguinte critério:

(A) em até 36 (trinta e seis) parcelas, no caso de não cumprimento do primeiro parcelamento.
(B) em até 24 (vinte e quatro) parcelas, no caso de não cumprimento do primeiro parcelamento.
(C) em até 18 (dezoito) parcelas, no caso de não cumprimento do primeiro parcelamento.
(D) em até 06 (seis) parcelas, no caso de não cumprimento do primeiro parcelamento.
(E) em até 12 (doze) parcelas, no caso de não cumprimento do primeiro parcelamento.

Questão 14

O decreto n.° 8503/2012, em seu art. 1º, afirma:

Fica aprovado o regulamento dos Serviços Públicos de Água e de Esgoto Sanitário do SAMAE - Serviço Autônomo Municipal de Água e Esgoto de Jaraguá do Sul que a este compete, fazendo, em anexo, parte integrante deste Decreto.

O regulamento, em seu artigo 36, no parágrafo 1º, afirma que toda edificação deverá possuir um reservatório de água próprio, que será dimensionado pela estimativa de consumo de água por edificação, conforme sua utilização, e deverá obedecer, no mínimo, aos índices a seguir:

(A) Residenciais: 100 litros/dia por pessoa e Comerciais/Industriais/Institucionais: 150 litros/dia por pessoa.
(B) Residenciais: 300 litros/dia por pessoa e Comerciais/Industriais/Institucionais: 350 litros/dia por pessoa.
(C) Residenciais: 150 litros/dia por pessoa e Comerciais/Industriais/Institucionais: 50 litros/dia por pessoa.
(D) Residenciais: 200 litros/dia por pessoa e Comerciais/Industriais/Institucionais: 250 litros/dia por pessoa.
(E) Residenciais: 250 litros/dia por pessoa e Comerciais/Industriais/Institucionais: 250 litros/dia por pessoa.

Questão 15

De acordo com a Lei Orgânica do Município de Jaraguá do Sul, a ação do município deverá orientar-se para:

I.executar programas de saneamento em áreas ocupadas por população de baixa renda.

ALÉM DE,

II.permitir a implantação e utilização dos serviços de abastecimento de água e coleta de esgoto, cujas taxas deverão ser compatíveis com a capacidade contributiva daquela população.

A respeito dessas asserções, assinale a opção correta:

(A) A asserção I é uma proposição falsa e a II é uma proposição verdadeira.
(B) As asserções I e II são proposições falsas.
(C) A asserção I é uma proposição verdadeira e a II é uma proposição falsa.
(D) As asserções I e II são proposições verdadeiras e a II complementa I.
(E) As asserções I e II são proposições verdadeiras, mas a II não complementa I.

Raciocínio Lógico

Questão 16

Em um cinema, foram vendidos 60 ingressos para um determinado filme. Destes, dois terços foram vendidos no valor de R$ 18,00 cada e o restante como meia-entrada, ou seja, R$ 9,00 cada. Pode-se afirmar que o valor total recebido com a venda desses ingressos foi, em reais, de:

(A) 800,00
(B) 900,00
(C) 972,00
(D) 720,00
(E) 648,00

Questão 17

Maria comprou uma televisão a ser paga em 12 prestações. No primeiro mês de pagamento da prestação, ela recebeu R$ 328,00 adicional no seu salário e com esse valor, pode pagar 4 prestações completas. Pode-se afirmar que o valor que ainda falta pagar da televisão é, em reais, de:

(A) 656,00
(B) 678,00
(C) 723,00
(D) 575,00
(E) 984,00

Questão 18

Considere o consumo de um veículo igual a 12 km rodados por litro de gasolina e a capacidade do tanque de combustível igual a 44 litros. Pode-se afirmar que, para fazer uma viagem de 960 km, iniciada com o tanque de combustível complemente cheio, será necessário parar para completar o tanque (quando estiver completamente vazio) e, ao final da viagem, restará uma quantidade de combustível, em litros, de:

(A) 26
(B) 36
(C) 10
(D) 18
(E) 8

Questão 19

Lucas comprou uma torradeira que estava anunciada pelo preço de R$ 129,00. Como ele pagou à vista, recebeu um desconto de 12%. Pode-se afirmar que o valor pago por Lucas foi, em reais, de:

(A) 116,10
(B) 111,20
(C) 115,62
(D) 113,52
(E) 112,48

Questão 20

Roger começou às 7h e 20min a fazer a manutenção de um equipamento. Ele demorou 45min para terminar a manutenção e deve fazer a mesma manutenção em outros 5 equipamentos. Considerando que o tempo de manutenção seja o mesmo entre todos os equipamentos e que ele faça uma pausa de 10min entre cada manutenção, pode-se afirmar ele que vai terminar esse serviço às:

(A) 12h e 30min
(B) 12h e 40min
(C) 11h e 45min
(D) 11h e 30min
(E) 13h

Noções Básicas de Direito Público

Questão 21

Assinale a alternativa correta sobre o processo legislativo de emenda à Constituição da República Federativa do Brasil:

(A) A proposta de emenda será discutida e votada em cada Casa do Congresso Nacional, em turno único, considerando-se aprovada se obtiver, em ambos, dois quintos dos votos dos respectivos membros.
(B) Poderá ser objeto de deliberação a proposta de emenda à Constituição tendente a abolir a forma federativa de Estado e também o voto direto, secreto, universal e periódico.
(C) A Constituição poderá ser emendada mediante proposta de um terço, no mínimo, dos membros da Câmara dos Deputados ou do Senado Federal.
(D) A Constituição poderá ser emendada mediante proposta do Presidente da República ou da totalidade das Assembleias Legislativas das unidades da Federação.
(E) A emenda à Constituição será promulgada pelo Presidente da República, com o respectivo número de ordem.

Questão 22

Considerando as disposições legais e constitucionais acerca da Administração Pública, assinale a alternativa correta:

(A) A Administração pública indireta é composta pelas autarquias, empresas públicas e sociedades de economia mista, que possuem tanto capacidade administrativa quanto capacidade política, ou seja, de elaborar leis.
(B) A Administração pública direta é composta pelas pessoas políticas (União, Estados, Distrito Federal e Municípios) que possuem tanto capacidade administrativa quanto capacidade de elaborar leis.
(C) As entidades da Administração Pública indireta (autarquias, empresas públicas e sociedades de economia mista) não possuem personalidade jurídica.
(D) A Administração pública indireta é composta pelos Estados e pelos Municípios, que possuem capacidade administrativa e capacidade de elaborar leis dentro das áreas de sua competência.
(E) O Banco do Brasil, que é um exemplo de sociedade de economia mista, é um órgão da Administração Pública direta, pois dotado de capacidade administrativa.

Questão 23

De acordo com a Constituição da República Federativa do Brasil, o servidor público estável perderá o cargo:

(A) Mediante processo administrativo em que lhe seja assegurada ampla defesa.
(B) Mediante processo administrativo, independentemente da sua notificação.
(C) Por despacho judicial.
(D) Em virtude de reclamação feita por escrito contra o servidor por parte de qualquer cidadão.
(E) Por decisão do seu superior hierárquico, independentemente de processo administrativo.

Questão 24

De acordo com o Código Tributário Nacional, é considerada uma causa de suspensão da exigibilidade do crédito tributário:

(A) O pagamento.
(B) O depósito do montante integral.
(C) A transação.
(D) A decadência.
(E) A conversão do depósito em renda.

Questão 25

Considerando o que estabelece a Constituição da República Federativa do Brasil, assinale a alternativa que contém os Poderes da União:

(A) O Judiciário, o Supremo Tribunal Federal e os Municípios.
(B) A Câmara dos Deputados, o Executivo e o Tribunal de Contas da União.
(C) Os Estados, a União e os Municípios.
(D) O Legislativo, o Executivo e o Judiciário.
(E) O Legislativo, o Conselho Nacional de Justiça e o Ministério Público.

Conhecimentos Específicos

Questão 26

Observe o símbolo da figura a seguir:

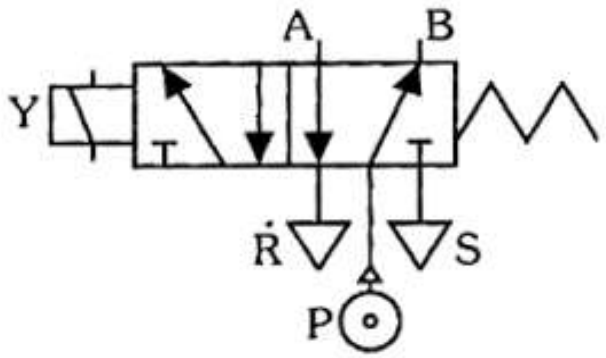

Assinale, dentre as alternativas, a que representa corretamente a sua descrição:

(A) Válvula Pneumática Solenoide 5/1 Vias, Retorno Mola.
(B) Válvula Pneumática Solenoide 5/2 Vias, Retorno Mola.
(C) Válvula Pneumática Solenoide 3/1 Vias, Retorno Mola.
(D) Válvula Pneumática Mola 5/2 Vias, Retorno Mola.
(E) Válvula Pneumática Solenoide 4/2 Vias, Retorno Solenoide.

Questão 27

Na eletrônica, existem diversos componentes cujos símbolos são reconhecidos e padronizados. Observando a simbologia desses componentes, analise as duas colunas a seguir:

Coluna 1: simbologia

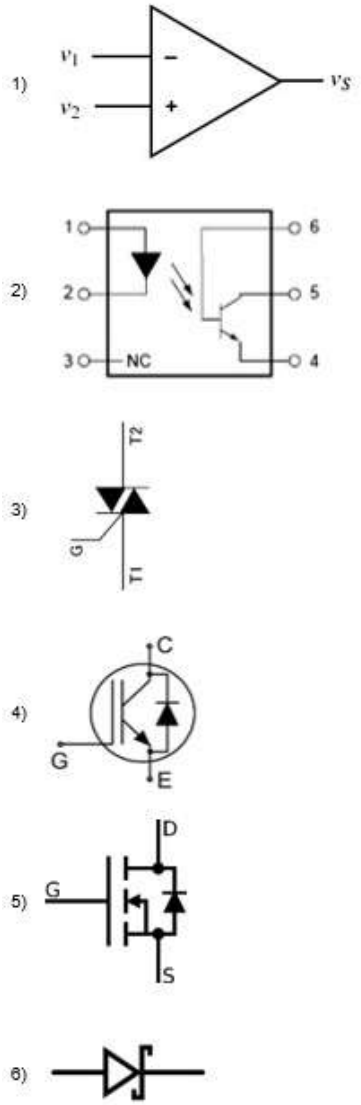

Coluna 2: componente

(__)OPTOACOPLADOR

(__)TRIAC

(__)AMPLIFICADOR OPERACIONAL

(__)MOSFET

(__)DIODO SCHOTTKY

(__)IGBT

Assinale a alternativa que apresenta a correta associação entre as colunas:

(A) 5 - 4 - 6 - 2 - 1 - 3

(B) 1 - 2 - 3 - 4 - 5 - 6

(C) 4 - 1 - 2 - 6 - 5 - 3

(D) 2 - 3 - 1 - 5 - 6 - 4

(E) 3 - 6 - 1 - 4 - 2 - 5

Questão 28

O funcionamento de um _____ se dá através de uma ponte tiristorizada (componentes semicondutores), que faze o chaveamento da tensão para que ela possa ser disponibilizada para o motor de forma crescente, ou seja, irá aumentar gradativamente, garantindo uma partida suave e com redução/supressão da corrente de pico. Esse chaveamento feito pela ponte é controlado por meio do sistema de controle e disparo, que é um módulo no qual é possível realizar as programações desejadas por meio de parâmetros. Este equipamento não atua no controle de velocidade do motor.

Assinale dentre as alternativas a seguir a que completa corretamente a lacuna do texto:

(A) Soft Starter

(B) Relé de Estado Sólido

(C) Frequency Inverter

(D) Inversor de Frequência

(E) Disjuntor PVO

Questão 29

A Norma Regulamentadora n.º 10 - Segurança em instalações e serviços em eletricidade estabelece os requisitos e condições mínimas objetivando a implementação de medidas de controle e sistemas preventivos, de forma a garantir a segurança e a saúde dos trabalhadores que, direta ou indiretamente, interajam em instalações elétricas e serviços com eletricidade. Sobre essa norma de segurança, analise as afirmações a seguir:

I.Os locais de serviços elétricos, compartimentos e invólucros de equipamentos e instalações elétricas são exclusivos para essa finalidade, sendo expressamente proibido utilizá-los para armazenamento ou guarda de quaisquer objetos.

II.Sempre que inovações tecnológicas forem implementadas ou para a entrada em operação de novas instalações ou equipamentos elétricos, devem ser previamente elaboradas análises de risco, desenvolvidas com circuitos energizados, e respectivos procedimentos de trabalho.

III.As operações elementares, como ligar e desligar circuitos elétricos, realizadas em baixa tensão, com materiais e equipamentos elétricos em perfeito estado de conservação, adequados para operação, podem ser realizadas por qualquer pessoa não advertida.

IV.Os trabalhadores devem interromper suas tarefas exercendo o direito de recusa, sempre que constatarem evidências de riscos graves e iminentes para sua segurança e saúde ou a de outras pessoas, comunicando imediatamente o fato a seu superior hierárquico, que diligenciará as medidas cabíveis.

É correto o que se afirma em:

(A) I, III e IV, apenas.
(B) I, II, III e IV.
(C) I e III, apenas.
(D) II, apenas.
(E) II e IV, apenas.

Questão 30

A imagem a seguir mostra um recorte de uma programação em "Ladder" utilizada em um CLP genérico. Com base neste, analise as afirmações a seguir:

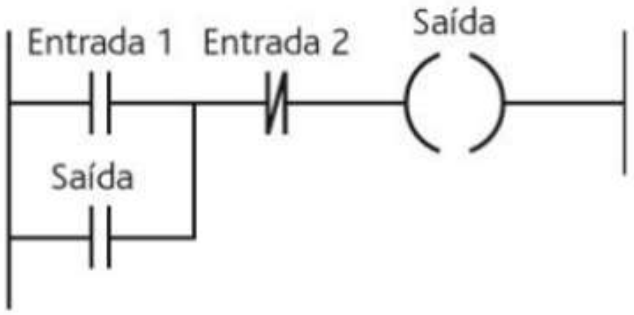

I.Este trecho da lógica ocupará 3 conexões físicas do CLP.

II.A "Saída" em paralelo com a "Entrada 1", que na prática forma uma função lógica "OR", tem a finalidade de "selo". Na grande maioria dos CLPs de mercado, essa lógica pode ser substituída por uma função atrelada à Saída chamada de Latch(L).

III.Na lógica apresentada, o CLP usará obrigatoriamente duas entradas analógicas e uma saída digital temporizada.

É correto o que se afirma em:

(A) I e II, apenas.
(B) III, apenas.
(C) I, II e III.
(D) I, apenas.
(E) II, apenas.

Questão 31

A resistência elétrica de um condutor depende dos fatores a seguir: Comprimento do condutor (L), Resistividade do material (ρ) e Área da seção transversal do condutor (A). No que se refere à resistência elétrica de um condutor e seus fatores dependentes, analise as afirmações a seguir:

I.Quanto maior o comprimento do condutor, menor será sua resistência.

II.Quanto menor a resistividade do material que forma o condutor, menor será a sua resistência.

III.Quanto maior a área da seção transversal do condutor, maior será sua resistência.

IV.Dois condutores de materiais diferentes, mas com mesma resistividade, mesmo comprimento e mesma área de seção transversal apresentam a mesma resistência elétrica.

É correto o que se afirma em:

(A) III e IV, apenas.
(B) I, II, III e IV.
(C) I e III, apenas.
(D) I e II, apenas.
(E) II e IV, apenas.

Questão 32

Em um circuito trifásico de 440V 60HZ, foi medida uma potência de 12,4 kVA e um fator de potência de 0,85 - atrasado. Assinale a alternativa que representa o valor correto da potência ativa desse circuito:

(A) 14,58 kW
(B) 10,54 kW
(C) 16,27 kW
(D) 12,4 kW
(E) 4,13 kW

Questão 33

Em um primeiro circuito trifásico de 380Vac equilibrado, foi medida, em uma das fases, uma corrente elétrica de 12A. Em um segundo circuito monofásico de 220Vac, foi medida uma corrente elétrica de 30A. Assinale a alternativa correta:

(A) A potência elétrica do primeiro circuito é maior que a potência elétrica do segundo.
(B) A potência elétrica do primeiro circuito é menor que a potência elétrica do segundo.
(C) A potência elétrica do primeiro circuito é 12/30 avos da potência elétrica do segundo.
(D) A potência elétrica do primeiro circuito é igual à potência elétrica do segundo.
(E) A potência elétrica do primeiro circuito é o dobro da potência elétrica do segundo.

Questão 34

$$S = (A + (B.\bar{C}))$$

Assinale a alternativa que representa o circuito lógico correspondente a ela:

(A)

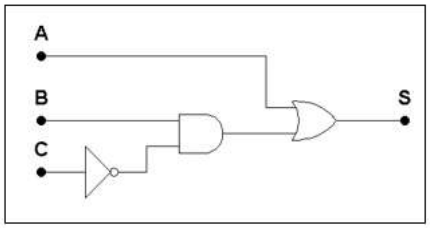

(B)

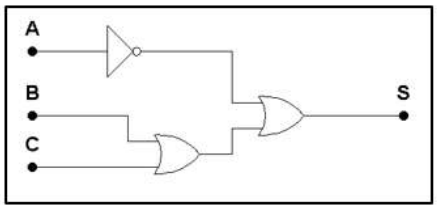

(C)

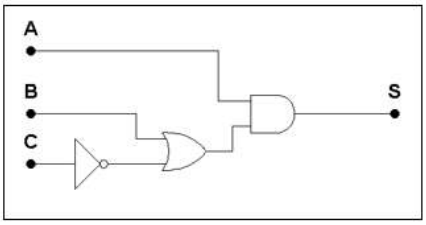

(D)

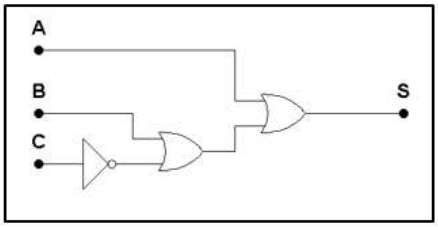

(E)

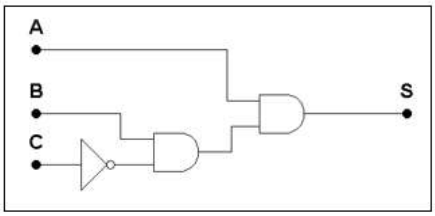

Questão 35

Analise o circuito a seguir:

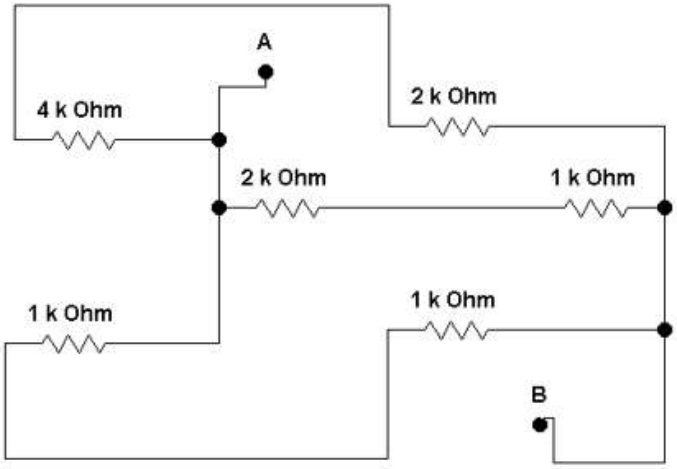

Assinale a alternativa que representa o valor correto da resistência equivalente entre os pontos "A" e "B":

(A) 6,0 k Ohms
(B) 11,0 k Ohms
(C) 1,0 k Ohms
(D) 2,0 k Ohms
(E) 3,0 k Ohms

Questão 36

No Software de Projetos AutoCAD da Autodesk inc., existe uma variedade imensa de comandos. Considere os símbolos dos comandos da barra a seguir e suas funções:

Isso posto, assinale a alternativa que apresenta correta e respectivamente a sequência das funções desses comandos:

(A) Line, Construction line, Polyline, Polygon, Rectangle, Arc, Circle, Revision Cloud, Spline, Ellipse, Ellipse arc, Insert block, Chamfer, Point, Hatch, Gradient, Erase, Table e Multiline Text.

(B) Line, Construction line, Polyline, Polygon, Rectangle, Multiline Text, Circle, Revision Cloud, Spline, Ellipse, Ellipse arc, Insert block, Make Block, Point, Hatch, Gradient, Region, Table e Arc.

(C) Line, Construction line, Rectangle, Polygon, Polyline, Arc, Circle, Revision Cloud, Spline, Ellipse, Ellipse arc, Insert block, Make Block, Point, Hatch, Gradient, Region, Table e Multiline Text.

(D) Copy, Construction line, Polyline, Move, Rectangle, Arc, Circle, Scale, Spline, Ellipse, Ellipse arc, Insert block, Make Block, Point, Hatch, Gradient, Region, Table e Multiline Text.

(E) Line, Construction line, Polyline, Polygon, Rectangle, Arc, Circle, Revision Cloud, Spline, Ellipse, Ellipse arc, Insert block, Make Block, Point, Hatch, Gradient, Region, Table e Multiline Text.

Questão 37

A norma NBR-5410 estabelece as condições que devem satisfazer as instalações elétricas de baixa tensão, a fim de garantir a segurança de pessoas e animais, o funcionamento adequado da instalação e a conservação dos bens. Sobre essa norma, analise as afirmações a seguir:

I.As pessoas e os animais devem ser protegidos contra choques elétricos, seja o risco associado ao contato acidental com parte viva perigosa, seja a falhas que possam colocar uma massa acidentalmente sob tensão.

II.É vedada a aplicação de solda a estanho na terminação de condutores, para conectá-los a bornes ou terminais de dispositivos ou equipamentos elétricos.

III.Dentro dos eletrodutos, os condutores devem formar trechos contínuos entre as caixas, admitindo-se emendas e derivações em qualquer local. Condutores emendados cuja isolação tenha sido recomposta com fita isolante ou outro material podem ser enfiados em eletrodutos.

IV.As linhas elétricas enterradas devem ser sinalizadas, ao longo de toda a sua extensão, por um elemento de advertência (por exemplo, fita colorida) não sujeito a deterioração, situado, no mínimo, a 0,10m acima da linha.

É correto o que se afirma em:

(A) I, II e IV, apenas.
(B) I, II, III e IV.
(C) II e III, apenas.
(D) I e IV, apenas.
(E) III, apenas.

Questão 38

Analise o circuito lógico a seguir:

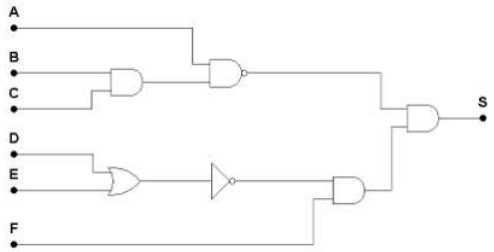

Assinale a alternativa que representa a sua respectiva expressão boleana:

(A) $S = ((A.(B+C)) \ .\left(\overline{(D+E)}.\bar{F}\right)$

(B) $S = \overline{(A.B.C)} + \left(\overline{(D+E)}.F\right)$

(C) $S = (A.B.C).\left((D+E).F\right)$

(D) $S = \overline{(A.B.C)}.\left(\overline{(D+E)}.F\right)$

(E) $S = \overline{(A.C.B)} + \left(\overline{(D.E)}.F\right)$

Questão 39

Os servidores públicos têm um vínculo de trabalho profissional com órgãos e entidades do governo. Dentro do setor público, todas as atividades do governo afetam a vida de um país. Por isso, é necessário que os servidores apliquem os valores éticos para que os cidadãos possam acreditar na eficiência dos serviços públicos. Existem normas de conduta que norteiam o comportamento do servidor, dentre elas, estão os códigos de ética. Assim, é missão deles serem leais aos princípios éticos e às leis acima das vantagens financeiras do cargo e ou qualquer outro interesse particular. As próprias leis têm sanções e mecanismos que penalizam servidores públicos que ajam em desacordo com suas atividades. Um exemplo disso é a Lei de Improbidade Administrativa.

(Disponível em: https://servidores.rh.gov.br/artigo

-etica-no-servico-publico. Adaptado).

De acordo com o texto, qual é a importância da ética para os servidores públicos?

(A) Os servidores públicos têm a liberdade de agir de acordo com seus próprios interesses financeiros, sem se preocupar com os valores éticos, pois as leis não impõem sanções a eles.

(B) Os servidores públicos devem aplicar os valores éticos para que os cidadãos possam confiar na eficiência dos serviços públicos, sendo leais aos princípios éticos e às leis acima de interesses pessoais.

(C) A ética não é relevante para os servidores públicos, uma vez que suas atividades não afetam a vida do país, apenas os setores administrativos.

(D) Os servidores públicos devem seguir os códigos de ética específicos de suas profissões, sem se preocupar com os princípios éticos gerais.

(E) A aplicação dos valores éticos pelos servidores públicos é opcional e não possui impacto na confiança dos cidadãos nos serviços prestados.

Questão 40

Independentemente do nível hierárquico, as relações humanas devem ser pautadas no respeito. Existe algo sagrado em todo ser humano chamado de dignidade humana. Na Constituição Federal, está prevista no artigo 1º, especificadamente no inciso III, constituindo-se como um dos fundamentos do Estado democrático de Direito, inerente à República Federativa do Brasil. Seu objetivo é assegurar ao homem um mínimo de direitos que devem ser respeitados pela sociedade e pelo poder público, no sentido de preservar a valorização do ser humano. Ou seja, relações de trabalho desrespeitosas são uma das formas de desvalorizar os colaboradores, de forma profunda, ferindo sua dignidade humana, além de ser algo que impacta no convívio diário, pois quem é desvalorizado sente-se desmotivado.

(Disponível em: https://curtlink.com/Zl2Mlaq. Adaptado.)

Qual é a importância da dignidade humana nas relações de trabalho, de acordo com o texto?

(A) É importante, não sendo um dos fundamentos do Estado democrático de Direito e deve ser considerada como fator relevante nas relações de trabalho.

(B) Deve ser respeitada pelos poderes públicos, sendo irrelevante nas relações de trabalho entre instituições e colaboradores.

(C) A desvalorização dos colaboradores não afeta sua motivação e produtividade no ambiente de trabalho.

(D) Um dos fundamentos do Estado democrático de Direito, deve ser respeitada nas relações de trabalho para garantir a valorização do ser humano e evitar desvalorização e desmotivação dos colaboradores.

(E) Não é só importante nas relações de trabalho, como também essencial, já que os colaboradores são pagos para realizar suas tarefas independentemente de seu tratamento.

ESTADO DE SANTA CATARINA
PREFEITURA MUNICIPAL DE JARAGUÁ DO SUL
SERVIÇO AUTÔNOMO MUNICIPAL
DE ÁGUA E ESGOTO - SAMAE

CONCURSO PÚBLICO
EDITAL N° 001/2023

FOLHA INTERMEDIÁRIA DE RESPOSTAS

Questões	RESPOSTAS				
01	A	B	C	D	E
02	A	B	C	D	E
03	A	B	C	D	E
04	A	B	C	D	E
05	A	B	C	D	E
06	A	B	C	D	E
07	A	B	C	D	E
08	A	B	C	D	E
09	A	B	C	D	E
10	A	B	C	D	E
11	A	B	C	D	E
12	A	B	C	D	E
13	A	B	C	D	E
14	A	B	C	D	E
15	A	B	C	D	E
16	A	B	C	D	E
17	A	B	C	D	E
18	A	B	C	D	E
19	A	B	C	D	E
20	A	B	C	D	E

Questões	RESPOSTAS				
21	A	B	C	D	E
22	A	B	C	D	E
23	A	B	C	D	E
24	A	B	C	D	E
25	A	B	C	D	E
26	A	B	C	D	E
27	A	B	C	D	E
28	A	B	C	D	E
29	A	B	C	D	E
30	A	B	C	D	E
31	A	B	C	D	E
32	A	B	C	D	E
33	A	B	C	D	E
34	A	B	C	D	E
35	A	B	C	D	E
36	A	B	C	D	E
37	A	B	C	D	E
38	A	B	C	D	E
39	A	B	C	D	E
40	A	B	C	D	E

INFORMAÇÕES

O inteiro teor da prova e o gabarito preliminar da prova objetiva serão divulgados **até às 20h do dia 19 de junho de 2023**, no endereço eletrônico http://concursos.furb.br/, link SAMAE Jaraguá do Sul – Concurso Público – Edital Nº 001/2023.

O candidato que tiver qualquer discordância em relação às questões da Prova Objetiva ou ao gabarito preliminar divulgado poderá interpor recurso no período compreendido entre **8h do dia 20 de junho de 2023 e 20h do dia 21 de junho de 2023.**

Jaraguá do Sul, 18 de junho de 2023.