METROCAPITAL
Soluções

PREFEITURA MUNICIPAL DE NOVA ODESSA/SP

CONCURSO PÚBLICO 01/2023

FISIOTERAPEUTA

CADERNO DE QUESTÕES

PROVA OBJETIVA

Leia atentamente as instruções abaixo

1. PROVA E FOLHA DE RESPOSTAS

Além deste Caderno de Prova, contendo 50 (cinquenta) questões objetivas, você receberá do Fiscal de Sala:

- 01 (uma) Folha de Respostas destinada às respostas das questões objetivas. Confira se seus dados estão corretos.

2. TEMPO

- 03 (três) horas é o tempo disponível para realização da prova, já incluído o tempo para marcação da Folha de Respostas da prova objetiva;

- **01 (uma) hora** após o início da prova é possível, retirar-se da sala levando o caderno de prova;

3. INFORMAÇÕES GERAIS

- As questões objetivas têm 05 (cinco) alternativas de resposta (A, B, C, D, E) e somente **uma** delas está correta;

- Verifique se seu caderno está completo, sem repetição de questões ou falhas. Caso contrário, informe imediatamente o Fiscal da Sala, para que sejam tomadas as devidas providências;

- Confira seus dados pessoais na Folha de Respostas, especialmente nome, número de inscrição e documento de identidade e leia atentamente as instruções para preenchimento;

- O preenchimento das respostas da prova objetiva é de sua responsabilidade e não será permitida a troca de Folha de Respostas em caso de erro de marcação pelo candidato;

- Marque, na folha de respostas, com caneta de tinta azul ou preta, a letra correspondente à alternativa que você escolheu.

- Reserve tempo suficiente para o preenchimento de suas respostas. Para fins de avaliação, serão levadas em consideração apenas as marcações realizadas na Folha de Respostas da prova objetiva, não sendo permitido anotar informações relativas às respostas em qualquer outro meio que não seja o caderno de prova;

- Ao se retirar, entregue a Folha de Respostas preenchida e assinada ao Fiscal de Sala.

SERÁ ELIMINADO do presente certame o candidato que:

a) for surpreendido, durante as provas, em qualquer tipo de comunicação com outro candidato;

b) portar ou usar, qualquer tipo de aparelho eletrônico (calculadoras, bips/pagers, câmeras fotográficas, filmadoras, telefones celulares, smartphones, tablets, relógios, walkmans, MP3 players, fones de ouvido, agendas eletrônicas, notebooks, palmtops ou qualquer outro tipo de computador portátil, receptores ou gravadores) seja na sala de prova, sanitários, pátios ou qualquer outra dependência do local de prova;

c) se ausentar da sala em que se realizam as provas levando consigo o Caderno de Questões e/ou a Folha de Respostas;

d) se recusar a entregar a Folha de Respostas, quando terminar o tempo estabelecido;

e) não assinar a Lista de Presença e/ou a Folha de Respostas.

LÍNGUA PORTUGUESA
TEXTO

O ator

O homem chega em casa, abre a porta e é recebido pela mulher e os dois filhos, alegremente. Distribui beijos entre todos, pergunta o que há para jantar e dirige-se para o seu quarto. Vai tomar um banho, trocar de roupa e preparar-se para algumas horas de sossego na frente da televisão antes de dormir. Quando está abrindo a porta do seu quarto, ouve uma voz que grita: - Corta! O homem olha em volta, atônito. Descobre que sua casa não é uma casa, é um cenário. Vem alguém e tira o jornal e a pasta das suas mãos. Uma mulher vem ver se a sua maquiagem está bem e põe um pouco de pó no seu nariz. Aproxima-se um homem com um *script* na mão dizendo que ele errou uma das falas na hora de beijar as crianças.
- O que é isso? - pergunta o homem. - Quem são vocês? O que estão fazendo dentro da minha casa? Que luzes são essas?
- O que, enlouqueceu? - pergunta o diretor. - Vamos ter que repetir a cena. Eu sei que você está cansado, mas...
- Estou cansado, sim senhor. Quero tomar meu banho e botar meu pijama. Saiam da minha casa. Não sei quem são vocês, mas saiam todos! Saiam!
O diretor fica parado de boca aberta. Toda a equipe fica em silêncio, olhando para o ator. Finalmente o diretor levanta a mão e diz:
- Tudo bem, pessoal. Deve ser estafa. Vamos parar um pouquinho e...
- Estafa coisa nenhuma! Estou na minha casa, com a minha... A minha família! O que vocês fizeram com ela? Minha mulher! Os meus filhos!
O homem sai correndo entre os fios e os refletores, à procura da família. O diretor e um assistente tentam segurá-lo. E então ouve-se uma voz que grita: - Corta! Aproxima-se outro homem com um *script* na mão. Descobre que o cenário, na verdade, é um cenário. O homem com um *script* na mão diz:
- Está bom, mas acho que você precisa ser mais convincente.
- Que-quem é você?
- Como, quem sou eu? Eu sou o diretor. Vamos refazer esta cena. Você tem que transmitir melhor o desespero do personagem. Ele chega em casa e descobre que sua casa não é uma casa, é um cenário. Descobre que está no meio de um filme. Não entende nada.
- Eu não entendo...
- Fica desconcertado. Não sabe se enlouqueceu ou não.
- Eu devo estar louco. Isto não pode estar acontecendo. Onde está minha mulher? Os meus filhos? A minha casa?
- Assim está melhor. Mas espere até começarmos a rodar. Volte para a sua marca. Atenção, luzes...
- Mas que marca? Eu não sou personagem nenhum. Eu sou eu! Ninguém me dirige. Eu estou na minha própria casa, dizendo as minhas próprias falas...
- Boa, boa. Você está fugindo um pouco do *script*, mas está bom.
- Que *script*? Não tem *script* nenhum. Eu digo o que quiser. Isto não é um filme. E mais, se é um filme, é uma porcaria de filme. Isto é simbolismo, ultrapassado. Essa de que o mundo é um palco, que tudo foi predeterminado, que não somos mais do que atores... Porcaria!
- Boa, boa. Está convincente. Mas espere começar a filmar. Atenção...
O homem agarra o diretor pela frente da camisa.
- Você não vai filmar nada! Está ouvindo? Nada! Saia da minha casa.
O diretor tenta livrar-se. Os dois rolam pelo chão. Nisto ouve-se uma voz que grita:
- Corta!

Luís Fernando Veríssimo

QUESTÃO 01

O humor no texto 'O ator', de Luís Fernando Veríssimo, é provocado:

(A) pela repetição de uma situação inacreditável que envolve o personagem principal.

(B) por brigas em um *set* de filmagem entre o diretor e um ator.

(C) pela atitude da equipe do *set* de filmagem.

(D) por um *script* mal feito.

(E) pela atuação ruim do personagem principal no filme.

QUESTÃO 02

Considere o trecho: "O diretor e um assistente tentam segurá-lo." O pronome 'lo', em 'segurá-lo', se refere:

(A) aos fios.

(B) aos refletores.

(C) ao homem que sai correndo.

(D) ao homem com um script na mão.

(E) ao cenário.

QUESTÃO 03

É sinônimo da palavra ‘estafa’:

(A) estufa.

(B) animação.

(C) fadiga.

(D) pressa.

(E) raiva.

QUESTÃO 04

Considere o trecho: "O homem olha em volta, atônito. Descobre que sua casa não é uma casa, é um cenário. Vem alguém e tira o jornal e a pasta das suas mãos. Uma mulher vem ver se a sua maquiagem está bem e põe um pouco de pó no seu nariz." Os pronomes possessivos em "sua maquiagem" e "seu nariz":

(A) indicam uma posse do homem e uma da mulher, respectivamente.

(B) são ambíguos, mas a ambiguidade é resolvida pelo contexto.

(C) são ambíguos, e não é possível saber a quem se referem.

(D) indicam posses de um referente diferente daquele de "sua casa" e "suas mãos".

(E) indicam uma posse da mulher e uma do homem, respectivamente.

QUESTÃO 05

No trecho ”Finalmente o diretor levanta a mão e diz: – Tudo bem, pessoal. Deve ser estafa”, a palavra “pessoal”, separada por vírgula do restante da frase, corresponde a um:

(A) adjunto adverbial.

(B) adjunto adnominal.

(C) sujeito expletivo.

(D) vocativo.

(E) agente da passiva.

QUESTÃO 06

Considere a seguinte sentença: “Não sabe se enlouqueceu ou não.”

Em relação à classe gramatical, as palavras "não", "se" e "ou" são, respectivamente:

(A) substantivo, conjunção, conjunção.

(B) advérbio, preposição, conjunção.

(C) advérbio, conjunção, preposição.

(D) advérbio, conjunção, conjunção.

(E) substantivo, preposição, preposição.

QUESTÃO 07

Observe as seguintes sentenças:

I. Eles se beijaram.

II. Mário suicidou-se.

III. Vende-se carro.

A palavra ‘se’ em cada uma das sentenças dadas é, respectivamente:

(A) I. pronome reflexivo; II. partícula integrante de verbo pronominal; III. partícula apassivadora.

(B) I. pronome reflexivo; II. pronome reflexivo; III. partícula apassivadora.

(C) I. conjunção; II. partícula integrante de verbo pronominal; III. partícula expletiva.

(D) I. partícula expletiva; II. partícula expletiva; III. partícula integrante de verbo pronominal.

(E) I. partícula apassivadora; II. partícula apassivadora; III. pronome reflexivo.

QUESTÃO 08

Considere o seguinte excerto:

"_ reuniões ocorriam sempre _ segundas-feiras. Maria não sabia o que fazer. Estava doente _ semanas e precisava trabalhar. Dia após dia, a situação se tornava ainda pior. Ela queria voltar _ vida normal."

Assinale a alternativa que preenche as lacunas corretamente.

(A) As; as; há; à.

(B) Às; às; a; à.

(C) As; as; a; a.

(D) Às; às; há; a.

(E) As; às; há; à.

QUESTÃO 09

Assinale a alternativa em que a sentença está pontuada corretamente.

(A) A casa é muito muito grande.

(B) Ele era tímido, eu extrovertida.

(C) As coisas, porém não saíram como foram planejadas.

(D) As atividades foram realizadas no prazo, e serão entregues na próxima semana.

(E) A vizinhança está, desconfiada, segundo o ocorrido.

QUESTÃO 10

Considere as seguintes sentenças:

I. Se ao menos ele tivesse dinheiro…

II. Queria saber se Maria foi à festa no fim de semana.

III. Lamento se o entristeci.

A palavra 'se' em cada uma das sentenças dadas é, respectivamente:

(A) I. conjunção condicional; II. conjunção integrante; III. conjunção condicional.

(B) I. conjunção condicional; II. conjunção integrante. III. conjunção integrante.

(C) I. conjunção integrante; II. conjunção integrante; III. conjunção integrante.

(D) I. conjunção integrante; II. conjunção condicional; III. conjunção condicional.

(E) I. conjunção condicional; II. conjunção condicional; III. conjunção condicional.

MATEMÁTICA E RACIOCÍNIO LÓGICO

QUESTÃO 11

Em relação aos conjuntos numéricos, o conjunto dos números reais, denotado por R pode ser definido como sendo a união entre os conjuntos dos números naturais, inteiros, racionais e irracionais. Ao comparar dois conjuntos, podemos nos deparar com diversas relações.

I - $\mathbb{Q} \subset \mathbb{R}$

II - $(\mathbb{N} \cup \mathbb{Q}) \supset \mathbb{R}$

III - $\mathbb{R} = \mathbb{Z} \cap I$

IV - $\mathbb{R} = \mathbb{Q} \cup I$

Sobre as notações acima é correto que:

(A) I e II são verdadeiras.

(B) I e IV sao falsas.

(C) Apenas IV é verdadeira.

(D) Apenas I é verdadeira.

(E) II e III são falsas.

QUESTÃO 12

Duas ou mais figuras são consideradas semelhantes quando existe proporção entre as medidas dos seus lados. Considere então dois retângulos semelhantes com as seguintes dimensões: (Figura 1: Largura 4,8cm e comprimento 7,2cm), (Figura 2: Largura 10,56cm e comprimento **x**cm). A medida x em metros é:

Figura 1

Figura 2

(A) 0,1672

(B) 0,1598

(C) 0,1584

(D) 0,1436

(E) 0,1328

QUESTÃO 13

Antônio tem certo apreço por jogos de vídeo game. Sua mãe permite que jogue todos os dias depois do colégio, ou seja, das 13h às 18h, aos fins de semana ele joga em um horário diferente, das 08h às 12h. A mãe de Antônio, intrigada quis saber quantas horas em média ele passa diariamente jogando vídeo game, logo chegou a conclusão que essa média M está no seguinte intervalo:

(A) $2h < M < 3h$

(B) $3h < M < 4h$

(C) $4h < M < 5h$

(D) $5h < M < 6h$

(E) $7h < M < 8h$

QUESTÃO 14

Para realizar um serviço 3 operários foram contratados e entregaram a obra em um prazo de 5 dias, trabalhando 8 horas por dia. Se a quantidade de operários fosse aumentada para 7, trabalhando 5 horas por dia, a quantidade de horas trabalhadas ao término do serviço seria aproximadamente:

(A) 7h

(B) 12h

(C) 17h

(C) 22h

(D) 27h

QUESTÃO 15

Em uma situação de empréstimo a juros simples um capital de R$ 30.000,00 com uma taxa de 2,3% a.m. gerou um montante de R$ 54.840,00. Nessas condições o período dessa transação foi de:

(A) Mais de 4 semestres.

(B) Mais de 6 semestres.

(C) Mais de 8 semestres.

(D) Mais de 9 semestres.

(E) Mais de 10 semestres.

QUESTÃO 16

No sistema de coordenadas abaixo estão representadas as retas g e f. Essas retas definem de forma gráfica um sistema linear, e de acordo com as classificações desses sistemas quanto ao número de soluções podemos classificá-lo como:

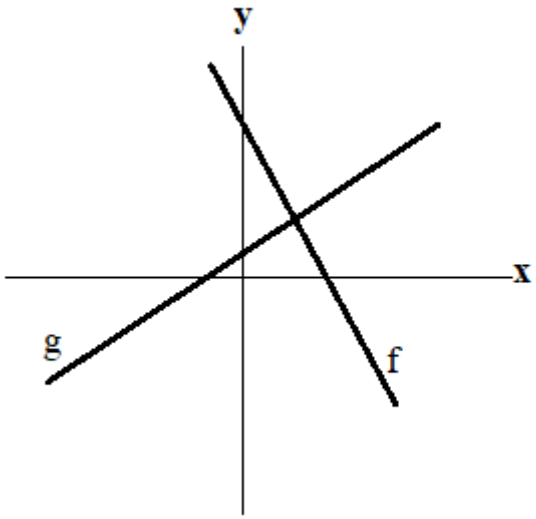

(A) SPI (Sistema possível e indeterminado).

(B) SC (Sistema coincidente).

(C) SI (Sistema impossível).

(D) SPD (Sistema possível e determinado).

(E) SO (Sistema oblíquo).

QUESTÃO 17

Sobre o sólido abaixo sabe-se que seu volume é igual a 540 cm³ e que o diâmetro da base vale 12 cm. Logo a altura do sólido vale:

(Considere $\pi = 3$)

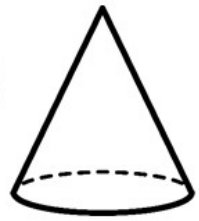

(A) 9 cm

(B) 11 cm

(C) 13 cm

(D) 15 cm

(E) 17 cm

QUESTÃO 18

Juliana pretende diminuir seus gastos mensais em 20% devido a um planejamento futuro onde precisará de parte de seu ordenado. Suas despesas são controladas, de forma que é possível ver o gráfico que as representa mês a mês.

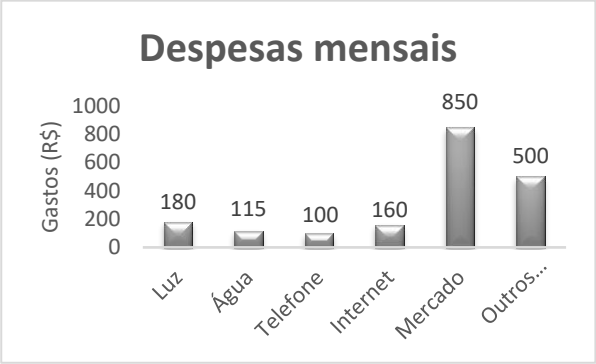

Para conseguir atingir seu objetivo a despesa mensal deverá estar próxima de:

(A) R$ 1.520,00

(B) R$ 1.525,00

(C) R$ 1.530,00

(D) R$ 1.535,00

(E) R$ 1.540,00

QUESTÃO 19

No esquema abaixo temos a representação de dois sólidos geométricos, um prisma reto de base quadrada e um cilindro, cujas medidas estão indicadas em centímetros.

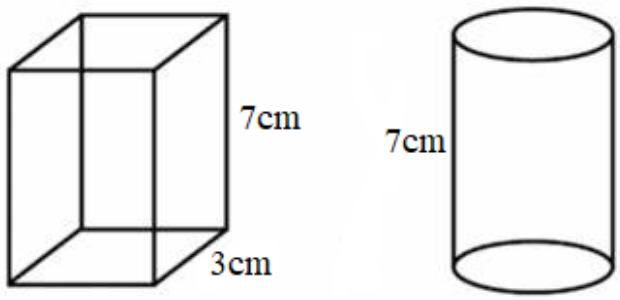

Sabendo que o volume dos dois sólidos são iguais, e adotando a medida de $\pi = 3$ a medida do diâmetro do cilindro é:

(A) 3,5 cm

(B) $\sqrt{3}$ cm

(C) $2 + \sqrt{3}$ cm

(D) $2\sqrt{3}$ cm

(E) $2 - \sqrt{3}$cm

QUESTÃO 20

O fornecimento de água aos funcionários em uma empresa é feito de forma usual, ou seja, em galões de 20 litros acoplados a um bebedouro. Visando a economia em gastos na empresa, a equipe administrativa resolveu avaliar a quantidade de água consumida, e para base de cálculo foi usado o copo de 300 ml. A intenção inicial era descobrir a porcentagem de água consumida em relação ao total fornecido mensalmente, mas para isso era preciso saber quanto um copo representava em relação a um galão de água. Logo a porcentagem do copo encontrada foi de:

(A) 0,015 %

(B) 0,15 %

(C) 1 %

(D) 1,5 %

(E) 15 %

NOÇÕES DE INFORMÁTICA

QUESTÃO 21

Sobre o MS Windows 7, assinale a alternativa que apresenta uma sequência correta de comandos para excluir um arquivo.

(A) Selecione o arquivo > pressione “F8”

(B) Selecione o arquivo > pressione “Shift”

(C) Selecione o arquivo > pressione “Delete”

(D) Selecione o arquivo > pressione “Tab”

(E) Selecione o arquivo > pressione “Alt Gr”

QUESTÃO 22

Sobre o MS PowerPoint 2010, considere os itens a seguir:

I – Na guia “Revisão” não é possível verificar anotações e comentários feitos na apresentação, além de verificar a ortografia da apresentação.

II – Não é possível inserir “Clip-Art” no MS PowerPoint 2010.

III – É possível inserir formas ou imagens através da ferramenta “SmartArt” no MS PowerPoint 2010.

IV – Através do slide mestre é possível alterar o estilo e formatação de todos os demais slides da apresentação de uma só vez.

V – O recurso “Testar Intervalos” se encontra na guia “Apresentação de Slides”, no conjunto “Configurar”.

Assinale a alternativa que apresenta apenas os itens **VERDADEIROS**.

(A) Apenas os itens I, III e IV são verdadeiros.

(B) Apenas os itens I, II, III e V são verdadeiros.

(C) Apenas os itens II, IV e V são verdadeiros.

(D) Apenas os itens III e V são verdadeiros.

(E) Apenas os itens IV e V são verdadeiros.

QUESTÃO 23

Sobre o MS Word 2016, assinale a alternativa que apresenta corretamente a combinação de teclas (atalho) utilizada para abrir a janela de configuração de impressão.

(A) Ctrl + P

(B) Alt + F4

(C) Ctrl + V

(D) Shift + P

(E) Alt + P

QUESTÃO 24

Sobre o MS Windows 7, considere os itens a seguir:

I – Os “Gadgets” no MS Windows 7 ficam presos na barra lateral não permitindo o usuário redimensionar ou movê-los.

II – A “Barra de Alternância de Tarefas” do MS Windows 7 não é interativa.

III – A “Central de Ações” do Windows 7 fornece alertas e notificações de segurança, manutenção e solução de problemas no MS Windows 7.

IV – O Microsoft Windows 7 reconhece o arquivo por sua extensão.

V – O “Bloco de Notas” é um aplicativo de criação, visualização e edição de texto simples.

Assinale a alternativa que apresenta apenas os itens **FALSOS**.

(A) Apenas os itens III e IV são falsos.

(B) Apenas os itens II, III e V são falsos.

(C) Apenas os itens II, IV e V são falsos.

(D) Apenas os itens I e II são falsos.

(E) Apenas os itens III e I são falsos.

QUESTÃO 25

Sobre o MS Windows 7, assinale a alternativa que apresenta uma sequência correta de comandos para desligar o computador.

(A) "Iniciar" > "Desligar" > "Ok".

(B) "Iniciar" > "Desligar" > "Reiniciar".

(C) "Iniciar" > "Desligar" > "Opções de Entrada".

(D) "Iniciar" > "Painel de Controle" > "Desligar".

(E) "Iniciar" > "Segurança" > "Desligar".

CONHECIMENTOS ESPECÍFICOS

QUESTÃO 26

J.V.L., 32 anos, possui diagnóstico clínico de síndrome do impacto crônica no ombro esquerdo. Apresenta dor local, discinesia escapular e diminuição da amplitude de abdução, rotação externa e força muscular global ao redor da articulação. Os exames de imagem mostraram uma pequena ruptura do tendão do músculo supraespinal. Recomenda-se o tratamento conservador.

Em relação a este caso clínico, assinale a opção que descreve a melhor abordagem fisioterapêutica para o paciente.

(A) Ultrassom, infravermelho, TENS, fortalecimento do deltóide e crioterapia.

(B) Laser, TENS, técnicas de reeducação postural, fortalecimento do manguito rotador e crioterapia preventiva.

(C) Laser, fortalecimento do manguito rotador, alongamento dos músculos da cintura escapular e ombro, além de crioterapia preventiva.

(D) Acupuntura, ventosaterapia, massagem local e exercícios pendulares.

(E) Laser, terapia manual, exercícios pendulares e resistidos com ênfase na fase excêntrica para o supraespinal e demais músculos do manguito rotador, além de exercícios resistidos para os músculos escapulares.

QUESTÃO 27

Considerando os movimentos de flexão e abdução dos ombros, os músculos envolvidos são semelhantes para ambos os movimentos. A respeito dos músculos envolvidos em ambos os movimentos, é correto afirmar que:

(A) A ação do deltóide é primordial entre 90 a 180 graus, no entanto, o manguito rotador desempenha o papel de estabilização da cabeça umeral.

(B) A ação do deltóide é primordial a 90 graus, no entanto, o manguito rotador desempenha o papel de estabilização da cabeça umeral.

(C) A ação do deltóide é primordial a 180 graus, no entanto, o manguito rotador desempenha o papel de estabilização da cabeça umeral.

(D) A ação do manguito rotador é primordial entre 90 a 180 graus, no entanto, o deltóider desempenha o papel de estabilização da cabeça umeral.

(E) A ação do manguito rotador é primordial a 180 graus, no entanto, o deltóide desempenha o papel de estabilização da cabeça umeral.

QUESTÃO 28

O músculo que apresenta origem na face interna das 6 últimas costelas, face interna do processo xifóide e corpos vertebrais das vértebras lombares superiores (L3) e inserção no tendão central (aponeurose) é denominado:

(A) Transverso do Abdome.

(B) Reto do abdome.

(C) Oblíquo interno do abdome.

(D) Diafragma.

(E) Oblíquo externo do abdome.

QUESTÃO 29

O termo hipermobilidade articular é usado para definir a capacidade de executar uma série de movimentos articulares com uma amplitude maior que a normal. Nos casos em que a hipermobilidade articular está associada a sintomas musculoesqueléticos crônicos e recorrentes, é identificada a Síndrome da Hipermobilidade Articular, que se traduz em queixas musculoesqueléticas, sendo de destaque as artralgias. São características encontradas em estruturas quem possuem hipermobilidade:

(A) Hipotonia muscular, aderências, fixação articular espontaneamente assintomática, detectados por testes de mobilidade comparativos.

(B) Hipertonia muscular, dor espontânea, irritação das raízes nervosas, edema e inflamação dos tecidos periarticulares.

(C) Hipotonia muscular, dor espontânea, irritação das raízes nervosas, edema e inflamação dos tecidos periarticulares.

(D) Hipertonia muscular, aderências, fixação articular espontaneamente assintomática, detectados por testes de mobilidade comparativos.

(E) Hipertonia muscular, dor espontânea, ausência de irritação das raízes nervosas, edema e inflamação dos tecidos periarticulares.

QUESTÃO 30

A síndrome de Rett é uma condição crônica incapacitante, com características fenotípicas peculiares, com um impacto severo no sistema nervoso central. São características clínicas dessa condição patológica:

(A) Desaceleração do perímetro craniano a partir dos seis meses de idade, aumento do ganho ponderal de peso, hipotonia, aumento do tônus muscular, rigidez e presença de espasticidade.

(B) Desaceleração do perímetro craniano a partir dos três meses de idade, diminuição do ganho ponderal de peso, hipotonia, aumento do tônus muscular, rigidez e presença de espasticidade.

(C) Desaceleração do perímetro craniano a partir dos seis meses de idade, aumento do ganho ponderal de peso, hipertonia, aumento do tônus muscular, rigidez e presença de espasticidade.

(D) Desaceleração do perímetro craniano a partir dos três meses de idade, diminuição do ganho ponderal de peso, hipertonia, diminuição do tônus muscular, rigidez e presença de espasticidade.

(E) Desaceleração do perímetro craniano a partir dos seis meses de idade, aumento do ganho ponderal de peso, hipertonia, diminuição do tônus muscular, rigidez e presença de espasticidade.

QUESTÃO 31

O fisioterapeuta no PSF e na atenção primária é um profissional voltado para educação, prevenção e assistência fisioterapêutica coletiva e individual, inserido e trabalhando de forma interdisciplinar. Sendo assim, são competências que estão presentes na sua formação profissional, exceto:

(A) Executar ações de assistência integral em todas as fases do ciclo de vida.

(B) Realizar atendimentos domiciliares em pacientes portadores de enfermidades crônicas e/ou degenerativas, pacientes acamados ou impossibilitados.

(C) Realizar anamnese, exame físico, funcional e testes especiais de acordo com o diagnóstico clínico e funcional de cada paciente.

(D) Realizar técnicas de relaxamento, prevenção e analgesia para diminuição e/ou alívio da dor, nas diversas patologias.

(E) Em patologias específicas, como a Hipertensão Arterial Sistêmica, Diabetes melitus, Tuberculose e Hanseníase, prescrever atividades físicas a fim de evitar complicações.

QUESTÃO 32

A saúde pública é afetada pelos fatores de risco cardiovasculares, que provocam novos índices de morbimortalidade em todo o país, aumentando os gastos com a saúde pública, devido às doenças cardio e cerebrovasculares. Os fatores podem ser divididos em imutáveis e mutáveis, está correto afirmar que:

(A) Os imutáveis são tratáveis e envolvem fatores hereditários e ou alterações congênitas, as taxas séricas elevadas de colesterol, a idade e o sexo.

(B) Os mutáveis são tratáveis e envolvem fatores hereditários e ou alterações congênitas, as taxas séricas elevadas de colesterol, a idade e o sexo.

(C) Os imutáveis não são tratáveis, e envolvem fatores hereditários e ou alterações congênitas, as taxas séricas elevadas de colesterol, a idade e o sexo.

(D) Os mutáveis são tratáveis e envolvem a hipertensão arterial sistêmica (HAS), as taxas séricas elevadas de colesterol, o tabagismo e fatores hereditários.

(E) Os mutáveis são tratáveis e envolvem a hipertensão arterial sistêmica (HAS), o tabagismo e o uso de contraceptivos hormonais.

QUESTÃO 33

Os sintomas da *Diabetes Mellitus* podem causar diversas complicações crônicas que podem causar problemas tróficos da pele e da estrutura osteoarticular do pé, o que leva ao chamado pé diabético. Esses grupos apresentam insensibilidade, fraqueza muscular e diminuição da amplitude de movimento, sendo os movimentos biomecânicos mais afetados nesse tipo de público:

(A) flexo-extensão, eversão de tornozelo e movimentos da primeira articulação metatarsofalangeana.

(B) flexão, inversão e eversão de tornozelo e movimentos da primeira articulação metatarsofalangeana.

(C) flexo-extensão, inversão e eversão de tornozelo e movimentos da primeira articulação metatarsofalangeana.

(D) flexo-extensão, inversão de tornozelo e movimentos da primeira articulação metatarsofalangeana.

(E) flexão, eversão de tornozelo e movimentos da quinta articulação metatarsofalangeana.

QUESTÃO 34

A recuperação do tecido danificado pelas queimaduras é uma das tarefas mais importantes do fisioterapeuta que atua com o paciente queimado. O objetivo é sempre favorecer a cicatrização e a resolução do tecido, evitando, consequentemente, complicações. Sobre a Escala de Cicatrização de Vancouver, é correto afirmar:

(A) Essa escala avalia o aspecto funcional da cicatriz. Sendo composta por itens como pigmentação, vascularização, maleabilidade e altura da cicatriz; a pontuação final é de 0 a 13, sendo a menor pontuação a que corresponde ao melhor resultado.

(B) Essa escala avalia o aspecto estético da cicatriz. Sendo composta por itens como pigmentação, vascularização, maleabilidade e altura da cicatriz; a pontuação final é de 0 a 13, sendo a menor pontuação a que corresponde ao melhor resultado.

(C) Essa escala avalia o aspecto funcional da cicatriz. Sendo composta por itens como pigmentação, vascularização, maleabilidade e altura da cicatriz; a pontuação final é de 0 a 13, sendo a maior pontuação a que corresponde ao melhor resultado.

(D) Essa escala avalia o aspecto estético da cicatriz. Sendo composta por itens como pigmentação, vascularização, maleabilidade e altura da cicatriz; a pontuação final é de 0 a 13, sendo a maior pontuação a que corresponde ao melhor resultado.

(E) Essa escala avalia o aspecto funcional e estético da cicatriz. Sendo composta por itens como pigmentação, vascularização, maleabilidade e altura da cicatriz; a pontuação final é de 0 a 13, sendo a menor pontuação a que corresponde ao melhor resultado.

QUESTÃO 35

J.S., 35 anos, apresentou sintomas de aperto no peito após uma corrida matinal. Ao ser atendido pelo serviço de saúde, após uma avaliação, suspeitou-se do diagnóstico de aumento no débito cardíaco, sendo necessário calcular a entrada e saída do sangue do coração. O paciente apresenta 125 bpm de FC e VS de 70ml de sangue. O DC desse paciente seria:

(A) 5600 ml a cada minuto, classificado como débito cardíaco normal.

(B) 4750 ml a cada minuto, classificado como débito cardíaco diminuído.

(C) 8350 ml a cada minuto, classificado como débito cardíaco normal.

(D) 8750 ml a cada minuto, classificado como débito cardíaco aumentado.

(E) 8550 ml a cada minuto, classificado como débito cardíaco aumentado.

QUESTÃO 36

O ângulo Cobb é a medida mais utilizada para diagnosticar escoliose e, consequentemente, acompanhar o progresso da deformidade da coluna vertebral. A imagem seguinte demonstra que existe:

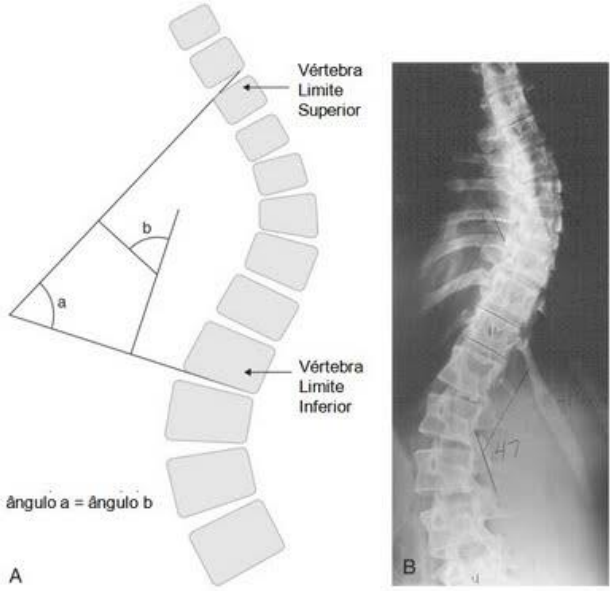

Fonte: https://fisioterapeutico.wordpress.com/2010/11/10/o-angulo-de-cobb/

(A) Uma escoliose uma sinistro-convexa primária torácica (convexidade para o lado esquerdo) medindo 52º e uma escoliose destro-convexa (convexidade para o lado direito) medindo 47º.

(B) Uma escoliose uma destro-convexa primária torácica (convexidade para o lado direito) medindo 47º e uma escoliose sinistro-convexa (convexidade para o lado direito) medindo 52º.

(C) Uma escoliose uma destro-convexa primária torácica (convexidade para o lado direito) medindo 52º e uma escoliose sinistro-convexa (convexidade para o lado esquerdo) medindo 47º.

(D) Uma escoliose uma destro-convexa primária torácica (convexidade para o lado esquerdo) medindo 52º e uma escoliose sinistro-convexa (convexidade para o lado direito) medindo 47º.

(E) Uma escoliose uma destro-convexa primária torácica (convexidade para o lado direito) medindo 47º e uma escoliose sinistro-convexa (convexidade para o lado esquerdo) medindo 52º.

QUESTÃO 37

Um instrumento de avaliação rotineiramente utilizado na prática clínica fisioterapêutica é o "*Short Form Health Survey*" (SF–36), considerado um questionário de qualidade de vida genérico e multidimensional avalia tanto os aspectos negativos de saúde, como os positivos da mesma. Acerca das escalas / domínios do SF-36:

(A) O questionário avalia capacidade funcional, levantamento de peso, estado geral da saúde, sono, aspectos sociais, aspectos emocionais, saúde mental além dacomparativa entre as condições de saúde atual e as de um ano atrás.

(B) O questionário avalia capacidade funcional, levantamento de peso, estado geral da saúde, viagem, aspectos sociais, aspectos emocionais, saúde mental além dacomparativa entre as condições de saúde atual e as de um ano atrás.

(C) O questionário avalia capacidade funcional, dor, estado geral da saúde, vitalidade, aspectos sociais, aspectos emocionais, saúde mental além dacomparativa entre as condições de saúde atual e as de um ano atrás.

(D) O questionário avalia capacidade funcional, levantamento de peso, estado geral da saúde, sono, atividade sexual, aspectos emocionais, saúde mental além dacomparativa entre as condições de saúde atual e as de um ano atrás.

(E) O questionário avalia capacidade funcional, levantamento de peso, estado geral da saúde, atividade sexual, aspectos sociais, aspectos emocionais, viagem além dacomparativa entre as condições de saúde atual e as de um ano atrás.

QUESTÃO 38

A facilitação neuromuscular proprioceptiva (FNP) é uma técnica fisioterapêutica que melhora o desempenho físico de atletas, portadores de disfunções orgânicas e de sedentários saudáveis. De acordo com os métodos de FNP, é correto afirmar:

(A) O método contração-relaxamento envolve contrair relaxar e alongar o músculo alvo.

(B) O método contração-antagonista envolve uma contração estática do músculo oposto ao músculo alvo, antes que este seja alongado, seguido por um alongamento estático.

(C) O método contração-relaxamento-contração-antagonista envolve contrair, manter, relaxar e alongar o músculo alvo.

(D) O método contração-antagonista envolve uma contração dinâmica do músculo oposto ao músculo alvo, antes que este seja alongado, seguido por um alongamento estático.

(E) O método contração-relaxamento envolve contrair, manter, relaxar e alongar o músculo alvo.

QUESTÃO 39

A dissecção axilar é um dos critérios para a escolha da terapêutica adjuvante local e sistêmica de mulheres com diagnóstico de câncer de mama. Dessa forma, uma grande quantidade de mulheres apresenta queixas de alterações sensitivas que são justificadas por acometimentos na região do trajeto do nervo:

(A) axilar.

(B) intercostobraquial.

(C) musculocutâneo.

(D) supraescapular.

(E) mediano.

QUESTÃO 40

A paralisia obstétrica do plexo braquial é causada pela força que o nervo braquial exerce durante o nascimento. Traz como sequelas fraqueza ou falta de controle, sensibilidade, formigamento, dormência, sensação de choques, dor e aumento ou diminuição do suor. Sobre os défcits motores causados pelas raízes nervosas atingidas, está correto afirmar:

(A) Acometimentos em raízes nervosas C5 e C6 respondem pelos movimentos de abdução e rotação externa do ombro, flexão do antebraço e extensão do cotovelo e dedos.

(B) Acometimentos em raízes nervosas C5 e T1 respondem pelos movimentos de abdução e rotação externa do ombro, flexão do antebraço e extensão do cotovelo e dedos.

(C) Acometimentos em raízes nervosas C8 e T1 respondem pelos movimentos em todo o membro.

(D) Acometimentos em raízes nervosas C5 e C7 respondem pelos movimentos de abdução e rotação externa do ombro, flexão do antebraço e extensão do cotovelo e dedos.

(E) Acometimentos em raízes nervosas C5 e T1 respondem pelos movimentos dos ntrínsecos da mão e flexores dos dedos.

QUESTÃO 41

A algometria é usada para diagnósticos, experimentais e médicos. A aplicação diagnóstica tem sido usada como um método semiquantitativo para mensurar a intensidade da dor e até para localizar pontos dolorosos. Além disso, é usada para medir, em estudos de extensão, as mudanças nas diferentes síndromes dolorosas. Sobre a algometria é correto o que se afirma:

(A) A finalidade desta técnica é avaliar, através de estímulos físicos, pressão sobre os nociceptores, a capacidade de percepção e de tolerância dolorosa após calor local, imobilizações e até fisioterapia.

(B) A finalidade desta técnica é avaliar, através de estímulos físicos, pressão sobre os quimiorreceptores, a capacidade de percepção e de tolerância dolorosa após calor local, imobilizações e até fisioterapia.

(C) A finalidade desta técnica é avaliar, através de estímulos físicos, pressão sobre os receptores eletromagnéticos, a capacidade de percepção e de tolerância dolorosa após calor local, imobilizações e até fisioterapia.

(D) A finalidade desta técnica é avaliar, através de estímulos físicos, pressão sobre os mecanorreceptores, a capacidade de percepção e de tolerância dolorosa após calor local, imobilizações e até fisioterapia.

(E) A finalidade desta técnica é avaliar, através de estímulos físicos, pressão sobre os termorreceptores, a capacidade de percepção e de tolerância dolorosa após calor local, imobilizações e até fisioterapia.

QUESTÃO 42

A técnica mais utilizada para o treinamento da musculatura inspiratória é o t*hreshold*, uma carga linear que se mantém constante, independente do fluxo gerado pelo paciente. Acerca do treinamento com *threshold* é correto afirmar:

(A) Para aumentar o tempo e o efeito do treinamento, o tempo inspiratório e a frequência respiratória devem ser monitorados sendo o treinamento realizado com uma intensidade de 25 a 35% da Pimax.

(B) Para aumentar o tempo e o efeito do treinamento, o tempo inspiratório e a frequência respiratória devem ser monitorados sendo o treinamento realizado com uma intensidade de 30 a 45% da Pimax.

(C) Para aumentar o tempo e o efeito do treinamento, o tempo inspiratório e a frequência respiratória devem ser monitorados sendo o treinamento realizado com uma intensidade de 30 a 40% da Pimax.

(D) Para aumentar o tempo e o efeito do treinamento, o tempo inspiratório e a frequência respiratória devem ser monitorados sendo o treinamento realizado com uma intensidade de 20 a 30% da Pimax.

(E) Para aumentar o tempo e o efeito do treinamento, o tempo inspiratório e a frequência respiratória devem ser monitorados sendo o treinamento realizado com uma intensidade de 35 a 40% da Pimax.

QUESTÃO 43

As doenças cerebrovasculares têm um grande impacto na independência e autonomia dos indivíduos afetados. Sobre a *Escala de Ashworth Modificada* é correta a afirmativa:

(A) Avalia, subjetivamente, o grau de espasticidade muscular, em uma escala que vai de 0 a 4 onde (1) responde ao leve aumento no tônus muscular, manifestado por tensão abrupta, seguida de resistência mínima em menos da metade da ADM restante.

(B) Avalia, subjetivamente, o grau de espasticidade muscular, em uma escala que vai de 0 a 4 onde (2) responde leve aumento no tônus muscular, manifestado por uma tensão momentânea ou por resistência mínima no final da amplitude de movimento articular, quando a região é movida em flexão ou extensão.

(C) Avalia, subjetivamente, o grau de espasticidade muscular, em uma escala que vai de 0 a 4 onde (1+) responde leve aumento no tônus muscular, manifestado por uma tensão momentânea ou por resistência mínima no final da amplitude de movimento articular, quando a região é movida em flexão ou extensão.

(D) Avalia, subjetivamente, o grau de espasticidade muscular, em uma escala que vai de 0 a 4 onde (2) responde ao leve aumento no tônus muscular, manifestado por tensão abrupta, seguida de resistência mínima em menos da metade da ADM restante.

(E) Avalia, subjetivamente, o grau de espasticidade muscular, em uma escala que vai de 0 a 4 onde (1+) responde ao leve aumento no tônus muscular, manifestado por tensão abrupta, seguida de resistência mínima em menos da metade da ADM restante.

QUESTÃO 44

A paresia espástica, causada por uma lesão nos sistemas efetores de comando central, prejudica a função motora e os desvios posturais devido à desvantagem mecânica de alguns músculos antagonistas e antigravitacionais. Em relação ao desequilíbrio muscular e mau desempenho do indivíduo durante a marcha é correto:

(A) Os músculos gravitacionais, como sóleo, tibial anterior e gastrocnêmio, são responsáveis pelo controle da progressão da tíbia sobre o tálus nas fases de rolamento do tornozelo, contraindo concentricamente para o avanço da tíbia e concentricamente para impulsão e auxiliando na propulsão da marcha.

(B) Os músculos antigravitacionais, como sóleo e gastrocnêmio, são responsáveis pelo controle da progressão da tíbia sobre o tálus nas fases de rolamento do tornozelo, contraindo excentricamente para o avanço da tíbia e concentricamente para impulsão e auxiliando na propulsão da marcha.

(C) Os músculos antigravitacionais, como sóleo, tibial anterior e gastrocnêmio, são responsáveis pelo controle da progressão da tíbia sobre o tálus nas fases de rolamento do tornozelo, contraindo concentricamente para o avanço da tíbia e concentricamente para impulsão e auxiliando na propulsão da marcha.

(D) Os músculos gravitacionais, como sóleo e gastrocnêmio, são responsáveis pelo controle da progressão da tíbia sobre o tálus nas fases de rolamento do tornozelo, contraindo excentricamente para o avanço da tíbia e concentricamente para impulsão e auxiliando na propulsão da marcha.

(E) Os músculos antigravitacionais, como sóleo e tibial anterior, são responsáveis pelo controle da progressão da tíbia sobre o tálus nas fases de rolamento do tornozelo, contraindo concentricamente para o avanço da tíbia e concentricamente para impulsão e auxiliando na propulsão da marcha.

QUESTÃO 45

A avaliação do nível de contração muscular perineal deve ser feita pelo mesmo examinador, antes e depois da intervenção, e deve seguir a padronização de posicionar a mulher em decúbito dorsal, quadris abduzidos, joelhos fletidos e pés apoiados. Acerca da classificação dessa contração foi baseada no teste dos músculos levantadores do ânus é correto quantificar:

(A) Grau 1 para contração leve (muito fraca), com manutenção por mais de 5 segundos.

(B) Grau 2 para contração moderada, com manutenção de até 4 segundos.

(C) Grau 2 para contração moderada, com manutenção de até 6 segundos.

(D) Grau 3 para contração normal, com manutenção por até de 6 segundos.

(E) Grau 3 para contração moderada, com manutenção por até de 5 segundos.

QUESTÃO 46

A queixa de dispneia refere-se à percepção subjetiva do aumento do trabalho respiratório. A fim de qualificar e quantificar este sintoma, bem como acompanhar a evolução da piora da dispneia, sugere-se a padronização da avaliação usando a Escala de Dispnéia do *Medical Research Council* (MRC). Para isso, é correto definir você tem falta de ar?

(A) Grau 1 (esperada) – com atividades extraordinárias, tais como correr, carregar cargas pesadas no plano ou leves subindo escadas.

(B) Grau 1 (leve) – com atividades extraordinárias, tais como correr, carregar cargas pesadas no plano ou leves subindo escadas..

(C) Grau 1 (esperada) – com atividades maiores, tais como subir uma ladeira muito inclinada, 2 ou mais andares ou carregando um pacote pesado de compras no plano.

(D) Grau 1 (leve) – com atividades maiores, tais como subir uma ladeira muito inclinada, 2 ou mais andares ou carregando um pacote pesado de compras no plano.

(E) Grau 2 (moderada) – com atividades moderadas tais como subir uma ladeira muito inclinada, 2 ou mais andares ou carregando um pacote pesado de compras no plano.

QUESTÃO 47

A acupuntura é uma das práticas integrativas e complementares em saúde, sendo crucial o uso de normas de biossegurança durante essa técnica. Dessa forma, diante de alguns efeitos adversos relatados pela prática desta técnica, há um elevado potencial de inoculação de microrganismos. Logo, é preciso seguir os princípios de promoção da biossegurança, conscientizando os profissionais sobre a relevância de tais cuidados para a própria segurança e a do paciente, sem diminuir a eficácia do tratamento.

(A) Entre as medidas de biossegurança em acupuntura, destacam-se a higienização simples das mãos com água e sabão apenas, antes de realizar o procedimento.

(B) Entre as medidas de biossegurança em acupuntura, destacam-se a higienização simples das mãos com água e sabão ou álcool gel desinfetante, antes de realizar o procedimento.

(C) Entre as medidas de biossegurança em acupuntura, destacam-se a higienização simples das mãos com água e sabão ou álcool gel desinfetante, antes de realizar o procedimento, o uso de técnica asséptica e a antissepsia da pele com solução de álcool.

(D) Entre as medidas de biossegurança em acupuntura, não existe a necessidade da higienização simples das mãos com água e sabão ou álcool gel desinfetante, antes de realizar o procedimento, apenas do uso de técnica asséptica e a antissepsia da pele com solução de álcool.

(E) Entre as medidas de biossegurança em acupuntura, não existe a necessidade da higienização simples das mãos com água e sabão ou álcool gel desinfetante, antes de realizar o procedimento, nem do uso de técnica asséptica e a antissepsia da pele com solução de álcool.

QUESTÃO 48

O Sistema Único de Saúde (SUS) disponibiliza, de forma gratuita e integral, 29 procedimentos de Práticas Integrativas e Complementares (PICS) à população. Os atendimentos começam na Atenção Básica, principal porta de entrada do SUS. Pode-se dizer que há evidências científicas que mostram os benefícios que este tipo de intervenção pode proporcionar:

(A) As PICS substituem o tratamento tradicional. Elas sendo considerada uma alternativa inicial no tratamento e indicadas por profissionais específicos conforme as necessidades de cada caso.

(B) As PICS substituem o tratamento tradicional. Elas sendo considerada uma alternativa inicial no tratamento e indicadas por qualquer indivíduo conforme as necessidades de cada caso.

(C) As PICS substituem o tratamento tradicional. Elas sendo considerada uma alternativa tardia no tratamento e indicadas por profissionais específicos conforme as necessidades de cada caso.

(D) As PICS não substituem o tratamento tradicional. Elas são um adicional, um complemento no tratamento e indicadas por profissionais específicos conforme as necessidades de cada caso.

(E) As PICS não substituem o tratamento tradicional. Elas são um adicional, um complemento no tratamento e indicadas por qualquer indivíduo conforme as necessidades de cada caso.

QUESTÃO 49

A articulação do joelho é uma grande articulação, mas complexa por envolver diferentes articulações. É superficial, facilmente visível, e desempenha importante papel pela mobilidade. Em relação à cinesiologia e biomecânica do joelho, selecione a alternativa correta:

(A) O ligamento patelar está localizado posteriormente, e liga a patela à tuberosidade da tíbia.

(B) O ligamento colateral lateral, estende-se do epicôndilo lateral do fêmur até a cabeça da fíbula (lateralmente). É um ligamento forte da parte interna do joelho.

(C) O ligamento colateral medial, liga o epicôndilo medial do fêmur ao epicôndilo medial da tíbia, esse ligamento possui uma forte fixação ao menisco medial.

(D) Os ligamentos cruzados possuem função apenas de estabilizar a articulação do joelho.

(E) Os ligamentos cruzados possuem função apenas limitar movimentações excessivas da articulação do joelho.

QUESTÃO 50

O paciente, N.N.R., de 17 anos, 85 kg, 1,75 cm de altura, reclamava que havia um ano e meio havia torcido o joelho direito, ao firmar a perna no chão, durante uma luta de Karatê, sem nenhum trauma. Evoluiu com dor e edema imediatamente após o trauma e intensa incapacitância e dor medial do joelho direito. Diante do seu estado clínico, o paciente foi submetido a uma cirurgia reparadora. Sendo assim, se deseja uma intervenção imediata, assinale a alternativa correta:

(A) Imobilização.

(B) Treino de marcha.

(C) Eletroterapia para analgesia.

(D) Exercícios de fortalecimento e treinos pliométricos.

(E) Eletroterapia para analgesia, ganho de amplitude de movimento articular e isometria de quadríceps.