METROCAPITAL
Soluções

PREFEITURA MUNICIPAL DE NOVA ODESSA/SP

CONCURSO PÚBLICO 01/2023

AGENTE DE LICITAÇÕES

CADERNO DE QUESTÕES

PROVA OBJETIVA

Leia atentamente as instruções abaixo

1. PROVA E FOLHA DE RESPOSTAS

Além deste Caderno de Prova, contendo 50 (cinquenta) questões objetivas, você receberá do Fiscal de Sala:

- 01 (uma) Folha de Respostas destinada às respostas das questões objetivas. Confira se seus dados estão corretos.

2. TEMPO

- 03 (três) horas é o tempo disponível para realização da prova, já incluído o tempo para marcação da Folha de Respostas da prova objetiva;

- **01 (uma) hora** após o início da prova é possível, retirar-se da sala levando o caderno de prova;

3. INFORMAÇÕES GERAIS

- As questões objetivas têm 05 (cinco) alternativas de resposta (A, B, C, D, E) e somente **uma** delas está correta;

- Verifique se seu caderno está completo, sem repetição de questões ou falhas. Caso contrário, informe imediatamente o Fiscal da Sala, para que sejam tomadas as devidas providências;

- Confira seus dados pessoais na Folha de Respostas, especialmente nome, número de inscrição e documento de identidade e leia atentamente as instruções para preenchimento;

- O preenchimento das respostas da prova objetiva é de sua responsabilidade e não será permitida a troca de Folha de Respostas em caso de erro de marcação pelo candidato;

- Marque, na folha de respostas, com caneta de tinta azul ou preta, a letra correspondente à alternativa que você escolheu.

- Reserve tempo suficiente para o preenchimento de suas respostas. Para fins de avaliação, serão levadas em consideração apenas as marcações realizadas na Folha de Respostas da prova objetiva, não sendo permitido anotar informações relativas às respostas em qualquer outro meio que não seja o caderno de prova;

- Ao se retirar, entregue a Folha de Respostas preenchida e assinada ao Fiscal de Sala.

SERÁ ELIMINADO do presente certame o candidato que:

a) for surpreendido, durante as provas, em qualquer tipo de comunicação com outro candidato;

b) portar ou usar, qualquer tipo de aparelho eletrônico (calculadoras, bips/pagers, câmeras fotográficas, filmadoras, telefones celulares, smartphones, tablets, relógios, walkmans, MP3 players, fones de ouvido, agendas eletrônicas, notebooks, palmtops ou qualquer outro tipo de computador portátil, receptores ou gravadores) seja na sala de prova, sanitários, pátios ou qualquer outra dependência do local de prova;

c) se ausentar da sala em que se realizam as provas levando consigo o Caderno de Questões e/ou a Folha de Respostas;

d) se recusar a entregar a Folha de Respostas, quando terminar o tempo estabelecido;

e) não assinar a Lista de Presença e/ou a Folha de Respostas.

LÍNGUA PORTUGUESA
TEXTO

O ator

O homem chega em casa, abre a porta e é recebido pela mulher e os dois filhos, alegremente. Distribui beijos entre todos, pergunta o que há para jantar e dirige-se para o seu quarto. Vai tomar um banho, trocar de roupa e preparar-se para algumas horas de sossego na frente da televisão antes de dormir. Quando está abrindo a porta do seu quarto, ouve uma voz que grita: - Corta! O homem olha em volta, atônito. Descobre que sua casa não é uma casa, é um cenário. Vem alguém e tira o jornal e a pasta das suas mãos. Uma mulher vem ver se a sua maquiagem está bem e põe um pouco de pó no seu nariz. Aproxima-se um homem com um *script* na mão dizendo que ele errou uma das falas na hora de beijar as crianças.
- O que é isso? - pergunta o homem. - Quem são vocês? O que estão fazendo dentro da minha casa? Que luzes são essas?
- O que, enlouqueceu? - pergunta o diretor. - Vamos ter que repetir a cena. Eu sei que você está cansado, mas...
- Estou cansado, sim senhor. Quero tomar meu banho e botar meu pijama. Saiam da minha casa. Não sei quem são vocês, mas saiam todos! Saiam!
O diretor fica parado de boca aberta. Toda a equipe fica em silêncio, olhando para o ator. Finalmente o diretor levanta a mão e diz:
- Tudo bem, pessoal. Deve ser estafa. Vamos parar um pouquinho e...
- Estafa coisa nenhuma! Estou na minha casa, com a minha... A minha família! O que vocês fizeram com ela? Minha mulher! Os meus filhos!
O homem sai correndo entre os fios e os refletores, à procura da família. O diretor e um assistente tentam segurá-lo. E então ouve-se uma voz que grita: - Corta! Aproxima-se outro homem com um *script* na mão. Descobre que o cenário, na verdade, é um cenário. O homem com um *script* na mão diz:
- Está bom, mas acho que você precisa ser mais convincente.
- Que-quem é você?
- Como, quem sou eu? Eu sou o diretor. Vamos refazer esta cena. Você tem que transmitir melhor o desespero do personagem. Ele chega em casa e descobre que sua casa não é uma casa, é um cenário. Descobre que está no meio de um filme. Não entende nada.
- Eu não entendo...
- Fica desconcertado. Não sabe se enlouqueceu ou não.
- Eu devo estar louco. Isto não pode estar acontecendo. Onde está minha mulher? Os meus filhos? A minha casa?
- Assim está melhor. Mas espere até começarmos a rodar. Volte para a sua marca. Atenção, luzes...
- Mas que marca? Eu não sou personagem nenhum. Eu sou eu! Ninguém me dirige. Eu estou na minha própria casa, dizendo as minhas próprias falas...
- Boa, boa. Você está fugindo um pouco do *script*, mas está bom.
- Que *script*? Não tem *script* nenhum. Eu digo o que quiser. Isto não é um filme. E mais, se é um filme, é uma porcaria de filme. Isto é simbolismo, ultrapassado. Essa de que o mundo é um palco, que tudo foi predeterminado, que não somos mais do que atores... Porcaria!
- Boa, boa. Está convincente. Mas espere começar a filmar. Atenção...
O homem agarra o diretor pela frente da camisa.
- Você não vai filmar nada! Está ouvindo? Nada! Saia da minha casa.
O diretor tenta livrar-se. Os dois rolam pelo chão. Nisto ouve-se uma voz que grita:
- Corta!

Luís Fernando Veríssimo

QUESTÃO 01

O humor no texto 'O ator', de Luís Fernando Veríssimo, é provocado:

(A) pela repetição de uma situação inacreditável que envolve o personagem principal.

(B) por brigas em um *set* de filmagem entre o diretor e um ator.

(C) pela atitude da equipe do *set* de filmagem.

(D) por um *script* mal feito.

(E) pela atuação ruim do personagem principal no filme.

QUESTÃO 02

Considere o trecho: "O diretor e um assistente tentam segurá-lo." O pronome 'lo', em 'segurá-lo', se refere:

(A) aos fios.

(B) aos refletores.

(C) ao homem que sai correndo.

(D) ao homem com um script na mão.

(E) ao cenário.

QUESTÃO 03

É sinônimo da palavra ‘estafa’:

(A) estufa.

(B) animação.

(C) fadiga.

(D) pressa.

(E) raiva.

QUESTÃO 04

Considere o trecho: "O homem olha em volta, atônito. Descobre que sua casa não é uma casa, é um cenário. Vem alguém e tira o jornal e a pasta das suas mãos. Uma mulher vem ver se a sua maquiagem está bem e põe um pouco de pó no seu nariz." Os pronomes possessivos em "sua maquiagem" e "seu nariz":

(A) indicam uma posse do homem e uma da mulher, respectivamente.

(B) são ambíguos, mas a ambiguidade é resolvida pelo contexto.

(C) são ambíguos, e não é possível saber a quem se referem.

(D) indicam posses de um referente diferente daquele de "sua casa" e "suas mãos".

(E) indicam uma posse da mulher e uma do homem, respectivamente.

QUESTÃO 05

No trecho ”Finalmente o diretor levanta a mão e diz: – Tudo bem, pessoal. Deve ser estafa”, a palavra “pessoal”, separada por vírgula do restante da frase, corresponde a um:

(A) adjunto adverbial.

(B) adjunto adnominal.

(C) sujeito expletivo.

(D) vocativo.

(E) agente da passiva.

QUESTÃO 06

Considere a seguinte sentença: “Não sabe se enlouqueceu ou não.”

Em relação à classe gramatical, as palavras "não", "se" e "ou" são, respectivamente:

(A) substantivo, conjunção, conjunção.

(B) advérbio, preposição, conjunção.

(C) advérbio, conjunção, preposição.

(D) advérbio, conjunção, conjunção.

(E) substantivo, preposição, preposição.

QUESTÃO 07

Observe as seguintes sentenças:

I. Eles se beijaram.

II. Mário suicidou-se.

III. Vende-se carro.

A palavra ‘se’ em cada uma das sentenças dadas é, respectivamente:

(A) I. pronome reflexivo; II. partícula integrante de verbo pronominal; III. partícula apassivadora.

(B) I. pronome reflexivo; II. pronome reflexivo; III. partícula apassivadora.

(C) I. conjunção; II. partícula integrante de verbo pronominal; III. partícula expletiva.

(D) I. partícula expletiva; II. partícula expletiva; III. partícula integrante de verbo pronominal.

(E) I. partícula apassivadora; II. partícula apassivadora; III. pronome reflexivo.

QUESTÃO 08

Considere o seguinte excerto:

"_ reuniões ocorriam sempre _ segundas-feiras. Maria não sabia o que fazer. Estava doente _ semanas e precisava trabalhar. Dia após dia, a situação se tornava ainda pior. Ela queria voltar _ vida normal."

Assinale a alternativa que preenche as lacunas corretamente.

(A) As; as; há; à.

(B) Às; às; a; à.

(C) As; as; a; a.

(D) Às; às; há; a.

(E) As; às; há; à.

QUESTÃO 09

Assinale a alternativa em que a sentença está pontuada corretamente.

(A) A casa é muito muito grande.

(B) Ele era tímido, eu extrovertida.

(C) As coisas, porém não saíram como foram planejadas.

(D) As atividades foram realizadas no prazo, e serão entregues na próxima semana.

(E) A vizinhança está, desconfiada, segundo o ocorrido.

QUESTÃO 10

Considere as seguintes sentenças:

I. Se ao menos ele tivesse dinheiro…

II. Queria saber se Maria foi à festa no fim de semana.

III. Lamento se o entristeci.

A palavra 'se' em cada uma das sentenças dadas é, respectivamente:

(A) I. conjunção condicional; II. conjunção integrante; III. conjunção condicional.

(B) I. conjunção condicional; II. conjunção integrante. III. conjunção integrante.

(C) I. conjunção integrante; II. conjunção integrante; III. conjunção integrante.

(D) I. conjunção integrante; II. conjunção condicional; III. conjunção condicional.

(E) I. conjunção condicional; II. conjunção condicional; III. conjunção condicional.

MATEMÁTICA E RACIOCÍNIO LÓGICO

QUESTÃO 11

Em relação aos conjuntos numéricos, o conjunto dos números reais, denotado por R pode ser definido como sendo a união entre os conjuntos dos números naturais, inteiros, racionais e irracionais. Ao comparar dois conjuntos, podemos nos deparar com diversas relações.

I - $\mathbb{Q} \subset \mathbb{R}$

II - $(\mathbb{N} \cup \mathbb{Q}) \supset \mathbb{R}$

III - $\mathbb{R} = \mathbb{Z} \cap I$

IV - $\mathbb{R} = \mathbb{Q} \cup I$

Sobre as notações acima é correto que:

(A) I e II são verdadeiras.

(B) I e IV sao falsas.

(C) Apenas IV é verdadeira.

(D) Apenas I é verdadeira.

(E) II e III são falsas.

QUESTÃO 12

Duas ou mais figuras são consideradas semelhantes quando existe proporção entre as medidas dos seus lados. Considere então dois retângulos semelhantes com as seguintes dimensões: (Figura 1: Largura 4,8cm e comprimento 7,2cm), (Figura 2: Largura 10,56cm e comprimento **x**cm). A medida x em metros é:

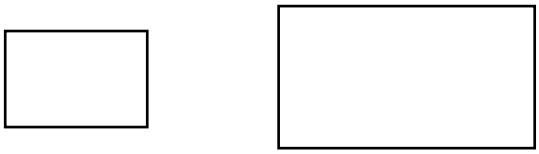

Figura 1 Figura 2

(A) 0,1672

(B) 0,1598

(C) 0,1584

(D) 0,1436

(E) 0,1328

QUESTÃO 13

Antônio tem certo apreço por jogos de vídeo game. Sua mãe permite que jogue todos os dias depois do colégio, ou seja, das 13h às 18h, aos fins de semana ele joga em um horário diferente, das 08h às 12h. A mãe de Antônio, intrigada quis saber quantas horas em média ele passa diariamente jogando vídeo game, logo chegou a conclusão que essa média M está no seguinte intervalo:

(A) $2h < M < 3h$

(B) $3h < M < 4h$

(C) $4h < M < 5h$

(D) $5h < M < 6h$

(E) $7h < M < 8h$

QUESTÃO 14

Para realizar um serviço 3 operários foram contratados e entregaram a obra em um prazo de 5 dias, trabalhando 8 horas por dia. Se a quantidade de operários fosse aumentada para 7, trabalhando 5 horas por dia, a quantidade de horas trabalhadas ao término do serviço seria aproximadamente:

(A) 7h

(B) 12h

(C) 17h

(C) 22h

(D) 27h

QUESTÃO 15

Em uma situação de empréstimo a juros simples um capital de R$ 30.000,00 com uma taxa de 2,3% a.m. gerou um montante de R$ 54.840,00. Nessas condições o período dessa transação foi de:

(A) Mais de 4 semestres.

(B) Mais de 6 semestres.

(C) Mais de 8 semestres.

(D) Mais de 9 semestres.

(E) Mais de 10 semestres.

QUESTÃO 16

No sistema de coordenadas abaixo estão representadas as retas g e f. Essas retas definem de forma gráfica um sistema linear, e de acordo com as classificações desses sistemas quanto ao número de soluções podemos classificá-lo como:

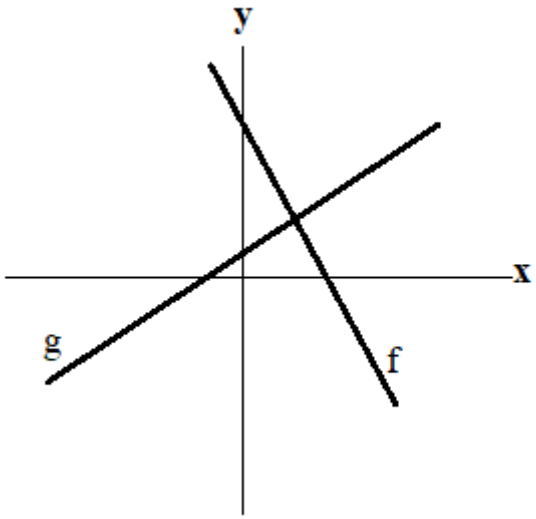

(A) SPI (Sistema possível e indeterminado).

(B) SC (Sistema coincidente).

(C) SI (Sistema impossível).

(D) SPD (Sistema possível e determinado).

(E) SO (Sistema oblíquo).

QUESTÃO 17

Sobre o sólido abaixo sabe-se que seu volume é igual a 540 cm³ e que o diâmetro da base vale 12 cm. Logo a altura do sólido vale:

(Considere $\pi = 3$)

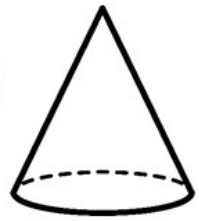

(A) 9 cm

(B) 11 cm

(C) 13 cm

(D) 15 cm

(E) 17 cm

QUESTÃO 18

Juliana pretende diminuir seus gastos mensais em 20% devido a um planejamento futuro onde precisará de parte de seu ordenado. Suas despesas são controladas, de forma que é possível ver o gráfico que as representa mês a mês.

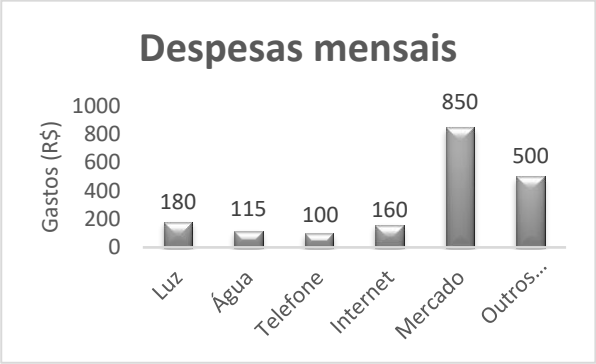

Para conseguir atingir seu objetivo a despesa mensal deverá estar próxima de:

(A) R$ 1.520,00

(B) R$ 1.525,00

(C) R$ 1.530,00

(D) R$ 1.535,00

(E) R$ 1.540,00

QUESTÃO 19

No esquema abaixo temos a representação de dois sólidos geométricos, um prisma reto de base quadrada e um cilindro, cujas medidas estão indicadas em centímetros.

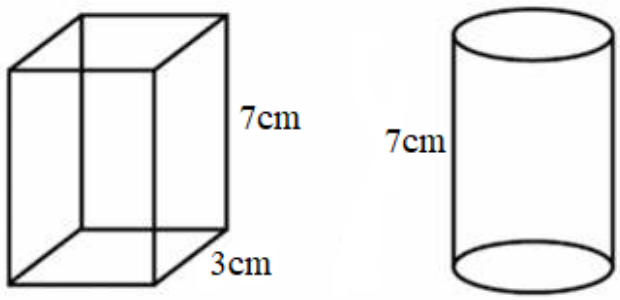

Sabendo que o volume dos dois sólidos são iguais, e adotando a medida de $\pi = 3$ a medida do diâmetro do cilindro é:

(A) 3,5 cm

(B) $\sqrt{3}$ cm

(C) $2 + \sqrt{3}$ cm

(D) $2\sqrt{3}$ cm

(E) $2 - \sqrt{3}$cm

QUESTÃO 20

O fornecimento de água aos funcionários em uma empresa é feito de forma usual, ou seja, em galões de 20 litros acoplados a um bebedouro. Visando a economia em gastos na empresa, a equipe administrativa resolveu avaliar a quantidade de água consumida, e para base de cálculo foi usado o copo de 300 ml. A intenção inicial era descobrir a porcentagem de água consumida em relação ao total fornecido mensalmente, mas para isso era preciso saber quanto um copo representava em relação a um galão de água. Logo a porcentagem do copo encontrada foi de:

(A) 0,015 %

(B) 0,15 %

(C) 1 %

(D) 1,5 %

(E) 15 %

NOÇÕES DE INFORMÁTICA

QUESTÃO 21

Sobre o MS Windows 7, assinale a alternativa que apresenta uma sequência correta de comandos para excluir um arquivo.

(A) Selecione o arquivo > pressione “F8”

(B) Selecione o arquivo > pressione “Shift”

(C) Selecione o arquivo > pressione “Delete”

(D) Selecione o arquivo > pressione “Tab”

(E) Selecione o arquivo > pressione “Alt Gr”

QUESTÃO 22

Sobre o MS PowerPoint 2010, considere os itens a seguir:

I – Na guia “Revisão” não é possível verificar anotações e comentários feitos na apresentação, além de verificar a ortografia da apresentação.

II – Não é possível inserir “Clip-Art” no MS PowerPoint 2010.

III – É possível inserir formas ou imagens através da ferramenta “SmartArt” no MS PowerPoint 2010.

IV – Através do slide mestre é possível alterar o estilo e formatação de todos os demais slides da apresentação de uma só vez.

V – O recurso “Testar Intervalos” se encontra na guia “Apresentação de Slides”, no conjunto “Configurar”.

Assinale a alternativa que apresenta apenas os itens **VERDADEIROS**.

(A) Apenas os itens I, III e IV são verdadeiros.

(B) Apenas os itens I, II, III e V são verdadeiros.

(C) Apenas os itens II, IV e V são verdadeiros.

(D) Apenas os itens III e V são verdadeiros.

(E) Apenas os itens IV e V são verdadeiros.

QUESTÃO 23

Sobre o MS Word 2016, assinale a alternativa que apresenta corretamente a combinação de teclas (atalho) utilizada para abrir a janela de configuração de impressão.

(A) Ctrl + P

(B) Alt + F4

(C) Ctrl + V

(D) Shift + P

(E) Alt + P

QUESTÃO 24

Sobre o MS Windows 7, considere os itens a seguir:

I – Os “Gadgets” no MS Windows 7 ficam presos na barra lateral não permitindo o usuário redimensionar ou movê-los.

II – A “Barra de Alternância de Tarefas” do MS Windows 7 não é interativa.

III – A “Central de Ações” do Windows 7 fornece alertas e notificações de segurança, manutenção e solução de problemas no MS Windows 7.

IV – O Microsoft Windows 7 reconhece o arquivo por sua extensão.

V – O “Bloco de Notas” é um aplicativo de criação, visualização e edição de texto simples.

Assinale a alternativa que apresenta apenas os itens **FALSOS**.

(A) Apenas os itens III e IV são falsos.

(B) Apenas os itens II, III e V são falsos.

(C) Apenas os itens II, IV e V são falsos.

(D) Apenas os itens I e II são falsos.

(E) Apenas os itens III e I são falsos.

QUESTÃO 25

Sobre o MS Windows 7, assinale a alternativa que apresenta uma sequência correta de comandos para desligar o computador.

(A) "Iniciar" > "Desligar" > "Ok".

(B) "Iniciar" > "Desligar" > "Reiniciar".

(C) "Iniciar" > "Desligar" > "Opções de Entrada".

(D) "Iniciar" > "Painel de Controle" > "Desligar".

(E) "Iniciar" > "Segurança" > "Desligar".

CONHECIMENTOS ESPECÍFICOS

QUESTÃO 26

A respeito dos Princípios Fundamentais da República Federativa do Brasil, assinale a alternativa em DESACORDO com o texto da Constituição Federal de 1988:

(A) a República Federativa do Brasil tem como fundamentos a igualdade entre os Estados e a solução pacífica dos conflitos.

(B) constitui um dos objetivos da República Federativa do Brasil erradicar a pobreza e a marginalização.

(C) são Poderes da União, independentes e harmônicos entre si, o Legislativo, o Executivo e o Judiciário.

(D) a República Federativa do Brasil rege-se, nas suas relações internacionais, pelo princípio da não-intervenção, dentre outros.

(E) a República Federativa do Brasil é formada pela união indissolúvel dos Estados e Municípios e do Distrito Federal.

QUESTÃO 27

Com fundamento no artigo 5º da Constituição Federal de 1988, informe se é verdadeiro (V) ou falso (F) o que se afirma sobre os direitos e garantias fundamentais, e assinale a alternativa com a sequência correta:

( ) A pequena propriedade rural, assim definida em lei, desde que trabalhada pela família, não será objeto de penhora para pagamento de débitos decorrentes de sua atividade produtiva.

( ) Ninguém será obrigado a fazer ou deixar de fazer alguma coisa senão em virtude de lei.

( ) A lei regulará a individualização da pena e adotará, entre outras, a privação ou restrição da liberdade, a suspensão ou interdição de direitos, e, inclusive, pena de banimento.

(A) V – F – V.

(B) F – V – F.

(C) V – V – F.

(D) V – F – F.

(E) F – V – V.

QUESTÃO 28

Ainda com base no texto constitucional, assinale a alternativa correta no que tange aos direitos e garantias fundamentais.

(A) A casa é asilo inviolável do indivíduo, ninguém nela podendo penetrar sem consentimento do morador, salvo em caso de flagrante delito ou desastre, ou para prestar socorro, ou, a qualquer hora do dia ou da noite, por determinação judicial.

(B) Ninguém será submetido a tortura nem a tratamento desumano ou degradante, exceto nos casos regulamentados por lei complementar.

(C) É plena a liberdade de associação para fins lícitos, inclusive as de caráter paramilitar.

(D) É livre a expressão da atividade intelectual, artística, científica e de comunicação, independentemente de censura ou licença.

(E) É a todos assegurada, mediante o pagamento de taxa específica, a obtenção de certidões em repartições públicas, para defesa de direitos e esclarecimento de situações de interesse pessoal.

QUESTÃO 29

Sobre os direitos dos trabalhadores urbanos e rurais previstos no art. 7º da Constituição Federal de 1988, assinale a alternativa INCORRETA:

(A) Os trabalhadores urbanos e rurais têm direito a repouso semanal remunerado, preferencialmente aos domingos.

(B) Eles têm direito, também, a licença à gestante, sem prejuízo do emprego e do salário, com a duração de cento e vinte dias.

(C) Os referidos trabalhadores têm direito a gozo de férias anuais remuneradas com, pelo menos, um terço a mais do que o salário normal.

(D) Os trabalhadores urbanos e rurais têm direito a remuneração do serviço extraordinário superior, no mínimo, em cinquenta por cento à do normal.

(E) É direito dos ditos trabalhadores a percepção de seguro-desemprego, em caso de desemprego voluntário ou involuntário.

QUESTÃO 30

Com fulcro nos artigos 6º a 11 da Constituição Federal de 1988 (CF/1988), informe se é verdadeiro (V) ou falso (F) o que se afirma sobre os Direitos Sociais, e assinale a alternativa com a sequência correta:

( ) A ação quanto aos créditos resultantes das relações de trabalho, tem prazo prescricional de dez anos para os trabalhadores urbanos e rurais, até o limite de cinco anos após a extinção do contrato de trabalho

( ) É vedada qualquer discriminação no tocante a salário e critérios de admissão do trabalhador portador de deficiência.

( ) É proibido o trabalho noturno, perigoso ou insalubre a menores de vinte e um, e de qualquer trabalho a menores de dezoito anos, salvo na condição de aprendiz, a partir de dezesseis anos.

(A) F – F – V.

(B) V – F – F.

(C) F – V – V.

(D) F – V – F.

(E) V – V – F.

QUESTÃO 31

Acerca da organização político-administrativa dos Municípios brasileiros, e com base na CF/1988, avalie as afirmativas a seguir:

I. O Município reger-se-á por lei orgânica, votada em dois turnos, com o interstício mínimo de dez dias, e aprovada por dois terços dos membros da Câmara Municipal.

II. Os subsídios do Prefeito, do Vice-Prefeito e dos Secretários Municipais fixados por lei de iniciativa da Câmara Municipal.

III. Compete aos Municípios legislar sobre assuntos de interesse local, especialmente sobre direito penal e previdenciário.

Está correto o que se afirma apenas em:

(A) I e II.

(B) I e III.

(C) II.

(D) II e III.

(E) I.

QUESTÃO 32

Sobre os direitos de Nacionalidade previstos na Constituição de 1988, assinale a alternativa INCORRETA:

(A) São brasileiros natos os nascidos na República Federativa do Brasil, ainda que de pais estrangeiros, desde que estes não estejam a serviço de seu país.

(B) Os cargos de Presidente e Vice-Presidente da República são privativos de brasileiros, natos ou naturalizados.

(C) São brasileiros natos os nascidos no estrangeiro, de pai brasileiro ou mãe brasileira, desde que qualquer deles esteja a serviço da República Federativa do Brasil.

(D) São brasileiros naturalizados os que, na forma da lei, adquiram a nacionalidade brasileira, exigidas aos originários de países de língua portuguesa apenas residência por um ano ininterrupto e idoneidade moral.

(E) São brasileiros naturalizados os estrangeiros de qualquer nacionalidade, residentes na República Federativa do Brasil há mais de quinze anos ininterruptos e sem condenação penal, desde que requeiram a nacionalidade brasileira.

QUESTÃO 33

Nos termos expressos da Constituição da República Federativa do Brasil de 1988, a administração pública direta e indireta de qualquer dos Poderes da União, dos Estados, do Distrito Federal e dos Municípios obedecerá aos princípios de:

(A) formalidade, legitimidade, impessoalidade, eficiência e legalidade.

(B) economicidade, informalidade, probidade, publicidade e legalidade.

(C) moralidade, eficácia, publicidade, legalidade e impessoalidade.

(D) legalidade, informalidade, probidade, moralidade e economicidade.

(E) legalidade, impessoalidade, moralidade, publicidade e eficiência.

QUESTÃO 34

Sobre as disposições gerais atinentes à Administração Pública e aos Servidores Públicos, assinale a alternativa que está de acordo com a Constituição Federal.

(A) O prazo de validade do concurso público será de até cinco anos, prorrogável uma vez, por igual período.

(B) Os cargos, empregos e funções públicas são acessíveis aos brasileiros, apenas, natos ou naturalizados.

(C) É vedado aos servidores e empregados públicos exercer o direito de greve, que é assegurado apenas aos trabalhadores da iniciativa privada.

(D) As funções de confiança, exercidas exclusivamente por servidores ocupantes de cargo efetivo, e os cargos em comissão, a serem preenchidos por servidores de carreira nos casos, condições e percentuais mínimos previstos em lei, destinam-se apenas às atribuições de direção, chefia e assessoramento.

(E) É vedada, em qualquer caso, a acumulação remunerada de cargos públicos.

QUESTÃO 35

Assinale a alternativa que corresponda a uma atribuição privativa do Presidente da República, em conformidade com a Constituição de 1988:

(A) resolver definitivamente sobre tratados, acordos ou atos internacionais que acarretem encargos ou compromissos gravosos ao patrimônio nacional.

(B) aprovar o estado de defesa e a intervenção federal, autorizar o estado de sítio, ou suspender qualquer uma dessas medidas.

(C) enviar ao Congresso Nacional o plano plurianual, o projeto de lei de diretrizes orçamentárias e as propostas de orçamento previstos nesta Constituição.

(D) escolher dois terços dos membros do Tribunal de Contas da União.

(E) fixar idêntico subsídio para os Deputados Federais e os Senadores.

QUESTÃO 36

Assinale a alternativa correta no que se refere ao campo de abrangência da Lei nº 14.133/2021 – Lei de Licitações e Contratos Administrativos:

(A) A Lei nº 14.133/2021 se aplica apenas a contratações públicas realizadas por meio de pregão eletrônico.

(B) A Lei nº 14.133/2021 se aplica a todos os órgãos da administração direta, autárquica e fundacional, de todas as esferas de governo.

(C) A Lei nº 14.133/2021 se aplica apenas a contratações públicas relacionadas a obras e serviços de engenharia.

(D) A Lei nº 14.133/2021 se aplica apenas a contratações públicas relacionadas a serviços de tecnologia da informação.

(E) A Lei nº 14.133/2021 se aplica apenas a órgãos federais.

QUESTÃO 37

A relação entre a Administração Direta e a Indireta surge em essência, do fenômeno da descentralização. A descentralização será efetivada mediante _____ quando o Estado cria uma entidade (pessoa jurídica) e a ela transfere determinado serviço público, o que pressupõe, obrigatoriamente a edição de _____ que institua a entidade, ou autorize a sua criação, e normalmente seu prazo é indeterminado. Assinale a alternativa que corretamente preenche as lacunas.

(A) outorga / um decreto

(B) contrato administrativo / uma lei

(C) por colaboração / uma lei

(D) outorga / uma lei

(E) contrato / uma emenda constitucional

QUESTÃO 38

São modalidades de licitação expressamente previstas na Lei nº 14.133/2021, EXCETO:

(A) Pregão.

(B) Diálogo Competitivo.

(C) Tomada de Preços.

(D) Concorrência.

(E) Leilão.

QUESTÃO 39

Assinale a alternativa que representa, no modelo brasileiro de administração pública, um órgão da administração direta.

(A) Secretaria Municipal de Educação.

(B) Autarquia Municipal de Água e Esgoto.

(C) Serviço Nacional de Aprendizagem Industrial.

(D) Fundação Nacional dos Povos Indígenas.

(E) Agência Nacional de Aviação Civil.

QUESTÃO 40

São considerados pela Lei nº 14.133/2021 serviços técnicos especializados de natureza predominantemente intelectual, EXCETO:

(A) estudos técnicos, planejamentos, projetos básicos e projetos executivos.

(B) pareceres, perícias e avaliações em geral.

(C) assessorias e consultorias técnicas e auditorias financeiras e tributárias.

(D) restauração de obras de arte e de bens de valor histórico.

(E) serviços relativos à manutenção e assoreamento de prédios públicos.

QUESTÃO 41

Assinale a alternativa que representa corretamente as definições de ato administrativo vinculado e discricionário.

(A) Ato administrativo vinculado é aquele que a administração pode praticar com certa margem de liberdade, enquanto o ato administrativo discricionário é aquele que deve ser praticado de acordo com normas e regras preestabelecidas.

(B) Ato administrativo vinculado e ato administrativo discricionário são, em verdade, expressões sinônimas, havendo uma única diferenciação entre eles: a autoridade que os pratica.

(C) Ato administrativo vinculado é aquele que a administração pode praticar de acordo com sua conveniência, enquanto o ato administrativo discricionário é aquele que deve ser praticado de acordo com as vontades do particular.

(D) Ato administrativo vinculado é aquele que deve ser praticado de acordo com as normas e regras estabelecidas previamente, sem margem de liberdade para o agente público. Já o ato administrativo discricionário é aquele que permite à administração pública uma margem de liberdade para escolher a melhor alternativa a ser adotada.

(E) Ato administrativo vinculado é aquele que a administração pratica de acordo com critérios subjetivos, enquanto o ato administrativo discricionário é aquele que deve ser praticado com base em critérios objetivos.

QUESTÃO 42

Quando um ato administrativo já completou todas as etapas de sua formação dizemos que é um ato perfeito. Contudo, pode haver casos em que um ato perfeito esteja sujeito a um termo ou condição para que possa iniciar a produção de seus efeitos. Nestes casos é denominado um ato:

(A) inválido.

(B) pendente.

(C) nulo.

(D) anulável.

(E) convalidado.

QUESTÃO 43

Quando eivados de vício insanável, a Administração tem o poder-dever de anular seus próprios atos. Tal entendimento decorre inclusive de súmula do Supremo Tribunal Federal. Ao assim agir, está observando o princípio:

(A) do Contraditório.

(B) da Eficiência.

(C) da Autotutela.

(D) da Hierarquia.

(E) do Controle Absoluto.

QUESTÃO 44

Acerca das modalidades de controle incidentes sobre a atividade da administração pública, informe se é verdadeiro ou falso para o que se afirma a seguir, e assinale a alternativa que evidencia a sequência correta.

( ) No tocante às contas do Chefe do Poder Executivo, a competência do Tribunal de Contas respectivo está restrita a sua apreciação. Vale dizer, não cabe ao Tribunal de Contas julgar as contas do Chefe do Executivo.

( ) Prevê a CF/1988 que compete ao Congresso Nacional fiscalizar e controlar, diretamente, ou por qualquer de suas Casas, os atos do Poder Executivo, incluídos os da administração indireta. É correto afirmar, portanto, que o Controle Legislativo é ilimitado.

( ) O controle judicial é, via de regra, exercido *a posteriori* e concernente à legalidade dos atos administrativos.

(A) V – V – F.

(B) F – F – V.

(C) F – V – V.

(D) V – F – F.

(E) V – F – V.

QUESTÃO 45

O princípio da _____ informa que, ainda que inicialmente provocado pelo particular, é sempre à Administração que compete a movimentação do processo administrativo. Assinale a alternativa que preenche corretamente a lacuna:

(A) legalidade objetiva

(B) oficialidade

(C) ampla defesa

(D) informalismo

(E) verdade material

QUESTÃO 46

Sobre a disciplina dos Serviços Públicos no Brasil, assinale a alternativa INCORRETA:

(A) A Constituição de 1988 atribui expressamente ao Poder Público a titularidade para prestação dos serviços públicos.

(B) Concessão de serviço público é a delegação de sua prestação, feita pelo poder concedente, mediante licitação, na modalidade concorrência ou diálogo competitivo, a pessoa jurídica ou consórcio de empresas que demonstre capacidade para seu desempenho, por sua conta e risco e por prazo determinado.

(C) A iniciativa de revisão do equilíbrio econômico-financeiro da tarifa inicialmente estabelecida compete sempre ao concessionário de serviços públicos.

(D) Serviço adequado é o que satisfaz as condições de regularidade, continuidade, eficiência, segurança, atualidade, generalidade, cortesia na sua prestação e modicidade das tarifas.

(E) As concessões e permissões sujeitar-se-ão à fiscalização pelo poder concedente responsável pela delegação, com a cooperação dos usuários.

QUESTÃO 47

De acordo com a Lei nº 14.133/2021, denomina-se _____ o documento necessário para a contratação de bens e serviços, o qual deve conter, dentre outros parâmetros, a definição do objeto, incluídos sua natureza, os quantitativos, o prazo do contrato e, se for o caso, a possibilidade de sua prorrogação, os requisitos da contratação e a adequação orçamentária. Assinale a alternativa que corretamente preenche a lacuna:

(A) termo de referência

(B) projeto executivo

(C) anteprojeto

(D) estudo preliminar

(E) projeto arquitetônico

QUESTÃO 48

Nos termos da Lei nº 8.429/1992 – Lei de Improbidade Administrativa –, com a redação atualizada pela Lei nº 14.230/2021, é correto afirmar que:

(A) Consideram-se atos de improbidade administrativa as condutas culposas tipificadas nos arts. 9º, 10 e 11 da Lei.

(B) Aplicam-se ao sistema da improbidade disciplinado na Lei os princípios constitucionais do direito penal.

(C) O sucessor ou o herdeiro daquele que causar dano ao erário ou que se enriquecer ilicitamente estão sujeitos apenas à obrigação de repará-lo até o limite do valor total do dano causado.

(D) Estão sujeitos às sanções da referida Lei os atos de improbidade praticados contra o patrimônio de entidade privada que receba subvenção, benefício ou incentivo, fiscal ou creditício, de entes públicos ou governamentais.

(E) Considera-se culpa a vontade livre e consciente de alcançar o resultado ilícito tipificado nos arts. 9º, 10 e 11 da Lei, não bastando a voluntariedade do agente.

QUESTÃO 49

Ainda com fundamento na vigente Lei de Improbidade Administrativa, informe se é verdadeiro ou falso para o que se afirma a seguir, e assinale a alternativa que evidencia a sequência correta.

( ) As disposições da Lei de Improbidade são aplicáveis, no que couber, àquele que, mesmo não sendo agente público, induza ou concorra culposamente para a prática do ato de improbidade.

( ) Qualquer pessoa poderá representar à autoridade administrativa competente para que seja instaurada investigação destinada a apurar a prática de ato de improbidade.

( ) Constitui ato de improbidade administrativa importando em enriquecimento ilícito auferir, mediante a prática de ato doloso ou culposo, qualquer tipo de vantagem patrimonial indevida em razão do exercício de cargo.

(A) F – V – F.

(B) V – V – F.

(C) F – V – V.

(D) F – F – V.

(E) V – V – F.

QUESTÃO 50

A modalidade de licitação para escolha de trabalho técnico, científico ou artístico, cujo critério de julgamento será o de melhor técnica ou conteúdo artístico, e para concessão de prêmio ou remuneração ao vencedor é denominada:

(A) chamamento público.

(B) competição.

(C) credenciamento.

(D) convite.

(E) concurso.