METROCAPITAL
Soluções

NOVA ODESSA

PREFEITURA MUNICIPAL DE NOVA ODESSA/SP

CONCURSO PÚBLICO 01/2023

COORDENADOR PEDAGÓGICO

CADERNO DE QUESTÕES

PROVA OBJETIVA

Leia atentamente as instruções abaixo

1. PROVA E FOLHA DE RESPOSTAS

Além deste Caderno de Prova, contendo 50 (cinquenta) questões objetivas, você receberá do Fiscal de Sala:

- 01 (uma) Folha de Respostas destinada às respostas das questões objetivas. Confira se seus dados estão corretos.

2. TEMPO

- 03 (três) horas é o tempo disponível para realização da prova, já incluído o tempo para marcação da Folha de Respostas da prova objetiva;

- **01 (uma) hora** após o início da prova é possível, retirar-se da sala levando o caderno de prova;

3. INFORMAÇÕES GERAIS

- As questões objetivas têm 05 (cinco) alternativas de resposta (A, B, C, D, E) e somente **uma** delas está correta;

- Verifique se seu caderno está completo, sem repetição de questões ou falhas. Caso contrário, informe imediatamente o Fiscal da Sala, para que sejam tomadas as devidas providências;

- Confira seus dados pessoais na Folha de Respostas, especialmente nome, número de inscrição e documento de identidade e leia atentamente as instruções para preenchimento;

- O preenchimento das respostas da prova objetiva é de sua responsabilidade e não será permitida a troca de Folha de Respostas em caso de erro de marcação pelo candidato;

- Marque, na folha de respostas, com caneta de tinta azul ou preta, a letra correspondente à alternativa que você escolheu.

- Reserve tempo suficiente para o preenchimento de suas respostas. Para fins de avaliação, serão levadas em consideração apenas as marcações realizadas na Folha de Respostas da prova objetiva, não sendo permitido anotar informações relativas às respostas em qualquer outro meio que não seja o caderno de prova;

- Ao se retirar, entregue a Folha de Respostas preenchida e assinada ao Fiscal de Sala.

SERÁ ELIMINADO do presente certame o candidato que:

a) for surpreendido, durante as provas, em qualquer tipo de comunicação com outro candidato;

b) portar ou usar, qualquer tipo de aparelho eletrônico (calculadoras, bips/pagers, câmeras fotográficas, filmadoras, telefones celulares, smartphones, tablets, relógios, walkmans, MP3 players, fones de ouvido, agendas eletrônicas, notebooks, palmtops ou qualquer outro tipo de computador portátil, receptores ou gravadores) seja na sala de prova, sanitários, pátios ou qualquer outra dependência do local de prova;

c) se ausentar da sala em que se realizam as provas levando consigo o Caderno de Questões e/ou a Folha de Respostas;

d) se recusar a entregar a Folha de Respostas, quando terminar o tempo estabelecido;

e) não assinar a Lista de Presença e/ou a Folha de Respostas.

LÍNGUA PORTUGUESA
TEXTO

O ator

O homem chega em casa, abre a porta e é recebido pela mulher e os dois filhos, alegremente. Distribui beijos entre todos, pergunta o que há para jantar e dirige-se para o seu quarto. Vai tomar um banho, trocar de roupa e preparar-se para algumas horas de sossego na frente da televisão antes de dormir. Quando está abrindo a porta do seu quarto, ouve uma voz que grita: - Corta! O homem olha em volta, atônito. Descobre que sua casa não é uma casa, é um cenário. Vem alguém e tira o jornal e a pasta das suas mãos. Uma mulher vem ver se a sua maquiagem está bem e põe um pouco de pó no seu nariz. Aproxima-se um homem com um *script* na mão dizendo que ele errou uma das falas na hora de beijar as crianças.
- O que é isso? - pergunta o homem. - Quem são vocês? O que estão fazendo dentro da minha casa? Que luzes são essas?
- O que, enlouqueceu? - pergunta o diretor. - Vamos ter que repetir a cena. Eu sei que você está cansado, mas...
- Estou cansado, sim senhor. Quero tomar meu banho e botar meu pijama. Saiam da minha casa. Não sei quem são vocês, mas saiam todos! Saiam!
O diretor fica parado de boca aberta. Toda a equipe fica em silêncio, olhando para o ator. Finalmente o diretor levanta a mão e diz:
- Tudo bem, pessoal. Deve ser estafa. Vamos parar um pouquinho e...
- Estafa coisa nenhuma! Estou na minha casa, com a minha... A minha família! O que vocês fizeram com ela? Minha mulher! Os meus filhos!
O homem sai correndo entre os fios e os refletores, à procura da família. O diretor e um assistente tentam segurá-lo. E então ouve-se uma voz que grita: - Corta! Aproxima-se outro homem com um script na mão. Descobre que o cenário, na verdade, é um cenário. O homem com um script na mão diz:
- Está bom, mas acho que você precisa ser mais convincente.
- Que-quem é você?
- Como, quem sou eu? Eu sou o diretor. Vamos refazer esta cena. Você tem que transmitir melhor o desespero do personagem. Ele chega em casa e descobre que sua casa não é uma casa, é um cenário. Descobre que está no meio de um filme. Não entende nada.
- Eu não entendo...
- Fica desconcertado. Não sabe se enlouqueceu ou não.
- Eu devo estar louco. Isto não pode estar acontecendo. Onde está minha mulher? Os meus filhos? A minha casa?
- Assim está melhor. Mas espere até começarmos a rodar. Volte para a sua marca. Atenção, luzes...
- Mas que marca? Eu não sou personagem nenhum. Eu sou eu! Ninguém me dirige. Eu estou na minha própria casa, dizendo as minhas próprias falas...
- Boa, boa. Você está fugindo um pouco do script, mas está bom.
- Que script? Não tem script nenhum. Eu digo o que quiser. Isto não é um filme. E mais, se é um filme, é uma porcaria de filme. Isto é simbolismo, ultrapassado. Essa de que o mundo é um palco, que tudo foi predeterminado, que não somos mais do que atores... Porcaria!
- Boa, boa. Está convincente. Mas espere começar a filmar. Atenção...
O homem agarra o diretor pela frente da camisa.
- Você não vai filmar nada! Está ouvindo? Nada! Saia da minha casa.
O diretor tenta livrar-se. Os dois rolam pelo chão. Nisto ouve-se uma voz que grita:
- Corta!

Luís Fernando Veríssimo

QUESTÃO 01

O humor no texto 'O ator', de Luís Fernando Veríssimo, é provocado:

(A) pela repetição de uma situação inacreditável que envolve o personagem principal.

(B) por brigas em um set de filmagem entre o diretor e um ator.

(C) pela atitude da equipe do *set* de filmagem.

(D) por um *script* mal feito.

(E) pela atuação ruim do personagem principal no filme.

QUESTÃO 02

Considere o trecho: "O diretor e um assistente tentam segurá-lo." O pronome 'lo', em 'segurá-lo', se refere:

(A) aos fios.

(B) aos refletores.

(C) ao homem que sai correndo.

(D) ao homem com um script na mão.

(E) ao cenário.

QUESTÃO 03

É sinônimo da palavra ‘estafa’:

(A) estufa.

(B) animação.

(C) fadiga.

(D) pressa.

(E) raiva.

QUESTÃO 04

Considere o trecho: "O homem olha em volta, atônito. Descobre que sua casa não é uma casa, é um cenário. Vem alguém e tira o jornal e a pasta das suas mãos. Uma mulher vem ver se a sua maquiagem está bem e põe um pouco de pó no seu nariz." Os pronomes possessivos em "sua maquiagem" e "seu nariz":

(A) indicam uma posse do homem e uma da mulher, respectivamente.

(B) são ambíguos, mas a ambiguidade é resolvida pelo contexto.

(C) são ambíguos, e não é possível saber a quem se referem.

(D) indicam posses de um referente diferente daquele de "sua casa" e "suas mãos".

(E) indicam uma posse da mulher e uma do homem, respectivamente.

QUESTÃO 05

No trecho ”Finalmente o diretor levanta a mão e diz: – Tudo bem, pessoal. Deve ser estafa”, a palavra “pessoal”, separada por vírgula do restante da frase, corresponde a um:

(A) adjunto adverbial.

(B) adjunto adnominal.

(C) sujeito expletivo.

(D) vocativo.

(E) agente da passiva.

QUESTÃO 06

Considere a seguinte sentença: “Não sabe se enlouqueceu ou não.”

Em relação à classe gramatical, as palavras "não", "se" e "ou" são, respectivamente:

(A) substantivo, conjunção, conjunção.

(B) advérbio, preposição, conjunção.

(C) advérbio, conjunção, preposição.

(D) advérbio, conjunção, conjunção.

(E) substantivo, preposição, preposição.

QUESTÃO 07

Observe as seguintes sentenças:

I. Eles se beijaram.

II. Mário suicidou-se.

III. Vende-se carro.

A palavra ‘se’ em cada uma das sentenças dadas é, respectivamente:

(A) I. pronome reflexivo; II. partícula integrante de verbo pronominal; III. partícula apassivadora.

(B) I. pronome reflexivo; II. pronome reflexivo; III. partícula apassivadora.

(C) I. conjunção; II. partícula integrante de verbo pronominal; III. partícula expletiva.

(D) I. partícula expletiva; II. partícula expletiva; III. partícula integrante de verbo pronominal.

(E) I. partícula apassivadora; II. partícula apassivadora; III. pronome reflexivo.

QUESTÃO 08

Considere o seguinte excerto:

"_ reuniões ocorriam sempre _ segundas-feiras. Maria não sabia o que fazer. Estava doente _ semanas e precisava trabalhar. Dia após dia, a situação se tornava ainda pior. Ela queria voltar _ vida normal."

Assinale a alternativa que preenche as lacunas corretamente.

(A) As; as; há; à.

(B) Às; às; a; à.

(C) As; as; a; a.

(D) Às; às; há; a.

(E) As; às; há; à.

QUESTÃO 09

Assinale a alternativa em que a sentença está pontuada corretamente.

(A) A casa é muito muito grande.

(B) Ele era tímido, eu extrovertida.

(C) As coisas, porém não saíram como foram planejadas.

(D) As atividades foram realizadas no prazo, e serão entregues na próxima semana.

(E) A vizinhança está, desconfiada, segundo o ocorrido.

QUESTÃO 10

Considere as seguintes sentenças:

I. Se ao menos ele tivesse dinheiro…

II. Queria saber se Maria foi à festa no fim de semana.

III. Lamento se o entristeci.

A palavra 'se' em cada uma das sentenças dadas é, respectivamente:

(A) I. conjunção condicional; II. conjunção integrante; III. conjunção condicional.

(B) I. conjunção condicional; II. conjunção integrante. III. conjunção integrante.

(C) I. conjunção integrante; II. conjunção integrante; III. conjunção integrante.

(D) I. conjunção integrante; II. conjunção condicional; III. conjunção condicional.

(E) I. conjunção condicional; II. conjunção condicional; III. conjunção condicional.

MATEMÁTICA E RACIOCÍNIO LÓGICO

QUESTÃO 11

Em relação aos conjuntos numéricos, o conjunto dos números reais, denotado por R pode ser definido como sendo a união entre os conjuntos dos números naturais, inteiros, racionais e irracionais. Ao comparar dois conjuntos, podemos nos deparar com diversas relações.

I - $\mathbb{Q} \subset \mathbb{R}$

II - $(\mathbb{N} \cup \mathbb{Q}) \supset \mathbb{R}$

III - $\mathbb{R} = \mathbb{Z} \cap I$

IV - $\mathbb{R} = \mathbb{Q} \cup I$

Sobre as notações acima é correto que:

(A) I e II são verdadeiras.

(B) I e IV sao falsas.

(C) Apenas IV é verdadeira.

(D) Apenas I é verdadeira.

(E) II e III são falsas.

QUESTÃO 12

Duas ou mais figuras são consideradas semelhantes quando existe proporção entre as medidas dos seus lados. Considere então dois retângulos semelhantes com as seguintes dimensões: (Figura 1: Largura 4,8cm e comprimento 7,2cm), (Figura 2: Largura 10,56cm e comprimento **x**cm). A medida x em metros é:

Figura 1

Figura 2

(A) 0,1672

(B) 0,1598

(C) 0,1584

(D) 0,1436

(E) 0,1328

QUESTÃO 13

Antônio tem certo apreço por jogos de vídeo game. Sua mãe permite que jogue todos os dias depois do colégio, ou seja, das 13h às 18h, aos fins de semana ele joga em um horário diferente, das 08h às 12h. A mãe de Antônio, intrigada quis saber quantas horas em média ele passa diariamente jogando vídeo game, logo chegou a conclusão que essa média M está no seguinte intervalo:

(A) $2h < M < 3h$

(B) $3h < M < 4h$

(C) $4h < M < 5h$

(D) $5h < M < 6h$

(E) $7h < M < 8h$

QUESTÃO 14

Para realizar um serviço 3 operários foram contratados e entregaram a obra em um prazo de 5 dias, trabalhando 8 horas por dia. Se a quantidade de operários fosse aumentada para 7, trabalhando 5 horas por dia, a quantidade de horas trabalhadas ao término do serviço seria aproximadamente:

(A) 7h

(B) 12h

(C) 17h

(C) 22h

(D) 27h

QUESTÃO 15

Em uma situação de empréstimo a juros simples um capital de R$ 30.000,00 com uma taxa de 2,3% a.m. gerou um montante de R$ 54.840,00. Nessas condições o período dessa transação foi de:

(A) Mais de 4 semestres.

(B) Mais de 6 semestres.

(C) Mais de 8 semestres.

(D) Mais de 9 semestres.

(E) Mais de 10 semestres.

QUESTÃO 16

No sistema de coordenadas abaixo estão representadas as retas g e f. Essas retas definem de forma gráfica um sistema linear, e de acordo com as classificações desses sistemas quanto ao número de soluções podemos classificá-lo como:

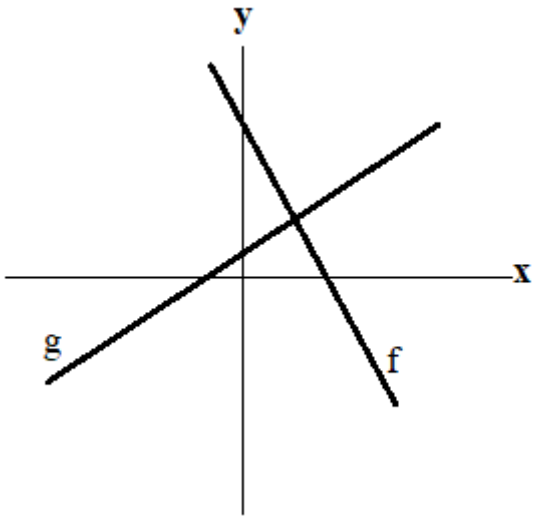

(A) SPI (Sistema possível e indeterminado).

(B) SC (Sistema coincidente).

(C) SI (Sistema impossível).

(D) SPD (Sistema possível e determinado).

(E) SO (Sistema oblíquo).

QUESTÃO 17

Sobre o sólido abaixo sabe-se que seu volume é igual a 540 cm³ e que o diâmetro da base vale 12 cm. Logo a altura do sólido vale:

(Considere $\pi = 3$)

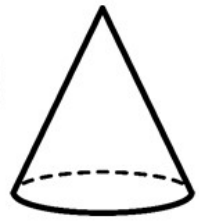

(A) 9 cm

(B) 11 cm

(C) 13 cm

(D) 15 cm

(E) 17 cm

QUESTÃO 18

Juliana pretende diminuir seus gastos mensais em 20% devido a um planejamento futuro onde precisará de parte de seu ordenado. Suas despesas são controladas, de forma que é possível ver o gráfico que as representa mês a mês.

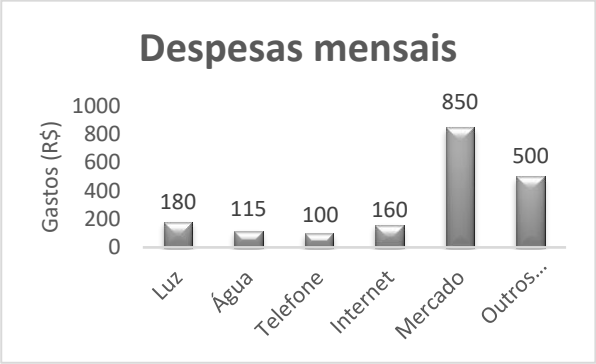

Para conseguir atingir seu objetivo a despesa mensal deverá estar próxima de:

(A) R$ 1.520,00

(B) R$ 1.525,00

(C) R$ 1.530,00

(D) R$ 1.535,00

(E) R$ 1.540,00

QUESTÃO 19

No esquema abaixo temos a representação de dois sólidos geométricos, um prisma reto de base quadrada e um cilindro, cujas medidas estão indicadas em centímetros.

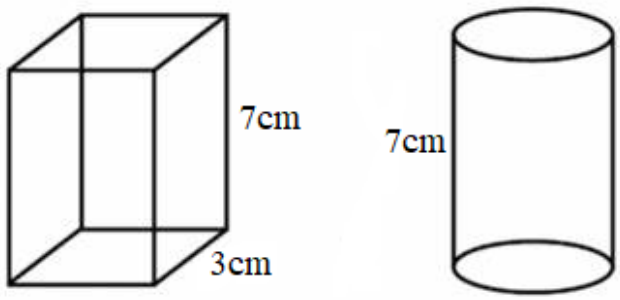

Sabendo que o volume dos dois sólidos são iguais, e adotando a medida de $\pi = 3$ a medida do diâmetro do cilindro é:

(A) 3,5 cm

(B) $\sqrt{3}$ cm

(C) $2 + \sqrt{3}$ cm

(D) $2\sqrt{3}$ cm

(E) $2 - \sqrt{3}$cm

QUESTÃO 20

O fornecimento de água aos funcionários em uma empresa é feito de forma usual, ou seja, em galões de 20 litros acoplados a um bebedouro. Visando a economia em gastos na empresa, a equipe administrativa resolveu avaliar a quantidade de água consumida, e para base de cálculo foi usado o copo de 300 ml. A intenção inicial era descobrir a porcentagem de água consumida em relação ao total fornecido mensalmente, mas para isso era preciso saber quanto um copo representava em relação a um galão de água. Logo a porcentagem do copo encontrada foi de:

(A) 0,015 %

(B) 0,15 %

(C) 1 %

(D) 1,5 %

(E) 15 %

NOÇÕES DE INFORMÁTICA

QUESTÃO 21

Sobre o MS Windows 7, assinale a alternativa que apresenta uma sequência correta de comandos para excluir um arquivo.

(A) Selecione o arquivo > pressione “F8”

(B) Selecione o arquivo > pressione “Shift”

(C) Selecione o arquivo > pressione “Delete”

(D) Selecione o arquivo > pressione “Tab”

(E) Selecione o arquivo > pressione “Alt Gr”

QUESTÃO 22

Sobre o MS PowerPoint 2010, considere os itens a seguir:

I – Na guia “Revisão” não é possível verificar anotações e comentários feitos na apresentação, além de verificar a ortografia da apresentação.

II – Não é possível inserir “Clip-Art” no MS PowerPoint 2010.

III – É possível inserir formas ou imagens através da ferramenta “SmartArt” no MS PowerPoint 2010.

IV – Através do slide mestre é possível alterar o estilo e formatação de todos os demais slides da apresentação de uma só vez.

V – O recurso “Testar Intervalos” se encontra na guia “Apresentação de Slides”, no conjunto “Configurar”.

Assinale a alternativa que apresenta apenas os itens **VERDADEIROS**.

(A) Apenas os itens I, III e IV são verdadeiros.

(B) Apenas os itens I, II, III e V são verdadeiros.

(C) Apenas os itens II, IV e V são verdadeiros.

(D) Apenas os itens III e V são verdadeiros.

(E) Apenas os itens IV e V são verdadeiros.

QUESTÃO 23

Sobre o MS Word 2016, assinale a alternativa que apresenta corretamente a combinação de teclas (atalho) utilizada para abrir a janela de configuração de impressão.

(A) Ctrl + P

(B) Alt + F4

(C) Ctrl + V

(D) Shift + P

(E) Alt + P

QUESTÃO 24

Sobre o MS Windows 7, considere os itens a seguir:

I – Os “Gadgets” no MS Windows 7 ficam presos na barra lateral não permitindo o usuário redimensionar ou movê-los.

II – A “Barra de Alternância de Tarefas” do MS Windows 7 não é interativa.

III – A “Central de Ações” do Windows 7 fornece alertas e notificações de segurança, manutenção e solução de problemas no MS Windows 7.

IV – O Microsoft Windows 7 reconhece o arquivo por sua extensão.

V – O “Bloco de Notas” é um aplicativo de criação, visualização e edição de texto simples.

Assinale a alternativa que apresenta apenas os itens **FALSOS**.

(A) Apenas os itens III e IV são falsos.

(B) Apenas os itens II, III e V são falsos.

(C) Apenas os itens II, IV e V são falsos.

(D) Apenas os itens I e II são falsos.

(E) Apenas os itens III e I são falsos.

QUESTÃO 25

Sobre o MS Windows 7, assinale a alternativa que apresenta uma sequência correta de comandos para desligar o computador.

(A) "Iniciar" > "Desligar" > "Ok".

(B) "Iniciar" > "Desligar" > "Reiniciar".

(C) "Iniciar" > "Desligar" > "Opções de Entrada".

(D) "Iniciar" > "Painel de Controle" > "Desligar".

(E) "Iniciar" > "Segurança" > "Desligar".

CONHECIMENTOS ESPECÍFICOS

QUESTÃO 26

Almeida e Placco (2005) destacam, dentro do planejamento escolar, a função desempenhada pelo coordenador pedagógico. Leia as asserções subsequentes e assinale a alternativa que vai de encontro aos ponderamentos apresentados pelas autoras.

(A) O coordenador pedagógico possui uma função mediadora capaz de revelar e desvelar os significados apresentados nas propostas curriculares.

(B) A ação do coordenador pedagógico promove um ambiente favorável para que os professores cumpram criteriosamente suas obrigações curriculares.

(C) O papel formador do coordenador pedagógico corrobora para que os professores transformem o conhecimento específico em ensino.

(D) Ele é ainda articulador, pois instaura na escola o significado do trabalho coletivo.

(E) São considerados como compromissos relevantes do coordenador pedagógico: formação que represente o projeto escolar institucional em consonância com os objetivos curriculares da escola e a promoção do desenvolvimento dos professores.

QUESTÃO 27

Entender a dimensão da educação, a partir do aperfeiçoamento profissional voltado para a qualificação da ação docente, é um assunto amplamente discutido e abordado na literatura. De maneira específica, os autores: Cecília Pescatore e Odair Sass instigam a reflexão acerca da relação existente entre a formação de professores e campos do conhecimento. Dentro dessa dinâmica, destacam-se alguns conceitos, afora:

(A) A formação deverá ser baseada em conhecimentos sólidos e atualizados das diversas áreas do conhecimento.

(B) A formação interdisciplinar para os professores amplia a compreensão do conhecimento, auxiliando a consecução de alunos mais críticos e capacitados.

(C) A atualização docente é uma exigência das demandas da sociedade e do mundo contemporâneo.

(D) A formação deve ser um processo autocrático.

(E) A formação deve ser orientada pelos campos do conhecimento, a fim de promover um ensino efetivo.

QUESTÃO 28

Dentre as vertentes do planejamento escolar, há questões voltadas para a afetividade dentro das escolas, em que diversos teóricos compartilham de pensamentos tanto antagônicos quanto congruentes. A autora Valéria Amorim Arantes aborda esse assunto por meio de diferentes perspectivas e posicionamentos. No entanto, de uma maneira geral, alguns aspectos se destacam, sendo explicitados nas asserções subsequentes, com exceção da alternativa:

(A) Toda atividade intelectual é desencadeada por algum tipo de afeto.

(B) A inseparabilidade entre cognição e afetividade, razão e emoção no funcionamento psíquico humano.

(C) A estruturação do planejamento do trabalho educativo cotidiano a partir da compreensão do funcionamento psíquico humano.

(D) A inteligência é despertada pela necessidade.

(E) Os estados afetivos puros não possuem elementos cognitivos.

QUESTÃO 29

Entender os mecanismos de funcionamento do Projeto Político-Pedagógico auxilia o desenvolvimento das atividades em suas mais variadas dimensões. Um dos autores clássicos que versa sobre o assunto é o Celso Vasconcellos, em sua obra intitulada: Coordenação do Trabalho Pedagógico – Do Projeto Político-Pedagógico ao cotidiano da sala de aula. Dentro da proposta apresentada pelo autor, é impertinente afirmar:

(A) A coordenação do trabalho pedagógico diz respeito a todas as instâncias normativas no interior da escola.

(B) Um dos compromissos da direção e equipe diretiva é possibilitar o funcionamento da escola pautado na consecução de um projeto coletivo.

(C) A articulação do Projeto Político-Pedagógico é exercida pela supervisão /coordenação pedagógica.

(D) A lógica classificatória e excludente é responsável por empedernir a escola.

(E) Fazer do trabalho coletivo um espaço de práxis é tarefa fastidiosa.

QUESTÃO 30

O Brasil é um país continental que tem suas bases na diversidade. Nesse sentido, a escola tem um papel significativo, pois corrobora para a formação de valores democráticos. Porém, há profundas contradições que marcam a sociedade brasileira e, em muitos casos, sinalizam um posicionamento contrário em relação ao legado histórico dos Direitos Humanos. Assim, à luz das Diretrizes Nacionais para a Educação em Direitos Humanos, depreende-se

(A) Que os níveis estratégicos dos sistemas de ensino são responsáveis por envidar esforços para reverter a situação contraditória construída historicamente.

(B) O amortecimento da democracia passa pelo reconhecimento das contradições que caracterizam a sociedade brasileira.

(C) A Educação em Direitos Humanos é capaz de reposicionar a formação de sujeitos de direitos e de responsabilidades.

(D) A Educação em Direitos Humanos vai de encontro a uma das premissas expressas na Constituição Federal de 1988.

(E) Independentemente de quaisquer diversidades, todas as pessoas têm a possibilidade de usufruírem de uma educação discriminatória e democrática.

QUESTÃO 31

O Ministério da Educação, pensando em melhorar a qualidade do ensino e aprendizagem, criou uma ferramenta gerencial que tem o intuito de auxiliar a escola a realizar de forma mais efetiva o seu trabalho, em prol da consecução dos objetivos estabelecidos, em resposta a um ambiente em constante mudança. Qual seria essa ferramenta gerencial?

(A) Plano de desenvolvimento do educando

(B) Plano de desenvolvimento docente

(C) Plano estratégico de mudança

(D) Plano de desenvolvimento da escola

(E) Plano de ensino e aprendizagem

QUESTÃO 32

Imbernón (2002) explana sobre a necessária redefinição da docência como profissão. Os aspectos abordados pelo autor auxiliam a compreensão da dimensão social e política do papel desempenhado pelo professor e pelo gestor educacional. Sobre a perspectiva proposta pelo autor, é pertinente afirmar, exceto:

(A) O conhecimento é considerado tão importante quanto as atitudes.

(B) A aquisição de conhecimentos por parte do professor é um processo amplo e linear.

(C) A aquisição de conhecimentos por parte do professor está muito ligada à prática profissional e condicionada pela organização da instituição educacional na qual é exercida.

(D) A aquisição de conhecimentos por parte do professor é um processo complexo, adaptativo e experiencial.

(E) A formação do professor deve estar ligada a tarefas de desenvolvimento curricular, planejamento de programas e, em geral, melhoria da instituição educativa.

QUESTÃO 33

Para entender a escola como uma instituição social, é preciso aprofundar o debate sobre a profissionalização docente. À luz dos ponderamentos de Imbernón (2002), escolha a alternativa que completa o enunciado a seguir:

À luz de um novo conceito de profissão e de desempenho prático, considera-se que o conceito de_____ e _____ deverá passar de _____ a um conceito mais _____ e _____, a fim de fundamentar o processo de profissionalização em valores voltados para (o/a) _____ entre os indivíduos e (o/a) _____ social.

(A) (1) professor, (2) ensino, (3) prático, (4) complexo, (5) amplo, (6) crescimento, (7) contexto

(B) (1) escola, (2) instituição de ensino, (3) arbitrário, (4) autocrático, (5) neoliberal, (6) democracia, (7) equidade

(C) (1) docente, (2) discente (3) conformativo, (4) colaborativo, (5) participativo, (6) desenvolvimento, (7) partilha

(D) (1) profissionalização, (2) especialização, (3) específico, (4) amplo, (5) linear, (6) partilha, (7) crescimento

(E) (1) profissionalismo, (2) profissionalização, (3) neoliberal, (4) social, (5) multidimensional, (6) cooperação, (7) progresso

QUESTÃO 34

O Poder Público trabalha a integração do indivíduo nos mais variados contextos, dentre eles: o escolar. São regulamentadas ações voltadas para o atendimento aos direitos estabelecidos constitucionalmente. Um exemplo é o Decreto n. 6.949 que promulga a Convenção sobre os Direitos da Pessoa com Deficiência. No Artigo 24, são abordadas especificamente as regulamentações pertinentes à Educação, demonstradas a seguir, exceto:

(A) A fim de contribuir para o exercício desse direito, os Estados Partes tomarão medidas apropriadas para empregar professores, inclusive professores com deficiência, habilitados para o ensino da língua de sinais e/ou do braile.

(B) Os Estados Partes assegurarão às pessoas com deficiência a possibilidade de adquirir as competências práticas e sociais necessárias de modo a facilitar às pessoas com deficiência sua plena e igual participação no sistema de ensino e na vida em comunidade.

(C) Os Estados Partes reconhecem o direito das pessoas com deficiência à educação. Para efetivar esse direito sem discriminação e com base na igualdade de oportunidades, os Estados Partes assegurarão sistema educacional inclusivo para os níveis essenciais de aprendizado.

(D) Os Estados Partes assegurarão a provisão de adaptações razoáveis para pessoas com deficiência.

(E) Os Estados Partes assegurarão que as pessoas com deficiência possam ter acesso ao ensino primário inclusivo, de qualidade e gratuito, e ao ensino secundário, em igualdade de condições com as demais pessoas na comunidade em que vivem.

QUESTÃO 35

Há uma relação ínfima entre ambiente escolar e prazer de ensinar e aprender, sendo que algumas capacidades auxiliam a construção desse ambiente mais aprazível, devendo ser trabalhadas. Um desses exemplos são as capacidades cognoscitivas, que podem ser conceituadas, de acordo com José Carlos Libâneo, como:

(A) Impulsos nervosos que são ativados pelo prazer.

(B) Energias mentais que são ativadas no processo de ensino.

(C) Impulsos nervosos que são ativados pelo estado de alerta.

(D) Habilidades cognitivas que são ativadas pelo estímulo externo.

(E) Energias mentais que são ativadas pelos órgãos sensoriais.

QUESTÃO 36

No âmbito escolar, o termo autonomia tem sido cada vez mais analisado. Na literatura, há vários trabalhos correlatos ao tema, em que os autores abordam diferentes perspectivas. Dentre eles, é possível destacar a obra: A autonomia dos professores de José Contreras. No plano teórico apresentado pelo autor, o conceito de autonomia na prática docente serve para

(A) demonstrar os avanços alcançados, em que os professores têm conquistado uma melhor qualidade de trabalho.

(B) ratificar a flexibilidade de algumas ações de controle que caracterizam a educação do passado.

(C) validar a autonomia como um atributo profissional concedido externamente.

(D) denunciar a inadequação da formação inicial e o caráter desconectado da prática.

(E) demonstrar as iniciativas voltadas para a formação continuada.

QUESTÃO 37

Para analisar a dinâmica escolar, é possível atentar para diferentes aspectos, como a questão social. Nesse sentido, segundo Luckesi (2005), "se a ação pedagógica não se processar a partir de conceitos e valores explícitos e conscientes, ela se processará, queiramos ou não, baseada em conceitos e valores que a sociedade propõe a partir de sua postura atual". Quando a escola adota conceitos e valores propostos pela sociedade, ela assume que tipo de senso?

(A) Senso crítico

(B) Senso comum

(C) Senso filosófico

(D) Senso imposto

(E) Senso compartilhado

QUESTÃO 38

A avaliação do trabalho realizado pela escola pode ser feita de várias formas, definidas a partir da compreensão do conceito de avaliação. Dentre esses possíveis conceitos, Cappelletti (2001) apresenta a avaliação como sinônimo de mensuração. Essa concepção de avaliar como o ato de medir é demonstrada nas asserções seguintes, exceto:

(A) O valor da produção (professor, aluno, gestor, por exemplo) é definido a partir de uma escala de medida.

(B) A construção do campo de conhecimento, da avaliação como medida, gira em torno da docimologia.

(C) A doxologia tem papel inexpressivo na construção do campo de conhecimento com foco na avaliação enquanto medida.

(D) Dentro dessa concepção, o papel do professor é avaliar e julgar se o aluno adquiriu o conhecimento transmitido por ele.

(E) Um aspecto muito importante dentro dessa concepção é sobre os estudos dos testes e o que eles medem.

QUESTÃO 39

Dentro da perspectiva de Cappelletti (2001), a avaliação educacional pode ser compreendida a partir de duas concepções. Quais são elas?

(A) Controle e emancipação

(B) Teórica e prática.

(C) Institucional e pedagógica

(D) Rígida e flexível

(E) Formal e informal

QUESTÃO 40

A avaliação operacional é considerada, por Luckesi (2005), como um recurso subsidiário para a ação pedagógica, no acompanhamento do rendimento escolar. Compete ao professor o ato de decidir e investir na obtenção do que fora planificado. Para discutir como esse processo pode se efetivar, o autor elenca quatro recursos mediadores, destacados a seguir. Assinale a alternativa que não compreende um desses recursos.

(A) Compatibilidade entre a teoria pedagógica e a prática da avaliação da aprendizagem.

(B) Conteúdos escolares

(C) Didática

(D) Educador

(E) Educando

QUESTÃO 41

Qual é o principal instrumento normativo do Brasil sobre os direitos da criança e do adolescente?

(A) Lei do Sistema Nacional de Atendimento Socioeducativo

(B) Lei da Alienação parental

(C) ECA

(D) Lei Menino Bernardo

(E) Lei da Primeira Infância

QUESTÃO 42

Por meio da Nota Técnica n. 4, são definidos os documentos comprobatórios de alunos com deficiência, transtornos globais do desenvolvimento e altas habilidades/superdotação no Censo Escolar. Um desses documentos é o Plano de Atendimento Educacional Especializado (Plano de AEE). De quem é a responsabilidade por sua elaboração?

(A) Diretor pedagógico

(B) Orientador pedagógico

(C) Responsável pela Secretaria de Ensino Municipal

(D) Professor que atua na referida área

(E) Coordenador pedagógico

QUESTÃO 43

Dentro da dinâmica escolar, para compreender os seus mais variados aspectos, é importante recorrer à literatura, a fim de encontrar subsídios para as práticas pedagógicas. Delors (2001) destaca em sua obra: "Educação: um tesouro a descobrir", que a educação ao longo da vida, baseia-se em quatro pilares: aprender a conhecer, aprender a fazer, aprender a viver juntos e aprender a ser. Em relação ao pilar: **aprender a conhecer**, é possível afirmar que ele

(A) compreende o aproveitamento das oportunidades oferecidas pela educação ao longo de toda a vida.

(B) não se restringe à qualificação profissional, mas compreende também as competências capazes de tornar o indivíduo apto a trabalhar diversas situações.

(C) compreende a realização de projetos comuns.

(D) trabalha a capacidade de gerir conflitos.

(E) parte da premissa de que, na educação, nenhuma das potencialidades do indivíduo deve ser negligenciada.

QUESTÃO 44

Segundo o "Relatório do Centro de Controle de Doenças e Prevenção, publicado em 2 de dezembro de 2021, (1) uma em cada 44 crianças aos 8 anos de idade nos Estados Unidos é diagnosticada com o Transtorno do Espectro do Autismo (TEA). Numa transposição dessa prevalência para o Brasil, representaria aproximadamente 4,84 milhões de autistas no país". De acordo com a estrutura legal brasileira, dentro do contexto narrado, há alguns instrumentos que visam estruturar ações voltadas para a inclusão dessa parcela da população que aumenta consideravelmente ano a ano.

A Lei n. 12.764, de 27 de dezembro de 2012, institui a Política Nacional de Proteção dos Direitos da Pessoa com Transtorno do Espectro Autista. O Art 7º destaca as ações concernentes à recusa de matrícula de aluno com transtorno do espectro autista. De acordo com o referido artigo, que medida punitiva é aplicada quando o gestor escolar ou autoridade competente recusa a matrícula desse tipo de aluno?

(A) É advertido verbalmente.

(B) É suspenso temporariamente de suas atividades pedagógicas.

(C) É suspenso definitivamente de suas atividades pedagógicas.

(D) É punido com multa de 3 (três) a 20 (vinte) salários mínimos.

(E) É punido com detenção de 3 (três) meses a 1 (um) ano.

QUESTÃO 45

A democratização, dentro da Gestão Escolar, requer a sistematização de estratégicas voltadas para esse fim. Nesse sentido, Delors (2001) destaca um princípio essencial por meio do qual é pautada a exigência democrática, qual seria esse princípio?

(A) Princípio da liberdade de expressão.

(B) Princípio da igualdade de classe.

(C) Princípio da igualdade de oportunidades.

(D) Princípio da equidade.

(E) Princípio da partilha.

QUESTÃO 46

Dentro do contexto escolar, percebe-se inúmeras situações que geram conflitos, independentemente, dos sujeitos envolvidos. Assim, é importante discernir a amplitude envolvida na concepção de "conflito". Na literatura, encontra-se a obra: "Gestão do Conflito Escolar: da Classificação dos Conflitos aos Modelos de Mediação, de Álvaro Chrispino, que faz uma abordagem conceitual e prática sobre o tema. Assinale a alternativa que vai de encontro à perspectiva apresentada pelo autor.

(A) Conflito é toda opinião divergente ou maneira diferente de ver ou interpretar algum acontecimento.

(B) No passado ou no presente, o conflito é considerado parte integrante da vida e da atividade social.

(C) Normalmente, o conflito só é percebido quando produz manifestações violentas.

(D) No contexto escolar, entendendo conflito como divergência de duas ou mais pessoas, a divergência de opinião entre alunos e professores, entre os alunos e entre os professores é considerada como uma causa objetiva de conflitos.

(E) Uma das maneiras de se evitar o conflito é por meio da construção de relações mais consensuais entre pessoas, grupos sociais, organismos políticos e Estados.

QUESTÃO 47

Em nível municipal, o desenvolvimento de uma Política de Educação Infantil, em conformidade com a legislação nacional, demanda, dentre outras, as seguintes ações pelas Secretarias Municipais de Educação, exceto:

(A) Incluir a Educação Infantil no Plano Municipal de Educação em consonância com a política federal definida para a área.

(B) Criar um setor de Educação Infantil, disponibilizando uma equipe de profissionais e recursos para exercer suas funções no município.

(C) Desenvolver metodologias para localizar e incorporar dados sobre instituições e/ou redes de Educação Infantil que funcionam à margem do sistema educacional visando a sua inclusão nas estatísticas nacionais, estaduais e municipais.

(D) Adotar medidas que visem garantir vagas no sistema educacional a todas as crianças até os 6 anos de idade residentes no município, de acordo com a demanda de suas famílias.

(E) Apoiar financeira e/ou tecnicamente as instituições de Educação Infantil conveniadas: filantrópicas, confessionais e comunitárias para que atinjam padrões compatíveis com as exigências legais.

QUESTÃO 48

No Brasil, desde o século XVI, a oferta de programas de educação escolar às comunidades indígenas esteve pautada em aspectos que parecem inalterados. Dos missionários jesuítas aos positivistas do Serviço de Proteção aos Índios, do ensino catequético ao ensino bilíngue, a tônica empregada ratifica a instituição da escola entre grupos indígenas como um instrumento de

(A) desenvolvimento das aptidões dos povos indígenas.

(B) instrumento de imposição de valores alheios.

(C) disseminação da cultura indígena.

(D) aprimoramento humano.

(E) reconhecimento das diversidades étnicas.

QUESTÃO 49

De acordo com Lerner (2002), ensinar a ler e escrever é um desafio que transcende amplamente a alfabetização em sentido estrito. Logo, é importante que os professores dimensionem assertivamente o projeto de leitura e escrita que será trabalhado, compreendendo o planejamento, a seleção e a organização. Em consonância com as afirmações da referida autora, é possível afirmar, exceto:

(A) Antes de escrever o projeto, é preciso planejar.

(B) Na fase de elaboração, deve-se prover todas as modificações necessárias, levando em conta os conhecimentos do destinatário.

(C) Selecionar o registro linguístico adequado à situação comunicativa.

(D) O trabalho por projetos permite que todos os integrantes da classe orientem suas ações para o cumprimento de uma finalidade compartilhada.

(E) A organização por projetos favorece o desenvolvimento de estratégias de controle da leitura e da escrita por parte dos alunos.

QUESTÃO 50

O compromisso político em relação à alfabetização é demonstrado, dentre outras formas, por meio da Política Nacional de Alfabetização. Em seu artigo 6º, é estabelecido o público-alvo a que se destina, descrito a seguir, exceto:

(A) Crianças na primeira infância e alunos dos anos iniciais do ensino fundamental.

(B) Alunos da educação básica regular que apresentam níveis insatisfatórios de alfabetização.

(C) Alunos da educação de jovens e adultos.

(D) Jovens e adultos com matrícula no ensino formal.

(E) Alunos das modalidades especializadas de educação.