METROCAPITAL
Soluções

PREFEITURA MUNICIPAL DE NOVA ODESSA/SP

CONCURSO PÚBLICO 01/2023

ENFERMEIRO - CONTROLE DE INFECÇÕES HOSPITALARES

CADERNO DE QUESTÕES

PROVA OBJETIVA

Leia atentamente as instruções abaixo

1. PROVA E FOLHA DE RESPOSTAS

Além deste Caderno de Prova, contendo 50 (cinquenta) questões objetivas, você receberá do Fiscal de Sala:

- 01 (uma) Folha de Respostas destinada às respostas das questões objetivas. Confira se seus dados estão corretos.

2. TEMPO

- 03 (três) horas é o tempo disponível para realização da prova, já incluído o tempo para marcação da Folha de Respostas da prova objetiva;

- **01 (uma) hora** após o início da prova é possível, retirar-se da sala levando o caderno de prova;

3. INFORMAÇÕES GERAIS

- As questões objetivas têm 05 (cinco) alternativas de resposta (A, B, C, D, E) e somente **uma** delas está correta;

- Verifique se seu caderno está completo, sem repetição de questões ou falhas. Caso contrário, informe imediatamente o Fiscal da Sala, para que sejam tomadas as devidas providências;

- Confira seus dados pessoais na Folha de Respostas, especialmente nome, número de inscrição e documento de identidade e leia atentamente as instruções para preenchimento;

- O preenchimento das respostas da prova objetiva é de sua responsabilidade e não será permitida a troca de Folha de Respostas em caso de erro de marcação pelo candidato;

- Marque, na folha de respostas, com caneta de tinta azul ou preta, a letra correspondente à alternativa que você escolheu.

- Reserve tempo suficiente para o preenchimento de suas respostas. Para fins de avaliação, serão levadas em consideração apenas as marcações realizadas na Folha de Respostas da prova objetiva, não sendo permitido anotar informações relativas às respostas em qualquer outro meio que não seja o caderno de prova;

- Ao se retirar, entregue a Folha de Respostas preenchida e assinada ao Fiscal de Sala.

SERÁ ELIMINADO do presente certame o candidato que:

a) for surpreendido, durante as provas, em qualquer tipo de comunicação com outro candidato;

b) portar ou usar, qualquer tipo de aparelho eletrônico (calculadoras, bips/pagers, câmeras fotográficas, filmadoras, telefones celulares, smartphones, tablets, relógios, walkmans, MP3 players, fones de ouvido, agendas eletrônicas, notebooks, palmtops ou qualquer outro tipo de computador portátil, receptores ou gravadores) seja na sala de prova, sanitários, pátios ou qualquer outra dependência do local de prova;

c) se ausentar da sala em que se realizam as provas levando consigo o Caderno de Questões e/ou a Folha de Respostas;

d) se recusar a entregar a Folha de Respostas, quando terminar o tempo estabelecido;

e) não assinar a Lista de Presença e/ou a Folha de Respostas.

LÍNGUA PORTUGUESA
TEXTO

O ator

O homem chega em casa, abre a porta e é recebido pela mulher e os dois filhos, alegremente. Distribui beijos entre todos, pergunta o que há para jantar e dirige-se para o seu quarto. Vai tomar um banho, trocar de roupa e preparar-se para algumas horas de sossego na frente da televisão antes de dormir. Quando está abrindo a porta do seu quarto, ouve uma voz que grita: - Corta! O homem olha em volta, atônito. Descobre que sua casa não é uma casa, é um cenário. Vem alguém e tira o jornal e a pasta das suas mãos. Uma mulher vem ver se a sua maquiagem está bem e põe um pouco de pó no seu nariz. Aproxima-se um homem com um *script* na mão dizendo que ele errou uma das falas na hora de beijar as crianças.
- O que é isso? - pergunta o homem. - Quem são vocês? O que estão fazendo dentro da minha casa? Que luzes são essas?
- O que, enlouqueceu? - pergunta o diretor. - Vamos ter que repetir a cena. Eu sei que você está cansado, mas...
- Estou cansado, sim senhor. Quero tomar meu banho e botar meu pijama. Saiam da minha casa. Não sei quem são vocês, mas saiam todos! Saiam!
O diretor fica parado de boca aberta. Toda a equipe fica em silêncio, olhando para o ator. Finalmente o diretor levanta a mão e diz:
- Tudo bem, pessoal. Deve ser estafa. Vamos parar um pouquinho e...
- Estafa coisa nenhuma! Estou na minha casa, com a minha... A minha família! O que vocês fizeram com ela? Minha mulher! Os meus filhos!
O homem sai correndo entre os fios e os refletores, à procura da família. O diretor e um assistente tentam segurá-lo. E então ouve-se uma voz que grita: - Corta! Aproxima-se outro homem com um *script* na mão. Descobre que o cenário, na verdade, é um cenário. O homem com um *script* na mão diz:
- Está bom, mas acho que você precisa ser mais convincente.
- Que-quem é você?
- Como, quem sou eu? Eu sou o diretor. Vamos refazer esta cena. Você tem que transmitir melhor o desespero do personagem. Ele chega em casa e descobre que sua casa não é uma casa, é um cenário. Descobre que está no meio de um filme. Não entende nada.
- Eu não entendo...
- Fica desconcertado. Não sabe se enlouqueceu ou não.
- Eu devo estar louco. Isto não pode estar acontecendo. Onde está minha mulher? Os meus filhos? A minha casa?
- Assim está melhor. Mas espere até começarmos a rodar. Volte para a sua marca. Atenção, luzes...
- Mas que marca? Eu não sou personagem nenhum. Eu sou eu! Ninguém me dirige. Eu estou na minha própria casa, dizendo as minhas próprias falas...
- Boa, boa. Você está fugindo um pouco do *script*, mas está bom.
- Que *script*? Não tem *script* nenhum. Eu digo o que quiser. Isto não é um filme. E mais, se é um filme, é uma porcaria de filme. Isto é simbolismo, ultrapassado. Essa de que o mundo é um palco, que tudo foi predeterminado, que não somos mais do que atores... Porcaria!
- Boa, boa. Está convincente. Mas espere começar a filmar. Atenção...
O homem agarra o diretor pela frente da camisa.
- Você não vai filmar nada! Está ouvindo? Nada! Saia da minha casa.
O diretor tenta livrar-se. Os dois rolam pelo chão. Nisto ouve-se uma voz que grita:
- Corta!

Luís Fernando Veríssimo

QUESTÃO 01

O humor no texto 'O ator', de Luís Fernando Veríssimo, é provocado:

(A) pela repetição de uma situação inacreditável que envolve o personagem principal.

(B) por brigas em um set de filmagem entre o diretor e um ator.

(C) pela atitude da equipe do *set* de filmagem.

(D) por um *script* mal feito.

(E) pela atuação ruim do personagem principal no filme.

QUESTÃO 02

Considere o trecho: "O diretor e um assistente tentam segurá-lo." O pronome 'lo', em 'segurá-lo', se refere:

(A) aos fios.

(B) aos refletores.

(C) ao homem que sai correndo.

(D) ao homem com um script na mão.

(E) ao cenário.

QUESTÃO 03

É sinônimo da palavra ‘estafa’:

(A) estufa.

(B) animação.

(C) fadiga.

(D) pressa.

(E) raiva.

QUESTÃO 04

Considere o trecho: "O homem olha em volta, atônito. Descobre que sua casa não é uma casa, é um cenário. Vem alguém e tira o jornal e a pasta das suas mãos. Uma mulher vem ver se a sua maquiagem está bem e põe um pouco de pó no seu nariz." Os pronomes possessivos em "sua maquiagem" e "seu nariz":

(A) indicam uma posse do homem e uma da mulher, respectivamente.

(B) são ambíguos, mas a ambiguidade é resolvida pelo contexto.

(C) são ambíguos, e não é possível saber a quem se referem.

(D) indicam posses de um referente diferente daquele de "sua casa" e "suas mãos".

(E) indicam uma posse da mulher e uma do homem, respectivamente.

QUESTÃO 05

No trecho ”Finalmente o diretor levanta a mão e diz: – Tudo bem, pessoal. Deve ser estafa”, a palavra “pessoal”, separada por vírgula do restante da frase, corresponde a um:

(A) adjunto adverbial.

(B) adjunto adnominal.

(C) sujeito expletivo.

(D) vocativo.

(E) agente da passiva.

QUESTÃO 06

Considere a seguinte sentença: “Não sabe se enlouqueceu ou não.”

Em relação à classe gramatical, as palavras "não", "se" e "ou" são, respectivamente:

(A) substantivo, conjunção, conjunção.

(B) advérbio, preposição, conjunção.

(C) advérbio, conjunção, preposição.

(D) advérbio, conjunção, conjunção.

(E) substantivo, preposição, preposição.

QUESTÃO 07

Observe as seguintes sentenças:

I. Eles se beijaram.

II. Mário suicidou-se.

III. Vende-se carro.

A palavra ‘se’ em cada uma das sentenças dadas é, respectivamente:

(A) I. pronome reflexivo; II. partícula integrante de verbo pronominal; III. partícula apassivadora.

(B) I. pronome reflexivo; II. pronome reflexivo; III. partícula apassivadora.

(C) I. conjunção; II. partícula integrante de verbo pronominal; III. partícula expletiva.

(D) I. partícula expletiva; II. partícula expletiva; III. partícula integrante de verbo pronominal.

(E) I. partícula apassivadora; II. partícula apassivadora; III. pronome reflexivo.

QUESTÃO 08

Considere o seguinte excerto:

"_ reuniões ocorriam sempre _ segundas-feiras. Maria não sabia o que fazer. Estava doente _ semanas e precisava trabalhar. Dia após dia, a situação se tornava ainda pior. Ela queria voltar _ vida normal."

Assinale a alternativa que preenche as lacunas corretamente.

(A) As; as; há; à.

(B) Às; às; a; à.

(C) As; as; a; a.

(D) Às; às; há; a.

(E) As; às; há; à.

QUESTÃO 09

Assinale a alternativa em que a sentença está pontuada corretamente.

(A) A casa é muito muito grande.

(B) Ele era tímido, eu extrovertida.

(C) As coisas, porém não saíram como foram planejadas.

(D) As atividades foram realizadas no prazo, e serão entregues na próxima semana.

(E) A vizinhança está, desconfiada, segundo o ocorrido.

QUESTÃO 10

Considere as seguintes sentenças:

I. Se ao menos ele tivesse dinheiro…

II. Queria saber se Maria foi à festa no fim de semana.

III. Lamento se o entristeci.

A palavra ‘se’ em cada uma das sentenças dadas é, respectivamente:

(A) I. conjunção condicional; II. conjunção integrante; III. conjunção condicional.

(B) I. conjunção condicional; II. conjunção integrante. III. conjunção integrante.

(C) I. conjunção integrante; II. conjunção integrante; III. conjunção integrante.

(D) I. conjunção integrante; II. conjunção condicional; III. conjunção condicional.

(E) I. conjunção condicional; II. conjunção condicional; III. conjunção condicional.

MATEMÁTICA E RACIOCÍNIO LÓGICO

QUESTÃO 11

Em relação aos conjuntos numéricos, o conjunto dos números reais, denotado por R pode ser definido como sendo a união entre os conjuntos dos números naturais, inteiros, racionais e irracionais. Ao comparar dois conjuntos, podemos nos deparar com diversas relações.

I - $\mathbb{Q} \subset \mathbb{R}$

II - $(\mathbb{N} \cup \mathbb{Q}) \supset \mathbb{R}$

III - $\mathbb{R} = \mathbb{Z} \cap I$

IV - $\mathbb{R} = \mathbb{Q} \cup I$

Sobre as notações acima é correto que:

(A) I e II são verdadeiras.

(B) I e IV sao falsas.

(C) Apenas IV é verdadeira.

(D) Apenas I é verdadeira.

(E) II e III são falsas.

QUESTÃO 12

Duas ou mais figuras são consideradas semelhantes quando existe proporção entre as medidas dos seus lados. Considere então dois retângulos semelhantes com as seguintes dimensões: (Figura 1: Largura 4,8cm e comprimento 7,2cm), (Figura 2: Largura 10,56cm e comprimento **x**cm). A medida x em metros é:

Figura 1

Figura 2

(A) 0,1672

(B) 0,1598

(C) 0,1584

(D) 0,1436

(E) 0,1328

QUESTÃO 13

Antônio tem certo apreço por jogos de vídeo game. Sua mãe permite que jogue todos os dias depois do colégio, ou seja, das 13h às 18h, aos fins de semana ele joga em um horário diferente, das 08h às 12h. A mãe de Antônio, intrigada quis saber quantas horas em média ele passa diariamente jogando vídeo game, logo chegou a conclusão que essa média M está no seguinte intervalo:

(A) $2h < M < 3h$

(B) $3h < M < 4h$

(C) $4h < M < 5h$

(D) $5h < M < 6h$

(E) $7h < M < 8h$

QUESTÃO 14

Para realizar um serviço 3 operários foram contratados e entregaram a obra em um prazo de 5 dias, trabalhando 8 horas por dia. Se a quantidade de operários fosse aumentada para 7, trabalhando 5 horas por dia, a quantidade de horas trabalhadas ao término do serviço seria aproximadamente:

(A) 7h

(B) 12h

(C) 17h

(C) 22h

(D) 27h

QUESTÃO 15

Em uma situação de empréstimo a juros simples um capital de R$ 30.000,00 com uma taxa de 2,3% a.m. gerou um montante de R$ 54.840,00. Nessas condições o período dessa transação foi de:

(A) Mais de 4 semestres.

(B) Mais de 6 semestres.

(C) Mais de 8 semestres.

(D) Mais de 9 semestres.

(E) Mais de 10 semestres.

QUESTÃO 16

No sistema de coordenadas abaixo estão representadas as retas g e f. Essas retas definem de forma gráfica um sistema linear, e de acordo com as classificações desses sistemas quanto ao número de soluções podemos classificá-lo como:

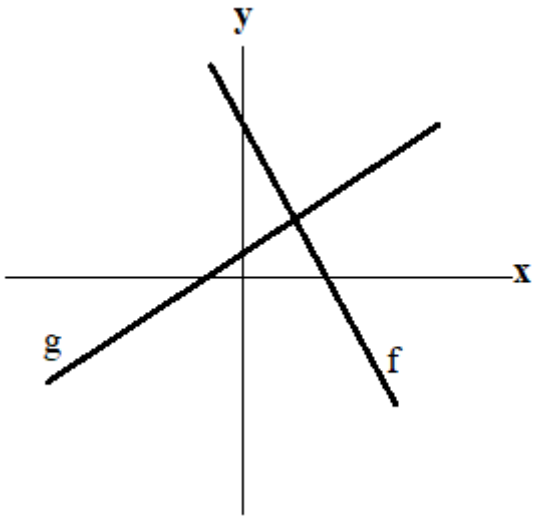

(A) SPI (Sistema possível e indeterminado).

(B) SC (Sistema coincidente).

(C) SI (Sistema impossível).

(D) SPD (Sistema possível e determinado).

(E) SO (Sistema oblíquo).

QUESTÃO 17

Sobre o sólido abaixo sabe-se que seu volume é igual a 540 cm³ e que o diâmetro da base vale 12 cm. Logo a altura do sólido vale:

(Considere $\pi = 3$)

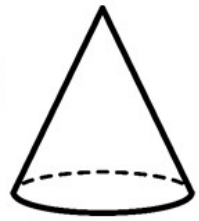

(A) 9 cm

(B) 11 cm

(C) 13 cm

(D) 15 cm

(E) 17 cm

QUESTÃO 18

Juliana pretende diminuir seus gastos mensais em 20% devido a um planejamento futuro onde precisará de parte de seu ordenado. Suas despesas são controladas, de forma que é possível ver o gráfico que as representa mês a mês.

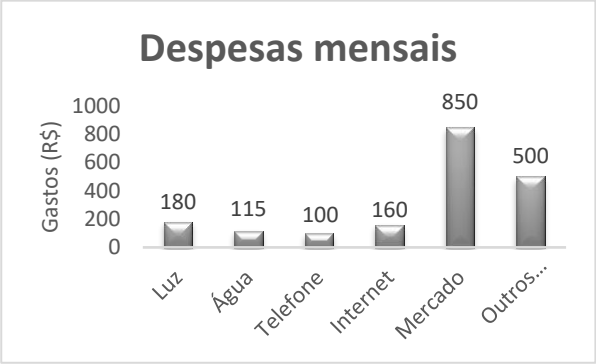

Para conseguir atingir seu objetivo a despesa mensal deverá estar próxima de:

(A) R$ 1.520,00

(B) R$ 1.525,00

(C) R$ 1.530,00

(D) R$ 1.535,00

(E) R$ 1.540,00

QUESTÃO 19

No esquema abaixo temos a representação de dois sólidos geométricos, um prisma reto de base quadrada e um cilindro, cujas medidas estão indicadas em centímetros.

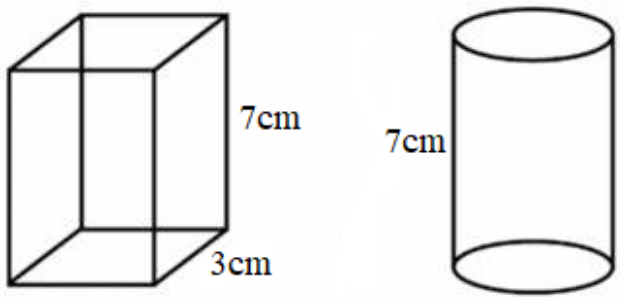

Sabendo que o volume dos dois sólidos são iguais, e adotando a medida de $\pi = 3$ a medida do diâmetro do cilindro é:

(A) 3,5 cm

(B) $\sqrt{3}$ cm

(C) $2 + \sqrt{3}$ cm

(D) $2\sqrt{3}$ cm

(E) $2 - \sqrt{3}$cm

QUESTÃO 20

O fornecimento de água aos funcionários em uma empresa é feito de forma usual, ou seja, em galões de 20 litros acoplados a um bebedouro. Visando a economia em gastos na empresa, a equipe administrativa resolveu avaliar a quantidade de água consumida, e para base de cálculo foi usado o copo de 300 ml. A intenção inicial era descobrir a porcentagem de água consumida em relação ao total fornecido mensalmente, mas para isso era preciso saber quanto um copo representava em relação a um galão de água. Logo a porcentagem do copo encontrada foi de:

(A) 0,015 %

(B) 0,15 %

(C) 1 %

(D) 1,5 %

(E) 15 %

NOÇÕES DE INFORMÁTICA

QUESTÃO 21

Sobre o MS Windows 7, assinale a alternativa que apresenta uma sequência correta de comandos para excluir um arquivo.

(A) Selecione o arquivo > pressione “F8”

(B) Selecione o arquivo > pressione “Shift”

(C) Selecione o arquivo > pressione “Delete”

(D) Selecione o arquivo > pressione “Tab”

(E) Selecione o arquivo > pressione “Alt Gr”

QUESTÃO 22

Sobre o MS PowerPoint 2010, considere os itens a seguir:

I – Na guia “Revisão” não é possível verificar anotações e comentários feitos na apresentação, além de verificar a ortografia da apresentação.

II – Não é possível inserir “Clip-Art” no MS PowerPoint 2010.

III – É possível inserir formas ou imagens através da ferramenta “SmartArt” no MS PowerPoint 2010.

IV – Através do slide mestre é possível alterar o estilo e formatação de todos os demais slides da apresentação de uma só vez.

V – O recurso “Testar Intervalos” se encontra na guia “Apresentação de Slides”, no conjunto “Configurar”.

Assinale a alternativa que apresenta apenas os itens **VERDADEIROS**.

(A) Apenas os itens I, III e IV são verdadeiros.

(B) Apenas os itens I, II, III e V são verdadeiros.

(C) Apenas os itens II, IV e V são verdadeiros.

(D) Apenas os itens III e V são verdadeiros.

(E) Apenas os itens IV e V são verdadeiros.

QUESTÃO 23

Sobre o MS Word 2016, assinale a alternativa que apresenta corretamente a combinação de teclas (atalho) utilizada para abrir a janela de configuração de impressão.

(A) Ctrl + P

(B) Alt + F4

(C) Ctrl + V

(D) Shift + P

(E) Alt + P

QUESTÃO 24

Sobre o MS Windows 7, considere os itens a seguir:

I – Os “Gadgets” no MS Windows 7 ficam presos na barra lateral não permitindo o usuário redimensionar ou movê-los.

II – A “Barra de Alternância de Tarefas” do MS Windows 7 não é interativa.

III – A “Central de Ações” do Windows 7 fornece alertas e notificações de segurança, manutenção e solução de problemas no MS Windows 7.

IV – O Microsoft Windows 7 reconhece o arquivo por sua extensão.

V – O “Bloco de Notas” é um aplicativo de criação, visualização e edição de texto simples.

Assinale a alternativa que apresenta apenas os itens **FALSOS**.

(A) Apenas os itens III e IV são falsos.

(B) Apenas os itens II, III e V são falsos.

(C) Apenas os itens II, IV e V são falsos.

(D) Apenas os itens I e II são falsos.

(E) Apenas os itens III e I são falsos.

QUESTÃO 25

Sobre o MS Windows 7, assinale a alternativa que apresenta uma sequência correta de comandos para desligar o computador.

(A) "Iniciar" > "Desligar" > "Ok".

(B) "Iniciar" > "Desligar" > "Reiniciar".

(C) "Iniciar" > "Desligar" > "Opções de Entrada".

(D) "Iniciar" > "Painel de Controle" > "Desligar".

(E) "Iniciar" > "Segurança" > "Desligar".

CONHECIMENTOS ESPECÍFICOS

QUESTÃO 26

A Portaria GM/MS nº 2.616/1998 é uma norma importante que estabelece as diretrizes para o Programa de Controle de Infecção Hospitalar (PCIH) em hospitais do Sistema Único de Saúde (SUS). Entre as principais determinações desta Portaria, assinale a alternativa INCORRETA.

(A) Trata das competências e composição da Comissão de Controle de Infecção Hospitalar (CCIH).

(B) Trata da prevenção de infecções hospitalares, recomendando o uso de acetona e quaternário de amônio para antissepsia.

(C) Normatiza a vigilância epidemiológica das infecções hospitalares.

(D) Estabelece critérios para notificação e investigação de surtos de infecção hospitalar.

(E) Define os critérios para diagnóstico de uma infecção hospitalar.

QUESTÃO 27

São substâncias utilizadas na esterilização de materiais pelo método químico, EXCETO:

(A) Óxido de Etileno (gás).

(B) Ácido Peracético.

(C) Glutaraldeído.

(D) Formaldeído.

(E) Bicarbonato de sódio.

QUESTÃO 28

No âmbito hospitalar, para garantir o tratamento adequado dos materiais, é importante classificá-los em três categorias: críticos, semicríticos e não críticos. Essa divisão permite uma melhor compreensão dos níveis de risco e ajuda na escolha das melhores práticas para prevenção e controle de infecções hospitalares. Acerca do tema, analise as afirmativas a seguir e, logo após, marque (V) para verdadeiro e (F) para falso.

( ) Materiais críticos são aqueles que só entram em contato com a pele íntegra.

( ) Cateteres e agulhas descartáveis são materiais semicríticos.

( ) Estetoscópio, termômetro e aparelho de pressão são exemplos de materiais não críticos.

Assinale a alternativa que apresenta a sequência correta.

(A) F – F – F.

(B) F – F – V.

(C) F – V – F.

(D) V – V – F.

(E) V – F – V.

QUESTÃO 29

Segundo o Ministério da Saúde/Anvisa, as doenças a seguir podem ser transmitidas por via transplacentária ao feto, EXCETO:

(A) Herpes simples.

(B) Sífilis.

(C) Vírus *Heartbleed.*

(D) Citomegalovírus.

(E) Toxoplasmose.

QUESTÃO 30

Segundo a Anvisa, no tratamento de materiais hospitalares, o método que leva à destruição de todos os micro-organismos, inclusive os esporulados, através de processo químico ou físico, é nomeado:

(A) Desinfecção.

(B) Descontaminação.

(C) Antissepsia.

(D) Esterilização.

(E) Limpeza.

QUESTÃO 31

Segundo a legislação vigente, os membros da Comissão de Controle de Infecção Hospitalar (CCIH) deverão apresentar o(s) seguinte(s) grau(s) de escolaridade:

(A) A CCIH deverá ser composta por profissionais da área de saúde, de nível superior.

(B) Os assessores da CCIH deverão ter curso técnico, com certificado nacional ou revalidado.

(C) Os membros executores deverão ter curso de assistente técnico com certificado nacional. Apenas o diretor deverá ter, obrigatoriamente, ensino superior.

(D) Não há restrições quanto ao grau de escolaridade dos membros consultores e executores.

(E) Toda a comissão deverá ser composta por médicos que possuam diplomas emitidos no Brasil. Enfermeiros e técnicos não devem compor a CCIH.

QUESTÃO 32

Considerando a legislação vigente, que trata das normas relativas à notificação compulsória de doenças, analise as afirmativas a seguir e, logo após, marque (V) para verdadeira e (F) para falsa.

( ) São de notificação compulsória às autoridades sanitárias somente os casos confirmados de doenças que podem implicar medidas de isolamento ou quarentena, de acordo com o Regulamento Sanitário Internacional.

( ) São de notificação compulsória às autoridades sanitárias as doenças constantes na relação elaborada pelo Ministério da Saúde, acrescida dos casos considerados "agravo inusitado à saúde".

( ) O Ministério da Saúde poderá exigir que os serviços de saúde notifiquem a ausência de casos de doenças constantes em sua lista de notificação compulsória.

Assinale a alternativa que apresenta a sequência correta.

(A) V – F – V.

(B) F – V – V.

(C) F – V – F.

(D) F – F – V.

(E) V – V – F.

QUESTÃO 33

Considerando o disposto na Norma Regulamentadora (NR)-32, são considerados agentes biológicos, EXCETO:

(A) *Plasmodium vivax.*

(B) *Klebsiella pneumoniae.*

(C) *Ascaris lumbricoides.*

(D) *Pseudomonas aeruginosa.*

(E) *Polypodium persicifolium.*

QUESTÃO 34

Um recém-nascido do sexo masculino, com 2,9 kg, nasceu de parto cesárea em uma maternidade do interior de São Paulo. Durante o pré-natal, a mãe relatou que não havia tomado nenhuma vacina e apresentou sintomas de rubéola no início da gestação, mas não procurou tratamento. Os exames laboratoriais revelaram que o bebê estava infectado com o vírus da rubéola, comprovando a aquisição da doença por via transplacentária. Nos termos da Portaria n° 2.616/1998 do Ministério da Saúde e considerando as informações fornecidas, a infecção desse recém-nascido é classificada como:

(A) Infecção coletiva.

(B) Infecção familiar.

(C) Infecção hospitalar.

(D) Infecção comunitária.

(E) Infecção materna.

QUESTÃO 35

A notificação compulsória tem como objetivo monitorar e controlar a disseminação de doenças, permitindo que sejam tomadas medidas de prevenção e controle. Segundo o Ministério da Saúde, são doenças de notificação compulsória, EXCETO:

(A) Botulismo.

(B) Hepatites virais.

(C) Leptospirose.

(D) Hemofilia.

(E) Tuberculose.

QUESTÃO 36

Considerando o disposto na Resolução da Diretoria Colegiada (RDC) nº 15/2012 da Anvisa, o processo físico que destrói a maioria dos micro-organismos de artigos semicríticos, inclusive micobactérias e fungos, exceto esporos bacterianos, recebe o nome de:

(A) Pré-limpeza.

(B) Limpeza.

(C) Esterilização.

(D) Desinfecção de alto nível.

(E) Remoção de sujidade.

QUESTÃO 37

Considerando a NR-32, no que tange aos riscos de natureza química, analise as afirmativas a seguir.

I. Deve ser mantida a rotulagem do fabricante na embalagem original dos produtos químicos utilizados em serviços de saúde.

II. É permitida a reutilização das embalagens de produtos químicos após a limpeza dos recipientes.

III. O empregador deve destinar local apropriado para a manipulação ou fracionamento de produtos químicos que impliquem riscos à segurança e saúde do trabalhador.

Nos termos da norma regulamentadora citada, está correto o que se afirma em:

(A) I, II e III.

(B) I e III, apenas.

(C) III, apenas.

(D) I e II, apenas.

(E) II, apenas.

QUESTÃO 38

Certo paciente, infectado com bactéria multirresistente, precisava ser alocado em quarto privativo. Entretanto, naquele momento, não havia quarto individual disponível no hospital. Nessa situação, a Anvisa recomenda o uso do sistema nomeado:

(A) coorte.

(B) ablação.

(C) impedimento.

(D) inativação.

(E) isolamento domiciliar.

QUESTÃO 39

O paciente T. S. S. de 45 anos foi internado na enfermaria para realizar uma cirurgia de hérnia inguinal. Após a cirurgia, ele apresentou uma recuperação satisfatória e foi liberado para casa após três dias de internação. No entanto, um dia depois da alta, o paciente começou a apresentar sintomas como febre, calafrios e dor abdominal. Ele retornou ao hospital e foi submetido a novos exames, os quais identificaram uma infecção na ferida cirúrgica. A equipe médica iniciou imediatamente o tratamento com antibióticos, mas a infecção se espalhou rapidamente e o paciente veio a óbito. Considerando as informações fornecidas e o disposto na Portaria n° 2.616/1998 do Ministério da Saúde, a infecção do paciente pode ser classificada como Infecção:

(A) Hospitalar.

(B) Oportunista.

(C) Tegumentar oportunista.

(D) Comunitária.

(E) Oportunista tardia.

QUESTÃO 40

Sobre os cuidados com pacientes colonizados por micro-organismos multirresistentes, analise as afirmativas a seguir.

I. As luvas não precisam ser trocadas entre procedimentos em diferentes sítios corporais, desde que seja relativo ao mesmo paciente.

II. As luvas devem ser removidas somente após a saída do quarto.

III. Os pacientes com diarreia ou incontinência possuem prioridade para serem alocados em quartos individuais, devido ao risco de contaminação do ambiente ser maior que para os demais pacientes colonizados/infectados.

IV. Deve haver uma sinalização adequada em frente à porta do quarto com as indicações de precaução de contato. A identificação do paciente infectado deve ser feita no prontuário e no leito.

Considerando as recomendações da Anvisa, está correto o que se afirma em:

(A) III e IV, apenas.

(B) I, II e III, apenas.

(C) II e III, apenas.

(D) I e II, apenas.

(E) I e IV, apenas.

QUESTÃO 41

A maioria das unidades de assistência à saúde limitaram o uso da descolonização a surtos de *Staphylococcus aureus* resistente à meticilina, enterobactérias resistentes a carbapenêmicos ou outras situações de alta prevalência de micro-organismo multirresistente, especialmente aquelas que afetam as unidades de cuidados críticos. Assinale a alternativa que apresenta uma estratégia utilizada atualmente na descolonização de micro-organismos multirresistentes nas unidades de saúde.

(A) banho de clorexidina 2%.

(B) banho de azul de metileno 1%.

(C) Uso da Inativação por luz ultravioleta nos pacientes.

(D) banho com hipericina 5% e luz verde.

(E) banho com mistura de óleo medicinal de copaíba e composto bactericida fotossensível.

QUESTÃO 42

Considerando o disposto na RDC nº 15/2012 da Anvisa, que dispõe sobre requisitos de boas práticas para o processamento de produtos para saúde, analise as afirmativas a seguir.

I. A normativa se aplica aos centros de material e esterilização dos serviços de saúde públicos e privados, civis e militares e às empresas envolvidas no processamento de produtos para saúde.

II. Os serviços de saúde dedicados à assistência veterinária estão excluídos do escopo da normativa.

III. Estão incluídos no escopo do regulamento os processamentos de produtos para saúde realizados em consultórios odontológicos, consultórios individualizados e não vinculados a serviços de saúde.

Nos termos da legislação citada, está correto o que se afirma em:

(A) I e II, apenas.

(B) I, II e III.

(C) II e III, apenas.

(D) I e III, apenas.

(E) II, apenas.

QUESTÃO 43

Sobre o controle de qualidade do processo de esterilização, assinale a alternativa correta.

(A) Existem marcadores apenas para validação de esterilização química.

(B) Não há fitas marcadoras para esterilização em estufas, devido ao aquecimento e risco de combustão do material.

(C) Os testes biológicos fornecem maior segurança em relação à qualidade de esterilização em autoclave.

(D) As autoclaves não precisam passar pelo processo de validação, pois operam em condições que eliminam qualquer micro-organismo.

(E) Os testes biológicos são realizados utilizando bactérias hipertermófilas.

QUESTÃO 44

A microbiologia clínica demanda, frequentemente, a avaliação minuciosa da existência de micro-organismos específicos, em especial aqueles relacionados a doenças ou a precárias condições de saneamento. Sobre os conceitos relacionados ao laboratório de microbiologia, assinale a alternativa correta.

(A) O crescimento microbiano refere-se ao aumento no tamanho do micro-organismo.

(B) As bactérias não sobrevivem em ambientes pobres em nutrientes, e são incapazes de formar biofilmes.

(C) Um meio de cultura redutor tem por finalidade suprimir todos os micro-organismos.

(D) O ágar-sangue é um meio utilizado com frequência pelos microbiologistas para identificar espécies bacterianas que destroem hemácias.

(E) A maioria das bactérias cresce melhor em pH ácido (pH < 4).

QUESTÃO 45

Considerando o disposto na RDC nº 15/2012 da Anvisa, os produtos para saúde classificados como não críticos devem ser submetidos, no mínimo, ao processo de:

(A) esterilização.

(B) limpeza.

(C) desinfecção.

(D) assepsia.

(E) sanitização.

QUESTÃO 46

Nos termos da RDC nº 63/2011, da Anvisa, que trata dos Requisitos de Boas Práticas de Funcionamento para os Serviços de Saúde, analise as afirmativas a seguir.

I. O serviço de saúde deve ter um responsável técnico (RT) e um substituto, e o órgão sanitário competente deve ser notificado sempre que houver alteração desses membros.

II. Todo paciente removido deve ser acompanhado por relatório completo, legível, com identificação e assinatura do profissional assistente. Este relatório deve ser incorporado apenas no prontuário do local de destino, estando a instituição desobrigada a manter cópia do documento no prontuário de origem.

III. O serviço de saúde deve garantir que o prontuário seja preenchido de forma legível por todos os profissionais envolvidos diretamente na assistência ao paciente, com aposição de assinatura e carimbo em caso de prontuário em meio físico.

Nos termos da legislação citada, está correto o que se afirma em:

(A) I e II, apenas.

(B) III, apenas.

(C) I, II e III.

(D) II, apenas.

(E) I e III, apenas.

QUESTÃO 47

A imagem a seguir apresenta alguns dos principais utensílios/equipamentos utilizados no laboratório de microbiologia. Observe atentamente o objeto e sua numeração.

Considerando a imagem, assinale a alternativa correta.

(A) **1** corresponde a alça de *Drigalsky*.

(B) Em **3** é apresentado um cálice não graduado.

(C) **1** corresponde ao bastão de vidro, utilizado para homogeneização de soluções.

(D) Em **2** é apresentado um barrilhete para agitação magnética.

(E) **3** corresponde a um *eppendorf*; e **2** a uma fonte de aquecimento para tubos de ensaio.

QUESTÃO 48

Sobre o uso da autoclave, assinale a alternativa INCORRETA.

(A) A desvantagem é que materiais termossensíveis ou plásticos delicados não podem ser esterilizados por meio de calor.

(B) A água utilizada no reservatório da autoclave deve ser filtrada ou destilada.

(C) Os pacotes devem ser colocados dentro da autoclave deixando espaços entre eles, permitido a circulação do vapor.

(D) As embalagens de papel grau cirúrgico podem ser reutilizadas.

(E) Os pacotes podem ser fechados com fita adesiva comum ou com seladora automática, contendo identificação do material e data da esterilização.

QUESTÃO 49

Certo paciente apresentou diarreia, dor abdominal e febre após consumir carne crua. Os exames diagnosticaram a presença da bactéria psicrófila *Yersinia enterocolitica*, responsável por causar infecções intestinais. É correto afirmar que o termo psicrófila refere-se à capacidade de:

(A) crescimento apenas em ambientes com altas concentrações de nutrientes.

(B) resistência a maioria antibióticos.

(C) crescimento e reprodução em temperaturas baixas.

(D) crescimento em temperaturas extremamente altas.

(E) produzir substâncias de alta toxicidade e que causam danos ao sistema nervoso central.

QUESTÃO 50

Maria, idosa, foi internada no hospital com fratura de fêmur após sofrer uma queda em casa. Após 2 dias de internação, ela começou a apresentar febre e dor abdominal. Os resultados laboratoriais mostraram a presença de uma bactéria gram-positiva resistente a antibióticos, cujo período de incubação é de no mínimo 72 horas. Considerando o disposto na Portaria n° 2.616/1998 do Ministério da Saúde, o caso de Maria pode ser classificado como Infecção:

(A) seletiva.

(B) oportunista.

(C) hospitalar.

(D) comunitária.

(E) geriátrica.