METROCAPITAL
Soluções

NOVA ODESSA

PREFEITURA MUNICIPAL DE NOVA ODESSA/SP

CONCURSO PÚBLICO 01/2023

ENGENHEIRO AGRÔNOMO

CADERNO DE QUESTÕES

PROVA OBJETIVA

Leia atentamente as instruções abaixo

1. PROVA E FOLHA DE RESPOSTAS

Além deste Caderno de Prova, contendo 50 (cinquenta) questões objetivas, você receberá do Fiscal de Sala:

- 01 (uma) Folha de Respostas destinada às respostas das questões objetivas. Confira se seus dados estão corretos.

2. TEMPO

- 03 (três) horas é o tempo disponível para realização da prova, já incluído o tempo para marcação da Folha de Respostas da prova objetiva;

- **01 (uma) hora** após o início da prova é possível, retirar-se da sala levando o caderno de prova;

3. INFORMAÇÕES GERAIS

- As questões objetivas têm 05 (cinco) alternativas de resposta (A, B, C, D, E) e somente **uma** delas está correta;

- Verifique se seu caderno está completo, sem repetição de questões ou falhas. Caso contrário, informe imediatamente o Fiscal da Sala, para que sejam tomadas as devidas providências;

- Confira seus dados pessoais na Folha de Respostas, especialmente nome, número de inscrição e documento de identidade e leia atentamente as instruções para preenchimento;

- O preenchimento das respostas da prova objetiva é de sua responsabilidade e não será permitida a troca de Folha de Respostas em caso de erro de marcação pelo candidato;

- Marque, na folha de respostas, com caneta de tinta azul ou preta, a letra correspondente à alternativa que você escolheu.

- Reserve tempo suficiente para o preenchimento de suas respostas. Para fins de avaliação, serão levadas em consideração apenas as marcações realizadas na Folha de Respostas da prova objetiva, não sendo permitido anotar informações relativas às respostas em qualquer outro meio que não seja o caderno de prova;

- Ao se retirar, entregue a Folha de Respostas preenchida e assinada ao Fiscal de Sala.

SERÁ ELIMINADO do presente certame o candidato que:

a) for surpreendido, durante as provas, em qualquer tipo de comunicação com outro candidato;

b) portar ou usar, qualquer tipo de aparelho eletrônico (calculadoras, bips/pagers, câmeras fotográficas, filmadoras, telefones celulares, smartphones, tablets, relógios, walkmans, MP3 players, fones de ouvido, agendas eletrônicas, notebooks, palmtops ou qualquer outro tipo de computador portátil, receptores ou gravadores) seja na sala de prova, sanitários, pátios ou qualquer outra dependência do local de prova;

c) se ausentar da sala em que se realizam as provas levando consigo o Caderno de Questões e/ou a Folha de Respostas;

d) se recusar a entregar a Folha de Respostas, quando terminar o tempo estabelecido;

e) não assinar a Lista de Presença e/ou a Folha de Respostas.

LÍNGUA PORTUGUESA
TEXTO

O ator

O homem chega em casa, abre a porta e é recebido pela mulher e os dois filhos, alegremente. Distribui beijos entre todos, pergunta o que há para jantar e dirige-se para o seu quarto. Vai tomar um banho, trocar de roupa e preparar-se para algumas horas de sossego na frente da televisão antes de dormir. Quando está abrindo a porta do seu quarto, ouve uma voz que grita: - Corta! O homem olha em volta, atônito. Descobre que sua casa não é uma casa, é um cenário. Vem alguém e tira o jornal e a pasta das suas mãos. Uma mulher vem ver se a sua maquiagem está bem e põe um pouco de pó no seu nariz. Aproxima-se um homem com um *script* na mão dizendo que ele errou uma das falas na hora de beijar as crianças.

- O que é isso? - pergunta o homem. - Quem são vocês? O que estão fazendo dentro da minha casa? Que luzes são essas?

- O que, enlouqueceu? - pergunta o diretor. - Vamos ter que repetir a cena. Eu sei que você está cansado, mas...

- Estou cansado, sim senhor. Quero tomar meu banho e botar meu pijama. Saiam da minha casa. Não sei quem são vocês, mas saiam todos! Saiam!

O diretor fica parado de boca aberta. Toda a equipe fica em silêncio, olhando para o ator. Finalmente o diretor levanta a mão e diz:

- Tudo bem, pessoal. Deve ser estafa. Vamos parar um pouquinho e...

- Estafa coisa nenhuma! Estou na minha casa, com a minha... A minha família! O que vocês fizeram com ela? Minha mulher! Os meus filhos!

O homem sai correndo entre os fios e os refletores, à procura da família. O diretor e um assistente tentam segurá-lo. E então ouve-se uma voz que grita: - Corta! Aproxima-se outro homem com um *script* na mão. Descobre que o cenário, na verdade, é um cenário. O homem com um *script* na mão diz:

- Está bom, mas acho que você precisa ser mais convincente.

- Que-quem é você?

- Como, quem sou eu? Eu sou o diretor. Vamos refazer esta cena. Você tem que transmitir melhor o desespero do personagem. Ele chega em casa e descobre que sua casa não é uma casa, é um cenário. Descobre que está no meio de um filme. Não entende nada.

- Eu não entendo...

- Fica desconcertado. Não sabe se enlouqueceu ou não.

- Eu devo estar louco. Isto não pode estar acontecendo. Onde está minha mulher? Os meus filhos? A minha casa?

- Assim está melhor. Mas espere até começarmos a rodar. Volte para a sua marca. Atenção, luzes...

- Mas que marca? Eu não sou personagem nenhum. Eu sou eu! Ninguém me dirige. Eu estou na minha própria casa, dizendo as minhas próprias falas...

- Boa, boa. Você está fugindo um pouco do *script*, mas está bom.

- Que *script*? Não tem *script* nenhum. Eu digo o que quiser. Isto não é um filme. E mais, se é um filme, é uma porcaria de filme. Isto é simbolismo, ultrapassado. Essa de que o mundo é um palco, que tudo foi predeterminado, que não somos mais do que atores... Porcaria!

- Boa, boa. Está convincente. Mas espere começar a filmar. Atenção...

O homem agarra o diretor pela frente da camisa.

- Você não vai filmar nada! Está ouvindo? Nada! Saia da minha casa.

O diretor tenta livrar-se. Os dois rolam pelo chão. Nisto ouve-se uma voz que grita:

- Corta!

Luís Fernando Veríssimo

QUESTÃO 01

O humor no texto 'O ator', de Luís Fernando Veríssimo, é provocado:

(A) pela repetição de uma situação inacreditável que envolve o personagem principal.

(B) por brigas em um set de filmagem entre o diretor e um ator.

(C) pela atitude da equipe do *set* de filmagem.

(D) por um *script* mal feito.

(E) pela atuação ruim do personagem principal no filme.

QUESTÃO 02

Considere o trecho: "O diretor e um assistente tentam segurá-lo." O pronome 'lo', em 'segurá-lo', se refere:

(A) aos fios.

(B) aos refletores.

(C) ao homem que sai correndo.

(D) ao homem com um script na mão.

(E) ao cenário.

QUESTÃO 03

É sinônimo da palavra ‘estafa’:

(A) estufa.

(B) animação.

(C) fadiga.

(D) pressa.

(E) raiva.

QUESTÃO 04

Considere o trecho: "O homem olha em volta, atônito. Descobre que sua casa não é uma casa, é um cenário. Vem alguém e tira o jornal e a pasta das suas mãos. Uma mulher vem ver se a sua maquiagem está bem e põe um pouco de pó no seu nariz." Os pronomes possessivos em "sua maquiagem" e "seu nariz":

(A) indicam uma posse do homem e uma da mulher, respectivamente.

(B) são ambíguos, mas a ambiguidade é resolvida pelo contexto.

(C) são ambíguos, e não é possível saber a quem se referem.

(D) indicam posses de um referente diferente daquele de "sua casa" e "suas mãos".

(E) indicam uma posse da mulher e uma do homem, respectivamente.

QUESTÃO 05

No trecho ”Finalmente o diretor levanta a mão e diz: – Tudo bem, pessoal. Deve ser estafa”, a palavra “pessoal”, separada por vírgula do restante da frase, corresponde a um:

(A) adjunto adverbial.

(B) adjunto adnominal.

(C) sujeito expletivo.

(D) vocativo.

(E) agente da passiva.

QUESTÃO 06

Considere a seguinte sentença: “Não sabe se enlouqueceu ou não.”

Em relação à classe gramatical, as palavras "não", "se" e "ou" são, respectivamente:

(A) substantivo, conjunção, conjunção.

(B) advérbio, preposição, conjunção.

(C) advérbio, conjunção, preposição.

(D) advérbio, conjunção, conjunção.

(E) substantivo, preposição, preposição.

QUESTÃO 07

Observe as seguintes sentenças:

I. Eles se beijaram.

II. Mário suicidou-se.

III. Vende-se carro.

A palavra ‘se’ em cada uma das sentenças dadas é, respectivamente:

(A) I. pronome reflexivo; II. partícula integrante de verbo pronominal; III. partícula apassivadora.

(B) I. pronome reflexivo; II. pronome reflexivo; III. partícula apassivadora.

(C) I. conjunção; II. partícula integrante de verbo pronominal; III. partícula expletiva.

(D) I. partícula expletiva; II. partícula expletiva; III. partícula integrante de verbo pronominal.

(E) I. partícula apassivadora; II. partícula apassivadora; III. pronome reflexivo.

QUESTÃO 08

Considere o seguinte excerto:

"_ reuniões ocorriam sempre _ segundas-feiras. Maria não sabia o que fazer. Estava doente _ semanas e precisava trabalhar. Dia após dia, a situação se tornava ainda pior. Ela queria voltar _ vida normal."

Assinale a alternativa que preenche as lacunas corretamente.

(A) As; as; há; à.

(B) Às; às; a; à.

(C) As; as; a; a.

(D) Às; às; há; a.

(E) As; às; há; à.

QUESTÃO 09

Assinale a alternativa em que a sentença está pontuada corretamente.

(A) A casa é muito muito grande.

(B) Ele era tímido, eu extrovertida.

(C) As coisas, porém não saíram como foram planejadas.

(D) As atividades foram realizadas no prazo, e serão entregues na próxima semana.

(E) A vizinhança está, desconfiada, segundo o ocorrido.

QUESTÃO 10

Considere as seguintes sentenças:

I. Se ao menos ele tivesse dinheiro…

II. Queria saber se Maria foi à festa no fim de semana.

III. Lamento se o entristeci.

A palavra 'se' em cada uma das sentenças dadas é, respectivamente:

(A) I. conjunção condicional; II. conjunção integrante; III. conjunção condicional.

(B) I. conjunção condicional; II. conjunção integrante. III. conjunção integrante.

(C) I. conjunção integrante; II. conjunção integrante; III. conjunção integrante.

(D) I. conjunção integrante; II. conjunção condicional; III. conjunção condicional.

(E) I. conjunção condicional; II. conjunção condicional; III. conjunção condicional.

MATEMÁTICA E RACIOCÍNIO LÓGICO

QUESTÃO 11

Em relação aos conjuntos numéricos, o conjunto dos números reais, denotado por R pode ser definido como sendo a união entre os conjuntos dos números naturais, inteiros, racionais e irracionais. Ao comparar dois conjuntos, podemos nos deparar com diversas relações.

I - $\mathbb{Q} \subset \mathbb{R}$

II - $(\mathbb{N} \cup \mathbb{Q}) \supset \mathbb{R}$

III - $\mathbb{R} = \mathbb{Z} \cap I$

IV - $\mathbb{R} = \mathbb{Q} \cup I$

Sobre as notações acima é correto que:

(A) I e II são verdadeiras.

(B) I e IV sao falsas.

(C) Apenas IV é verdadeira.

(D) Apenas I é verdadeira.

(E) II e III são falsas.

QUESTÃO 12

Duas ou mais figuras são consideradas semelhantes quando existe proporção entre as medidas dos seus lados. Considere então dois retângulos semelhantes com as seguintes dimensões: (Figura 1: Largura 4,8cm e comprimento 7,2cm), (Figura 2: Largura 10,56cm e comprimento **x**cm). A medida x em metros é:

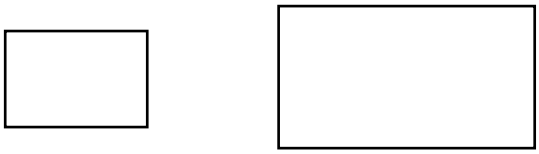

Figura 1 Figura 2

(A) 0,1672

(B) 0,1598

(C) 0,1584

(D) 0,1436

(E) 0,1328

QUESTÃO 13

Antônio tem certo apreço por jogos de vídeo game. Sua mãe permite que jogue todos os dias depois do colégio, ou seja, das 13h às 18h, aos fins de semana ele joga em um horário diferente, das 08h às 12h. A mãe de Antônio, intrigada quis saber quantas horas em média ele passa diariamente jogando vídeo game, logo chegou a conclusão que essa média M está no seguinte intervalo:

(A) $2h < M < 3h$

(B) $3h < M < 4h$

(C) $4h < M < 5h$

(D) $5h < M < 6h$

(E) $7h < M < 8h$

QUESTÃO 14

Para realizar um serviço 3 operários foram contratados e entregaram a obra em um prazo de 5 dias, trabalhando 8 horas por dia. Se a quantidade de operários fosse aumentada para 7, trabalhando 5 horas por dia, a quantidade de horas trabalhadas ao término do serviço seria aproximadamente:

(A) 7h

(B) 12h

(C) 17h

(C) 22h

(D) 27h

QUESTÃO 15

Em uma situação de empréstimo a juros simples um capital de R$ 30.000,00 com uma taxa de 2,3% a.m. gerou um montante de R$ 54.840,00. Nessas condições o período dessa transação foi de:

(A) Mais de 4 semestres.

(B) Mais de 6 semestres.

(C) Mais de 8 semestres.

(D) Mais de 9 semestres.

(E) Mais de 10 semestres.

QUESTÃO 16

No sistema de coordenadas abaixo estão representadas as retas g e f. Essas retas definem de forma gráfica um sistema linear, e de acordo com as classificações desses sistemas quanto ao número de soluções podemos classificá-lo como:

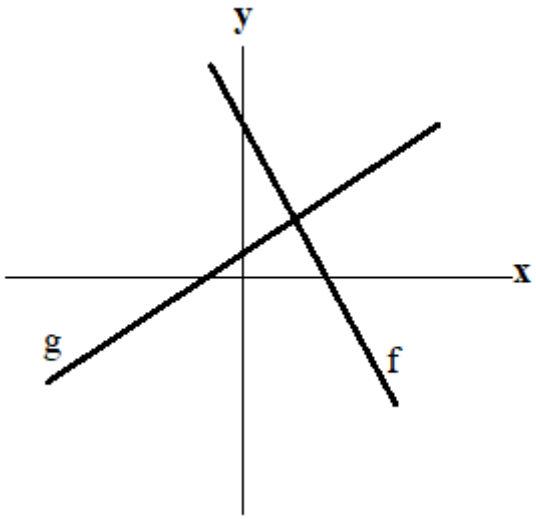

(A) SPI (Sistema possível e indeterminado).

(B) SC (Sistema coincidente).

(C) SI (Sistema impossível).

(D) SPD (Sistema possível e determinado).

(E) SO (Sistema oblíquo).

QUESTÃO 17

Sobre o sólido abaixo sabe-se que seu volume é igual a 540 cm³ e que o diâmetro da base vale 12 cm. Logo a altura do sólido vale:

(Considere $\pi = 3$)

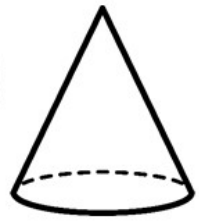

(A) 9 cm

(B) 11 cm

(C) 13 cm

(D) 15 cm

(E) 17 cm

QUESTÃO 18

Juliana pretende diminuir seus gastos mensais em 20% devido a um planejamento futuro onde precisará de parte de seu ordenado. Suas despesas são controladas, de forma que é possível ver o gráfico que as representa mês a mês.

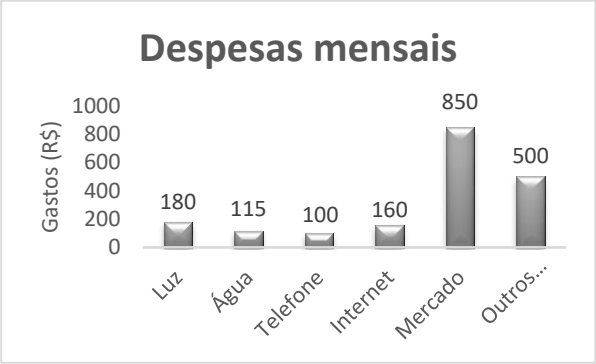

Para conseguir atingir seu objetivo a despesa mensal deverá estar próxima de:

(A) R$ 1.520,00

(B) R$ 1.525,00

(C) R$ 1.530,00

(D) R$ 1.535,00

(E) R$ 1.540,00

QUESTÃO 19

No esquema abaixo temos a representação de dois sólidos geométricos, um prisma reto de base quadrada e um cilindro, cujas medidas estão indicadas em centímetros.

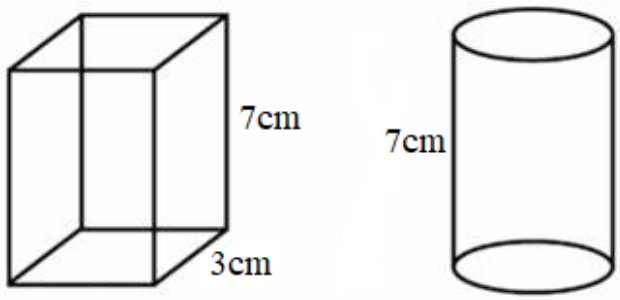

Sabendo que o volume dos dois sólidos são iguais, e adotando a medida de $\pi = 3$ a medida do diâmetro do cilindro é:

(A) 3,5 cm

(B) $\sqrt{3}$ cm

(C) $2 + \sqrt{3}$ cm

(D) $2\sqrt{3}$ cm

(E) $2 - \sqrt{3}$cm

QUESTÃO 20

O fornecimento de água aos funcionários em uma empresa é feito de forma usual, ou seja, em galões de 20 litros acoplados a um bebedouro. Visando a economia em gastos na empresa, a equipe administrativa resolveu avaliar a quantidade de água consumida, e para base de cálculo foi usado o copo de 300 ml. A intenção inicial era descobrir a porcentagem de água consumida em relação ao total fornecido mensalmente, mas para isso era preciso saber quanto um copo representava em relação a um galão de água. Logo a porcentagem do copo encontrada foi de:

(A) 0,015 %

(B) 0,15 %

(C) 1 %

(D) 1,5 %

(E) 15 %

NOÇÕES DE INFORMÁTICA

QUESTÃO 21

Sobre o MS Windows 7, assinale a alternativa que apresenta uma sequência correta de comandos para excluir um arquivo.

(A) Selecione o arquivo > pressione “F8”

(B) Selecione o arquivo > pressione “Shift”

(C) Selecione o arquivo > pressione “Delete”

(D) Selecione o arquivo > pressione “Tab”

(E) Selecione o arquivo > pressione “Alt Gr”

QUESTÃO 22

Sobre o MS PowerPoint 2010, considere os itens a seguir:

I – Na guia “Revisão” não é possível verificar anotações e comentários feitos na apresentação, além de verificar a ortografia da apresentação.

II – Não é possível inserir “Clip-Art” no MS PowerPoint 2010.

III – É possível inserir formas ou imagens através da ferramenta “SmartArt” no MS PowerPoint 2010.

IV – Através do slide mestre é possível alterar o estilo e formatação de todos os demais slides da apresentação de uma só vez.

V – O recurso “Testar Intervalos” se encontra na guia “Apresentação de Slides”, no conjunto “Configurar”.

Assinale a alternativa que apresenta apenas os itens **VERDADEIROS**.

(A) Apenas os itens I, III e IV são verdadeiros.

(B) Apenas os itens I, II, III e V são verdadeiros.

(C) Apenas os itens II, IV e V são verdadeiros.

(D) Apenas os itens III e V são verdadeiros.

(E) Apenas os itens IV e V são verdadeiros.

QUESTÃO 23

Sobre o MS Word 2016, assinale a alternativa que apresenta corretamente a combinação de teclas (atalho) utilizada para abrir a janela de configuração de impressão.

(A) Ctrl + P

(B) Alt + F4

(C) Ctrl + V

(D) Shift + P

(E) Alt + P

QUESTÃO 24

Sobre o MS Windows 7, considere os itens a seguir:

I – Os “Gadgets” no MS Windows 7 ficam presos na barra lateral não permitindo o usuário redimensionar ou movê-los.

II – A “Barra de Alternância de Tarefas” do MS Windows 7 não é interativa.

III – A “Central de Ações” do Windows 7 fornece alertas e notificações de segurança, manutenção e solução de problemas no MS Windows 7.

IV – O Microsoft Windows 7 reconhece o arquivo por sua extensão.

V – O “Bloco de Notas” é um aplicativo de criação, visualização e edição de texto simples.

Assinale a alternativa que apresenta apenas os itens **FALSOS**.

(A) Apenas os itens III e IV são falsos.

(B) Apenas os itens II, III e V são falsos.

(C) Apenas os itens II, IV e V são falsos.

(D) Apenas os itens I e II são falsos.

(E) Apenas os itens III e I são falsos.

QUESTÃO 25

Sobre o MS Windows 7, assinale a alternativa que apresenta uma sequência correta de comandos para desligar o computador.

(A) "Iniciar" > "Desligar" > "Ok".

(B) "Iniciar" > "Desligar" > "Reiniciar".

(C) "Iniciar" > "Desligar" > "Opções de Entrada".

(D) "Iniciar" > "Painel de Controle" > "Desligar".

(E) "Iniciar" > "Segurança" > "Desligar".

CONHECIMENTOS ESPECÍFICOS

QUESTÃO 26

Qual é o tipo de solo mineral, não hidromórfico, que tem horizonte B textura ou B mítico, horizonte mineral subsuperficial não hidromórfico com textura argilosa ou muito argilosa, apresenta em sua constituição mineralógica elevados teores minerais primários facilmente decomponíveis, que se tornam fontes de nutrientes para plantas?

(A) neossolo

(B) nitossola

(C) gleissolo

(D) latossolo

(E) luvissolo

QUESTÃO 27

Como é denominado o solo com grande porcentagem de partículas fibrosas e matéria orgânica, ou seja: com coloração marrom-escuro e preto. É um material mole, altamente compressível, não plástico, combustível, e com cheiro característico?

(A) solo orgânico

(B) turfas

(C) argilas

(D) siltes

(E) solos finos

QUESTÃO 28

A interação entre o solo e os íons pode ser estudada por meio do conceito de adsorção (química e física), que está intimamente relacionada com as características do solo, definindo a disponibilidade dos elementos que são importantes para a agricultura.

Na adsorção química os principais mecanismos envolvidos na adsorção dos metais são, exceto:

(A) troca iônica.

(B) fisissorção.

(C) adsorção não específica ou de esfera externa.

(D) adsorção específica ou de esfera interna.

(E) complexação com o material orgânico do solo (quelação).

QUESTÃO 29

Qual elemento químico participa no processo de respiração dos vegetais, formando complexos como ácidos orgânicos e fosfatos, atuando em numerosos efeitos fisiológicos e sendo também parte integrante de grupos proteicos?

(A) oxigênio (O)

(B) carbono (C)

(C) ferro (Fe)

(D) nitrogênio (N)

(E) cálcio (Ca)

QUESTÃO 30

O tipo de erosão onde ocorre a lavagem dos solos (retirada da camada superficial de sedimentos) pela água das chuvas ou pelos ventos e denominado de:

(A) erosão eólica

(B) erosão geológica

(C) erosão acelerada

(D) erosão laminar

(E) erosão superficial

QUESTÃO 31

Haja visto que o dimensionamento dos condutos forçados é feito por meio do estudo das equações de energia adicionado com a dissipação de energia (perda de carga) dentro dos condutos, responda qual foi a equação elaborada por Osborne Reynolds em 1888, considerado um dos principais trabalhos em perda de carga:

Sabendo que:

- v = velocidade do escoamento (m/s).
- D = diâmetro interno da tubulação (m).
- V = viscosidade cinemática do fluido (água 20°C: $1x10^{-6}$ m^2/s).

(A) $Rey = V * (\frac{D}{v})$

(B) $Rey = v * (\frac{D}{V})$

(C) $Rey = v + (\frac{D}{V})$

(D) $Rey = v - (\frac{D}{V})$

(E) $Rey = v * (\frac{V}{D})$

QUESTÃO 32

Existem diferentes tipos de solo residual:

I- Solo residual _____: é um solo mais homogêneo e não apresenta relação alguma com a rocha-mãe.

II - Solo residual _____: apresenta boa quantidade de material e pode ser classificado como pedregulho (diâmetro maior que 4,8 mm).

III - Solo _____: guarda características da rocha original e apresenta basicamente os mesmos minerais, mas sua resistência já se encontra bastante reduzida.

IV - Solo de _____: ainda preserva parte de sua estrutura e de seus minerais, porém com dureza inferior à da rocha matriz, em geral muito fraturada, permitindo grande fluxo de água nas descontinuidades.

Assinale a alternativa que preenche, correta e respectivamente, as lacunas do texto:

(A) maduro - jovem - alteração de rocha - saprolítico

(B) saprolítico - maduro - jovem - alteração de rocha

(C) alteração de rocha - maduro - jovem - saprolítico

(D) maduro - jovem - saprolítico - alteração de rocha

(E) jovem - maduro - saprolítico - alteração de rocha

QUESTÃO 33

De acordo com o Calendário de Plantio e Colheita de Grãos no Brasil (CONAB, 2019), avalie as afirmativas a seguir:

I - na região sudeste do Brasil, o plantio do arroz acontece na primavera.

II - na região sudeste do Brasil, a colheita da 1ª safra de milho ocorre no verão e outono.

III - na região centro-oeste do país, o plantio do trigo se faz no outono, e a colheita no verão.

É incorreto o que se afirma em:

(A) I apenas.
(B) I e II apenas.
(C) II e III apenas.
(D) III apenas.
(E) I, II e III.

QUESTÃO 34

Os principais fatores a serem cuidadosamente monitorados durante a aplicação de defensivos para evitar a deriva nas lavouras são:

Interprete as afirmativas a seguir e escreva verdadeiro (V) ou falso (F) e assinale a alternativa correta:

( ) Diâmetro das gotas: gotas classificadas como grandes são mais suscetíveis à deriva.

( ) Direção do vento: o planejamento da aplicação deve ser feito levando-se em consideração a direção do vento.

( ) Temperatura: temperaturas mais elevadas tendem a diminuir a umidade relativa do ar, interrompendo o processo de evaporação.

( ) Turbulência do ar: são correntes ascendentes verticais que podem levar as gotas a alturas maiores do que as desejadas, transportando-as a distâncias maiores.

( ) Altura a partir da qual as gotas serão lançadas: quanto maior a altura, mais tempo as gotas ficam sujeitas à deriva.

(A) F - V - F - V - V
(B) V - V - F - V - F
(C) F - V - F - F - V
(D) F - F - F - V - F
(E) F - V - F - V - F

QUESTÃO 35

Quanto a classificação dos Arranjos Produtivos Locais (APL), são características de arranjos incipientes, exceto:

(A) baixo desempenho empresarial.

(B) foco individual.

(C) isolamento entre empresa.

(D) forte interação com o poder público.

(E) mercado local (mercado de atuação restrito).

QUESTÃO 36

Considera-se agricultor familiar e empreendedor familiar rural aquele que pratica atividades no meio rural. Dentre os requisitos regulamentatorios a serem considerados para que o agricultor possa se enquadrar na categoria de agricultor familiar, não é certo considerar que o proprietário:

(A) não detenha, a qualquer título, área maior do que 4 (quatro) módulos fiscais.

(B) utilize predominantemente mão-de-obra da própria família nas atividades econômicas do seu estabelecimento ou empreendimento.

(C) tenha renda familiar predominantemente—originada de atividades econômicas vinculadas ao próprio estabelecimento ou empreendimento.

(D) tenha percentual mínimo da renda familiar originada de atividades econômicas do seu estabelecimento ou empreendimento, na forma definida pelo Poder Executivo.

(E) dirija seu estabelecimento ou empreendimento com sua família.

QUESTÃO 37

O que é sericultura?

(A) criação de grandes animais

(B) criação de pequenos animais

(C) criação de peixes

(D) criação de abelhas

(E) criação de bicho-da-seda

QUESTÃO 38

No regulamento do Exercício Profissional da Engenharia, da Arquitetura e da Agronomia, é descrito que o exercício, no País, da profissão de engenheiro, arquiteto ou engenheiro-agrônomo, observadas as condições de capacidade e demais exigências legais, é assegurado por:

I - aos que possuam, devidamente registrado, diploma de faculdade ou escola superior de engenharia, arquitetura ou agronomia, reconhecidas ou não pelos organismos nacionais competentes.

II - aos que possuam, devidamente revalidado e registrado no País, diploma de faculdade ou escola estrangeira de ensino superior de engenharia, arquitetura ou agronomia, bem como os que tenham êsse exercício amparado por convênios internacionais de intercâmbio.

III - aos estrangeiros contratados que, a critério CREA, considerados a escassez de profissionais de determinada especialidade e o interesse nacional, tenham seus títulos registrados temporariamente.

É correto o que se afirma em:

(A) I apenas.

(B) II e III apenas.

(C) I, II e III.

(D) III apenas.

(E) I e III apenas.

QUESTÃO 39

O Conselho Federal de Engenharia, Arquitetura e Agronomia, (CONFEA), é a instância superior da fiscalização do exercício profissional da engenharia, da arquitetura e da agronomia, entretanto, não é uma atribuição do Conselho Federal:

(A) organizar o seu regimento interno e estabelecer normas gerais para os regimentos dos Conselhos Regionais.

(B) homologar os regimentos internos organizados pelos Conselhos Regionais.

(C) publicar semanalmente a relação de títulos, cursos e escolas de ensino superior, assim como a relação de profissionais habilitados a cada 2 anos.

(D) examinar e aprovar a proporção das representações dos grupos profissionais nos Conselhos Regionais.

(E) aprovar ou não as propostas de criação de novos Conselhos Regionais.

QUESTÃO 40

As principais funções do solo são:

Interprete as afirmativas a seguir e escreva verdadeiro (V) ou falso (F) e assinale a alternativa correta:

( ) sustentar a atividade biológica, a diversidade e a produtividade; o solo é o principal substrato utilizado pelas plantas para o seu crescimento, fornecendo CO_2 e nutrientes para sua disseminação.

( ) regular o fluxo de água e solutos, controlando o fluxo da água superficial e subterrâneo.

( ) filtrar e tamponar, degradando, imobilizando, detoxificando os resíduos e os direcionando para a parte subterrânea.

( ) armazenar e reciclar nutrientes e outros elementos fora da biosfera terrestre.

( ) servir de *habitat* para a fauna.

(A) F - V - F - V - V

(B) V - V - F - V - F

(C) F - V - F - F - V

(D) F - F - F - V - F

(E) F - V - F - V - F

QUESTÃO 41

De acordo com Sistema Brasileiro de Classificação de Solos (SiBS), o solo é dividido em:

(A) 9 ordens

(B) 10 ordens

(C) 11 ordens

(D) 12 ordens

(E) 13 ordens

QUESTÃO 42

Como se chama o solo cujos depósitos de sedimentos (areia, cascalho e/ou lama) são transportados e arrastados pela água?

(A) solos orgânicos

(B) solos de aluvião

(C) solos coloniais

(D) depósito de tálus

(E) solos eólicos

QUESTÃO 43

A agricultura de precisão, cada vez mais, vem demonstrando sua capacidade em, exceto:

(A) melhorar o rendimento da colheita e o lucro.

(B) fornecer informações para a tomada de decisões de manejo.

(C) prover registros de fazenda detalhados e úteis.

(D) reduzir custos com fertilizante e com praguicida.

(E) aumentar a poluição ambiental.

QUESTÃO 44

De acordo com alguns conceitos relacionados à perda de solo e água, o que é percolação?

(A) é o desprendimento de partículas do solo causado pelo impacto de gotas de chuva ou ventos fortes.

(B) é causada pela água das chuvas que atingem os solos e correm em forma de enxurradas e enchentes, acarretando perda do solo.

(C) é o movimento da água superficial para o subterrâneo, nas zonas de saturação, ou seja, a zona que contém o aquífero.

(D) é a capacidade que o solo tem de permitir o escoamento da água através dele.

(E) é a redução da infiltração de água no solo devido à obstrução dos poros da superfície.

QUESTÃO 45

Os macronutrientes são elementos essenciais para as plantas superiores e suas concentrações são adequadas para o crescimento normal da planta.

De acordo com as opções listadas a seguir, qual elemento não pode ser considerado um macronutriente?

(A) ferro

(B) carbono

(C) nitrogênio

(D) fósforo

(E) enxofre

QUESTÃO 46

O denominado teorema de *Stevin* é o princípio fundamental da hidrostática, que se refere ao estudo de forças em fluidos em repouso. Segundo a lei de *Stevin*, a diferença de pressão entre dois pontos no interior de um fluido homogêneo e em repouso é igual ao produto da diferença de profundidade e o peso específico.

A partir desse teorema, pode-se concluir três propriedades:

I - a pressão diminui com a profundidade.

II - para pontos situados na superfície livre, a pressão correspondente é igual à exercida pelo gás ou ar sobre ela.

III - se a superfície livre estiver ao ar atmosférico, a pressão correspondente será a pressão atmosférica.

IV - pontos situados em um mesmo líquido e em uma mesma horizontal ficam submetidos à mesma pressão.

V - a superfície livre dos líquidos em equilíbrio é vertical.

É correto o que se afirma em:

(A) II, III e IV apenas.

(B) I, II e V apenas.

(C) I, II, III, IV e V.

(D) II e V apenas.

(E) I e III apenas.

QUESTÃO 47

No âmbito da entomologia, os organismos que frequentemente atingem o nível de controle, como por exemplo: cigarrinha-das-pastagens em milho, são denominados de:

(A) pragas-chave (primárias)

(B) pragas secundárias

(C) pragas frequentes

(D) organismos não pragas

(E) pragas sazonais

QUESTÃO 48

O conceito de sustentabilidade na extensão rural requer o uso de todos os recursos possíveis no trabalho com o solo. Assim, quando é feito o plantio de mais de uma cultura na mesma área ao mesmo tempo (feijão e milho ou banana e café, por exemplo), pode se afirmar que o recurso utilizado foi o(a):

(A) plantio direto

(B) plantio rotacional

(C) cultura em faixas

(D) consórcio

(E) diversificação de atividades

QUESTÃO 49

Quanto a classificação de defensivos químicos de acordo com o organismo-alvo de controle, analise a figura a seguir:

ITEM	SÍMBOLO	SIGNIFICADO	DEFENSIVOS
(I)		Inseto	Fungicida
(II)	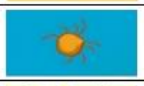	Ácaro	Acaricida
(III)		Fungo	Herbicida
(IV)		Nematoide	Nematicida
(V)		Planta daninha	Inseticida

É correto o que se afirma em:

(A) II, III e IV apenas.

(B) I, II e V apenas.

(C) I, II, III, IV e V.

(D) II e IV apenas.

(E) I e III apenas.

QUESTÃO 50

A atmosfera é o invólucro que envolve a planta, sendo responsável por vários processos que afetam seu desenvolvimento. Em virtude das dimensões do planeta (força gravitacional), da densidade dos gases e dos processos de aquecimento e resfriamento, a atmosfera possui uma estrutura vertical característica, onde a camada mais baixa, próxima ao solo, é denominada troposfera. Acima da troposfera (início da ozonosfera) encontra-se a camada:

(A) termosfera

(B) mesopausa

(C) mesosfera

(D) tropopausa

(E) estratopausa