METROCAPITAL
Soluções

PREFEITURA MUNICIPAL DE NOVA ODESSA/SP

CONCURSO PÚBLICO 01/2023

VETERINÁRIO

CADERNO DE QUESTÕES

PROVA OBJETIVA

Leia atentamente as instruções abaixo

1. PROVA E FOLHA DE RESPOSTAS

Além deste Caderno de Prova, contendo 50 (cinquenta) questões objetivas, você receberá do Fiscal de Sala:

- 01 (uma) Folha de Respostas destinada às respostas das questões objetivas. Confira se seus dados estão corretos.

2. TEMPO

- 03 (três) horas é o tempo disponível para realização da prova, já incluído o tempo para marcação da Folha de Respostas da prova objetiva;

- **01 (uma) hora** após o início da prova é possível, retirar-se da sala levando o caderno de prova;

3. INFORMAÇÕES GERAIS

- As questões objetivas têm 05 (cinco) alternativas de resposta (A, B, C, D, E) e somente **uma** delas está correta;

- Verifique se seu caderno está completo, sem repetição de questões ou falhas. Caso contrário, informe imediatamente o Fiscal da Sala, para que sejam tomadas as devidas providências;

- Confira seus dados pessoais na Folha de Respostas, especialmente nome, número de inscrição e documento de identidade e leia atentamente as instruções para preenchimento;

- O preenchimento das respostas da prova objetiva é de sua responsabilidade e não será permitida a troca de Folha de Respostas em caso de erro de marcação pelo candidato;

- Marque, na folha de respostas, com caneta de tinta azul ou preta, a letra correspondente à alternativa que você escolheu.

- Reserve tempo suficiente para o preenchimento de suas respostas. Para fins de avaliação, serão levadas em consideração apenas as marcações realizadas na Folha de Respostas da prova objetiva, não sendo permitido anotar informações relativas às respostas em qualquer outro meio que não seja o caderno de prova;

- Ao se retirar, entregue a Folha de Respostas preenchida e assinada ao Fiscal de Sala.

SERÁ ELIMINADO do presente certame o candidato que:

a) for surpreendido, durante as provas, em qualquer tipo de comunicação com outro candidato;

b) portar ou usar, qualquer tipo de aparelho eletrônico (calculadoras, bips/pagers, câmeras fotográficas, filmadoras, telefones celulares, smartphones, tablets, relógios, walkmans, MP3 players, fones de ouvido, agendas eletrônicas, notebooks, palmtops ou qualquer outro tipo de computador portátil, receptores ou gravadores) seja na sala de prova, sanitários, pátios ou qualquer outra dependência do local de prova;

c) se ausentar da sala em que se realizam as provas levando consigo o Caderno de Questões e/ou a Folha de Respostas;

d) se recusar a entregar a Folha de Respostas, quando terminar o tempo estabelecido;

e) não assinar a Lista de Presença e/ou a Folha de Respostas.

LÍNGUA PORTUGUESA
TEXTO

O ator

O homem chega em casa, abre a porta e é recebido pela mulher e os dois filhos, alegremente. Distribui beijos entre todos, pergunta o que há para jantar e dirige-se para o seu quarto. Vai tomar um banho, trocar de roupa e preparar-se para algumas horas de sossego na frente da televisão antes de dormir. Quando está abrindo a porta do seu quarto, ouve uma voz que grita: - Corta! O homem olha em volta, atônito. Descobre que sua casa não é uma casa, é um cenário. Vem alguém e tira o jornal e a pasta das suas mãos. Uma mulher vem ver se a sua maquiagem está bem e põe um pouco de pó no seu nariz. Aproxima-se um homem com um *script* na mão dizendo que ele errou uma das falas na hora de beijar as crianças.
- O que é isso? - pergunta o homem. - Quem são vocês? O que estão fazendo dentro da minha casa? Que luzes são essas?
- O que, enlouqueceu? - pergunta o diretor. - Vamos ter que repetir a cena. Eu sei que você está cansado, mas...
- Estou cansado, sim senhor. Quero tomar meu banho e botar meu pijama. Saiam da minha casa. Não sei quem são vocês, mas saiam todos! Saiam!
O diretor fica parado de boca aberta. Toda a equipe fica em silêncio, olhando para o ator. Finalmente o diretor levanta a mão e diz:
- Tudo bem, pessoal. Deve ser estafa. Vamos parar um pouquinho e...
- Estafa coisa nenhuma! Estou na minha casa, com a minha... A minha família! O que vocês fizeram com ela? Minha mulher! Os meus filhos!
O homem sai correndo entre os fios e os refletores, à procura da família. O diretor e um assistente tentam segurá-lo. E então ouve-se uma voz que grita: - Corta! Aproxima-se outro homem com um *script* na mão. Descobre que o cenário, na verdade, é um cenário. O homem com um *script* na mão diz:
- Está bom, mas acho que você precisa ser mais convincente.
- Que-quem é você?
- Como, quem sou eu? Eu sou o diretor. Vamos refazer esta cena. Você tem que transmitir melhor o desespero do personagem. Ele chega em casa e descobre que sua casa não é uma casa, é um cenário. Descobre que está no meio de um filme. Não entende nada.
- Eu não entendo...
- Fica desconcertado. Não sabe se enlouqueceu ou não.
- Eu devo estar louco. Isto não pode estar acontecendo. Onde está minha mulher? Os meus filhos? A minha casa?
- Assim está melhor. Mas espere até começarmos a rodar. Volte para a sua marca. Atenção, luzes...
- Mas que marca? Eu não sou personagem nenhum. Eu sou eu! Ninguém me dirige. Eu estou na minha própria casa, dizendo as minhas próprias falas...
- Boa, boa. Você está fugindo um pouco do *script*, mas está bom.
- Que *script*? Não tem *script* nenhum. Eu digo o que quiser. Isto não é um filme. E mais, se é um filme, é uma porcaria de filme. Isto é simbolismo, ultrapassado. Essa de que o mundo é um palco, que tudo foi predeterminado, que não somos mais do que atores... Porcaria!
- Boa, boa. Está convincente. Mas espere começar a filmar. Atenção...
O homem agarra o diretor pela frente da camisa.
- Você não vai filmar nada! Está ouvindo? Nada! Saia da minha casa.
O diretor tenta livrar-se. Os dois rolam pelo chão. Nisto ouve-se uma voz que grita:
- Corta!

Luís Fernando Veríssimo

QUESTÃO 01

O humor no texto 'O ator', de Luís Fernando Veríssimo, é provocado:

(A) pela repetição de uma situação inacreditável que envolve o personagem principal.

(B) por brigas em um set de filmagem entre o diretor e um ator.

(C) pela atitude da equipe do *set* de filmagem.

(D) por um *script* mal feito.

(E) pela atuação ruim do personagem principal no filme.

QUESTÃO 02

Considere o trecho: "O diretor e um assistente tentam segurá-lo." O pronome 'lo', em 'segurá-lo', se refere:

(A) aos fios.

(B) aos refletores.

(C) ao homem que sai correndo.

(D) ao homem com um script na mão.

(E) ao cenário.

QUESTÃO 03

É sinônimo da palavra ‘estafa’:

(A) estufa.

(B) animação.

(C) fadiga.

(D) pressa.

(E) raiva.

QUESTÃO 04

Considere o trecho: "O homem olha em volta, atônito. Descobre que sua casa não é uma casa, é um cenário. Vem alguém e tira o jornal e a pasta das suas mãos. Uma mulher vem ver se a sua maquiagem está bem e põe um pouco de pó no seu nariz." Os pronomes possessivos em "sua maquiagem" e "seu nariz":

(A) indicam uma posse do homem e uma da mulher, respectivamente.

(B) são ambíguos, mas a ambiguidade é resolvida pelo contexto.

(C) são ambíguos, e não é possível saber a quem se referem.

(D) indicam posses de um referente diferente daquele de "sua casa" e "suas mãos".

(E) indicam uma posse da mulher e uma do homem, respectivamente.

QUESTÃO 05

No trecho ”Finalmente o diretor levanta a mão e diz: – Tudo bem, pessoal. Deve ser estafa”, a palavra “pessoal”, separada por vírgula do restante da frase, corresponde a um:

(A) adjunto adverbial.

(B) adjunto adnominal.

(C) sujeito expletivo.

(D) vocativo.

(E) agente da passiva.

QUESTÃO 06

Considere a seguinte sentença: “Não sabe se enlouqueceu ou não.”

Em relação à classe gramatical, as palavras "não", "se" e "ou" são, respectivamente:

(A) substantivo, conjunção, conjunção.

(B) advérbio, preposição, conjunção.

(C) advérbio, conjunção, preposição.

(D) advérbio, conjunção, conjunção.

(E) substantivo, preposição, preposição.

QUESTÃO 07

Observe as seguintes sentenças:

I. Eles se beijaram.

II. Mário suicidou-se.

III. Vende-se carro.

A palavra ‘se’ em cada uma das sentenças dadas é, respectivamente:

(A) I. pronome reflexivo; II. partícula integrante de verbo pronominal; III. partícula apassivadora.

(B) I. pronome reflexivo; II. pronome reflexivo; III. partícula apassivadora.

(C) I. conjunção; II. partícula integrante de verbo pronominal; III. partícula expletiva.

(D) I. partícula expletiva; II. partícula expletiva; III. partícula integrante de verbo pronominal.

(E) I. partícula apassivadora; II. partícula apassivadora; III. pronome reflexivo.

QUESTÃO 08

Considere o seguinte excerto:

"_ reuniões ocorriam sempre _ segundas-feiras. Maria não sabia o que fazer. Estava doente _ semanas e precisava trabalhar. Dia após dia, a situação se tornava ainda pior. Ela queria voltar _ vida normal."

Assinale a alternativa que preenche as lacunas corretamente.

(A) As; as; há; à.

(B) Às; às; a; à.

(C) As; as; a; a.

(D) Às; às; há; a.

(E) As; às; há; à.

QUESTÃO 09

Assinale a alternativa em que a sentença está pontuada corretamente.

(A) A casa é muito muito grande.

(B) Ele era tímido, eu extrovertida.

(C) As coisas, porém não saíram como foram planejadas.

(D) As atividades foram realizadas no prazo, e serão entregues na próxima semana.

(E) A vizinhança está, desconfiada, segundo o ocorrido.

QUESTÃO 10

Considere as seguintes sentenças:

I. Se ao menos ele tivesse dinheiro…

II. Queria saber se Maria foi à festa no fim de semana.

III. Lamento se o entristeci.

A palavra 'se' em cada uma das sentenças dadas é, respectivamente:

(A) I. conjunção condicional; II. conjunção integrante; III. conjunção condicional.

(B) I. conjunção condicional; II. conjunção integrante. III. conjunção integrante.

(C) I. conjunção integrante; II. conjunção integrante; III. conjunção integrante.

(D) I. conjunção integrante; II. conjunção condicional; III. conjunção condicional.

(E) I. conjunção condicional; II. conjunção condicional; III. conjunção condicional.

MATEMÁTICA E RACIOCÍNIO LÓGICO

QUESTÃO 11

Em relação aos conjuntos numéricos, o conjunto dos números reais, denotado por R pode ser definido como sendo a união entre os conjuntos dos números naturais, inteiros, racionais e irracionais. Ao comparar dois conjuntos, podemos nos deparar com diversas relações.

I - $\mathbb{Q} \subset \mathbb{R}$

II - $(\mathbb{N} \cup \mathbb{Q}) \supset \mathbb{R}$

III - $\mathbb{R} = \mathbb{Z} \cap I$

IV - $\mathbb{R} = \mathbb{Q} \cup I$

Sobre as notações acima é correto que:

(A) I e II são verdadeiras.

(B) I e IV sao falsas.

(C) Apenas IV é verdadeira.

(D) Apenas I é verdadeira.

(E) II e III são falsas.

QUESTÃO 12

Duas ou mais figuras são consideradas semelhantes quando existe proporção entre as medidas dos seus lados. Considere então dois retângulos semelhantes com as seguintes dimensões: (Figura 1: Largura 4,8cm e comprimento 7,2cm), (Figura 2: Largura 10,56cm e comprimento **x**cm). A medida x em metros é:

Figura 1

Figura 2

(A) 0,1672

(B) 0,1598

(C) 0,1584

(D) 0,1436

(E) 0,1328

QUESTÃO 13

Antônio tem certo apreço por jogos de vídeo game. Sua mãe permite que jogue todos os dias depois do colégio, ou seja, das 13h às 18h, aos fins de semana ele joga em um horário diferente, das 08h às 12h. A mãe de Antônio, intrigada quis saber quantas horas em média ele passa diariamente jogando vídeo game, logo chegou a conclusão que essa média M está no seguinte intervalo:

(A) $2h < M < 3h$

(B) $3h < M < 4h$

(C) $4h < M < 5h$

(D) $5h < M < 6h$

(E) $7h < M < 8h$

QUESTÃO 14

Para realizar um serviço 3 operários foram contratados e entregaram a obra em um prazo de 5 dias, trabalhando 8 horas por dia. Se a quantidade de operários fosse aumentada para 7, trabalhando 5 horas por dia, a quantidade de horas trabalhadas ao término do serviço seria aproximadamente:

(A) 7h

(B) 12h

(C) 17h

(C) 22h

(D) 27h

QUESTÃO 15

Em uma situação de empréstimo a juros simples um capital de R$ 30.000,00 com uma taxa de 2,3% a.m. gerou um montante de R$ 54.840,00. Nessas condições o período dessa transação foi de:

(A) Mais de 4 semestres.

(B) Mais de 6 semestres.

(C) Mais de 8 semestres.

(D) Mais de 9 semestres.

(E) Mais de 10 semestres.

QUESTÃO 16

No sistema de coordenadas abaixo estão representadas as retas g e f. Essas retas definem de forma gráfica um sistema linear, e de acordo com as classificações desses sistemas quanto ao número de soluções podemos classificá-lo como:

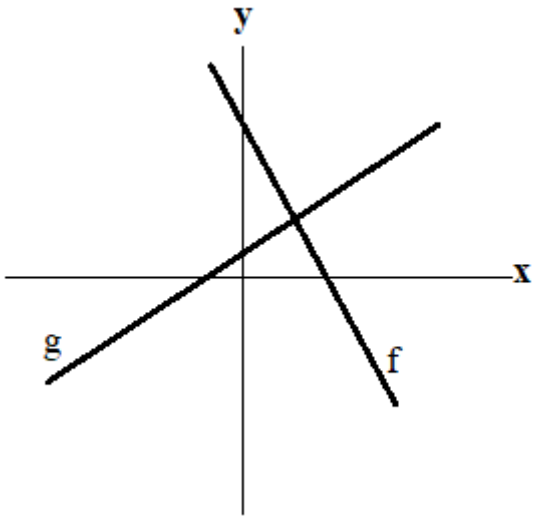

(A) SPI (Sistema possível e indeterminado).

(B) SC (Sistema coincidente).

(C) SI (Sistema impossível).

(D) SPD (Sistema possível e determinado).

(E) SO (Sistema oblíquo).

QUESTÃO 17

Sobre o sólido abaixo sabe-se que seu volume é igual a 540 cm³ e que o diâmetro da base vale 12 cm. Logo a altura do sólido vale:

(Considere $\pi = 3$)

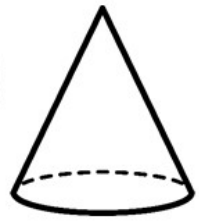

(A) 9 cm

(B) 11 cm

(C) 13 cm

(D) 15 cm

(E) 17 cm

QUESTÃO 18

Juliana pretende diminuir seus gastos mensais em 20% devido a um planejamento futuro onde precisará de parte de seu ordenado. Suas despesas são controladas, de forma que é possível ver o gráfico que as representa mês a mês.

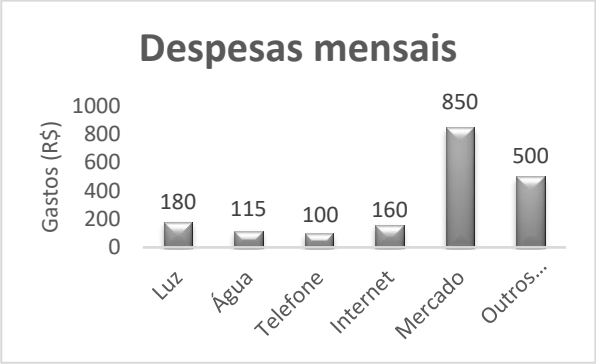

Para conseguir atingir seu objetivo a despesa mensal deverá estar próxima de:

(A) R$ 1.520,00

(B) R$ 1.525,00

(C) R$ 1.530,00

(D) R$ 1.535,00

(E) R$ 1.540,00

QUESTÃO 19

No esquema abaixo temos a representação de dois sólidos geométricos, um prisma reto de base quadrada e um cilindro, cujas medidas estão indicadas em centímetros.

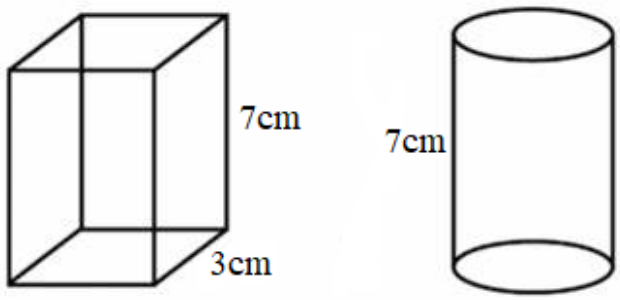

Sabendo que o volume dos dois sólidos são iguais, e adotando a medida de $\pi = 3$ a medida do diâmetro do cilindro é:

(A) 3,5 cm

(B) $\sqrt{3}$ cm

(C) $2 + \sqrt{3}$ cm

(D) $2\sqrt{3}$ cm

(E) $2 - \sqrt{3}$cm

QUESTÃO 20

O fornecimento de água aos funcionários em uma empresa é feito de forma usual, ou seja, em galões de 20 litros acoplados a um bebedouro. Visando a economia em gastos na empresa, a equipe administrativa resolveu avaliar a quantidade de água consumida, e para base de cálculo foi usado o copo de 300 ml. A intenção inicial era descobrir a porcentagem de água consumida em relação ao total fornecido mensalmente, mas para isso era preciso saber quanto um copo representava em relação a um galão de água. Logo a porcentagem do copo encontrada foi de:

(A) 0,015 %

(B) 0,15 %

(C) 1 %

(D) 1,5 %

(E) 15 %

NOÇÕES DE INFORMÁTICA

QUESTÃO 21

Sobre o MS Windows 7, assinale a alternativa que apresenta uma sequência correta de comandos para excluir um arquivo.

(A) Selecione o arquivo > pressione “F8”

(B) Selecione o arquivo > pressione “Shift”

(C) Selecione o arquivo > pressione “Delete”

(D) Selecione o arquivo > pressione “Tab”

(E) Selecione o arquivo > pressione “Alt Gr”

QUESTÃO 22

Sobre o MS PowerPoint 2010, considere os itens a seguir:

I – Na guia “Revisão” não é possível verificar anotações e comentários feitos na apresentação, além de verificar a ortografia da apresentação.

II – Não é possível inserir “Clip-Art” no MS PowerPoint 2010.

III – É possível inserir formas ou imagens através da ferramenta “SmartArt” no MS PowerPoint 2010.

IV – Através do slide mestre é possível alterar o estilo e formatação de todos os demais slides da apresentação de uma só vez.

V – O recurso “Testar Intervalos” se encontra na guia “Apresentação de Slides”, no conjunto “Configurar”.

Assinale a alternativa que apresenta apenas os itens **VERDADEIROS**.

(A) Apenas os itens I, III e IV são verdadeiros.

(B) Apenas os itens I, II, III e V são verdadeiros.

(C) Apenas os itens II, IV e V são verdadeiros.

(D) Apenas os itens III e V são verdadeiros.

(E) Apenas os itens IV e V são verdadeiros.

QUESTÃO 23

Sobre o MS Word 2016, assinale a alternativa que apresenta corretamente a combinação de teclas (atalho) utilizada para abrir a janela de configuração de impressão.

(A) Ctrl + P

(B) Alt + F4

(C) Ctrl + V

(D) Shift + P

(E) Alt + P

QUESTÃO 24

Sobre o MS Windows 7, considere os itens a seguir:

I – Os “Gadgets” no MS Windows 7 ficam presos na barra lateral não permitindo o usuário redimensionar ou movê-los.

II – A “Barra de Alternância de Tarefas” do MS Windows 7 não é interativa.

III – A “Central de Ações” do Windows 7 fornece alertas e notificações de segurança, manutenção e solução de problemas no MS Windows 7.

IV – O Microsoft Windows 7 reconhece o arquivo por sua extensão.

V – O “Bloco de Notas” é um aplicativo de criação, visualização e edição de texto simples.

Assinale a alternativa que apresenta apenas os itens **FALSOS**.

(A) Apenas os itens III e IV são falsos.

(B) Apenas os itens II, III e V são falsos.

(C) Apenas os itens II, IV e V são falsos.

(D) Apenas os itens I e II são falsos.

(E) Apenas os itens III e I são falsos.

QUESTÃO 25

Sobre o MS Windows 7, assinale a alternativa que apresenta uma sequência correta de comandos para desligar o computador.

(A) "Iniciar" > "Desligar" > "Ok".

(B) "Iniciar" > "Desligar" > "Reiniciar".

(C) "Iniciar" > "Desligar" > "Opções de Entrada".

(D) "Iniciar" > "Painel de Controle" > "Desligar".

(E) "Iniciar" > "Segurança" > "Desligar".

CONHECIMENTOS ESPECÍFICOS

QUESTÃO 26

A decisão sanitária para a carcaça e as vísceras de um bovino que apresente abcessos múltiplos no fígado, sem repercussão no seu estado geral, é:

(A) A carcaça e as demais vísceras devem ser destinadas ao aproveitamento condicional pelo calor, após a condenação do fígado.

(B) A carcaça e as vísceram podem ser destinadas ao consumo em natureza, após a condenação do fígado.

(C) A carcaça pode ser destinada ao consumo em natureza enquanto as vísceras devem ser condenadas.

(D) A carcaça deve ser destinada ao aproveitamento condicional pelo uso da esterilização pelo calor e as vísceras condenadas.

(E) A carcaça deve ser destinada ao aproveitamento condicional pelo frio após condenação das vísceras.

QUESTÃO 27

Doença infecciosa que acomete cães e gatos, causado por uma levedura e está associada a duas condições clínicas: uma dermatose pruriginosa ou uma otite externa. O causador desta doença chama-se:

(A) *Candida albicans*.

(B) *Microsporum canis*.

(C) *Histoplasma capsulatum*.

(D) *Isospora neorivolta*.

(E) *Malassezia pachydermatis*

QUESTÃO 28

Os efeitos protetores do sistema complemento vão além da destruição microbiana mediada por complexos terminais. Um destes efeitos é:

(A) Um aumento da coagulação do sangue.

(B) A redução da inflamação.

(C) A inibição da quimiotaxia de neutrófilos por meio da C3e.

(D) A interação de C3d e linfócitos T quando este ligar-se a algum antígeno.

(E) Aumento da quimiotaxia de linfócitos T por meio da C3a.

QUESTÃO 29

Sobre a dinâmica folicular em bovinos, leia a assertiva abaixo e em seguida assinale a alternativa que complete corretamente as lacunas:

De cada onda de crescimento folicular, um único folículo “dominante” continua a crescer, enquanto suprime _____ de folículos maiores que 4 mm. O crescimento de folículos com diâmetros superiores a 4 mm depende do ____, mas os folículos antrais maiores (de 7 a 9 mm de diâmetro) transferem suas necessidades gonadotróficas para o ____. A manutenção e a regressão do folículo dominante estão associadas a mudanças na _____ e no LH.

Fonte: Hafez & Hafez (2004, p. 160).

(A) a atresia; estrógeno; FSH; onda folicular.

(B) o desenvolvimento; GnRH; FSH; ovulação.

(C) o desaparecimento; estradiol; GnRH; curva folicular.

(D) o crescimento; FSH; LH; progesterona.

(E) o aparecimento; ovário; útero; prostaglandina.

QUESTÃO 30

Equivale a efeito, probabilidade de ocorrência de patologia em uma dada população, expresso pelo indicador paradigmático de incidência. Este é o conceito epidemiológico de:

(A) Taxa de morbidade.

(B) Coeficiente de probabilidade.

(C) Coeficiente de incidência.

(D) Risco.

(E) Taxa de prevalência.

QUESTÃO 31

Associe o parasita (primeira coluna) com seu respectivo (s) hospedeiro (s) (definitivo quando couber) (segunda coluna) e em seguida assinale a alternativa que contenha a sequência CORRETA:

(1) *Gasterophilus nasalis*

(2) *Tritrichomonas* spp

(3) *Sarcocystis cruzi*

(4) *Moniezia expansa*

(5) *Strongyloides stercoralis*

(6) *Stephanurus dentatus*

( ) cães e bovinos

( ) ovinos e caprinos

( ) Equino

( ) Suínos e, raramente, bovinos.

( ) humanos, cães e gatos

( ) Bovino

(A) 3 – 4 – 1 – 6 – 5 – 2.

(B) 2 – 3 – 6 – 1 – 4 – 5.

(C) 4 – 1 – 2 – 3 – 6 – 5.

(D) 5 – 2 – 3 – 4 – 1 – 6.

(E) 1 – 5 – 4 – 2 – 3 - 6.

QUESTÃO 32

É um eficaz relaxante muscular, comumente utilizado com essa finalidade em equinos e, com menos frequência, em cães, bovinos e suínos. Seu mecanismo de ação não está completamente elucidado; acredita-se que atue como agonista glicinérgico:

(A) Xilazina.

(B) Medetomidina.

(C) Levomepromazina.

(D) Diazepam.

(E) Guaifenesina.

QUESTÃO 33

O pH final da urina é determinado pelo?:

(A) Ramo espesso ascedente da Alça de Henle.

(B) Ducto coletor.

(C) Túbulo contorcido proximal.

(D) Túbulo contorcido distal.

(E) Ramo descendente da Alça de Henle.

QUESTÃO 34

Os acidentes causados por escorpiões podem trazer sérios problemas para o paciente. Pensando na prevenção deste sinantrópico, assinale a alternativa CORRETA quanto às medidas preventivas para evitar a proliferação de escorpiões:

(A) Vedar muito bem potes de alimentos.

(B) Não deixar água parada exposta.

(C) Rebocar paredes e muros.

(D) Vedar caixas d’águas.

(E) Não jogar nenhum produto sobre o escorpião, como álcool, querosene, água ou inseticida; porque neste caso eles podem atacar.

QUESTÃO 35

Analise as assertivas julgando-as em verdadeiras (V) ou falsas (F) e depois assinale a alternativa que contenha a sequência CORRETA:

( ) Uma das sequelas mais importantes da intoxicação alimentar por *Campylobacter jejuni* é o desenvolvimento da Síndrome de Guillain-Barré.

( ) A maior parte das infecções humanas por *Salmonella* spp estão relacionadas ao consumo de carnes e produtos lácteos.

( ) A *Escherichia coli* entero-hemorrágica é a causadora da doença conhecida como diarreia dos viajantes.

( ) A *Listeria monocytogenes* é um importante patógeno causador de doença transmitida por alimentos. O resfriamento do alimento a 3°C é uma medida eficaz para impedir a multiplicação do agente no alimento.

(A) F – F – V – V.

(B) V – F – V - F.

(C) F – V – F – V.

(D) V – F – F – V.

(E) V – V – F – F.

QUESTÃO 36

É uma zoonose em que os humanos se contaminam pela inalação de aerossóis, formados a partir da urina, fezes e saliva de roedores silvestres:

(A) Leptospirose.

(B) Doença de Lyme.

(C) Hantavirose.

(D) Rotavirose.

(E) Febre maculosa.

QUESTÃO 37

Sobre o manejo da população de cães em áreas urbanas, analise as assertivas a seguir e assinale a alternativa CORRETA:

I – Há evidências de que a remoção de cães tem apresentado impacto significativo na população de cães e na disseminação de raiva canina.

PORQUE

II - O raciocínio é reduzir o fluxo da população canina e o número de cães suscetíveis à raiva, através de castração e vacinação.

(A) As assertivas I e II estão corretas e a II é uma explicação da assertiva I.

(B) A assertiva I está incorreta e a assertiva II está correta.

(C) As assertivas I e II estão corretas, mas a assertiva II não é uma justificativa da I.

(D) A assertiva I está correta e a assertiva II está incorreta.

(E) As assertivas I e II estão incorretas.

QUESTÃO 38

Em bioestatística, a realização que ocupa a posição central de uma série (n) de observações, quando estão ordenadas em ordem crescente (Rol) é chamada de:

(A) Média aritmética.

(B) Média ponderada.

(C) Média Harmônica.

(D) Mediana.

(E) Moda.

QUESTÃO 39

Sobre a terminação de bovinos de corte é CORRETO afirmar que:

(A) Nessa fase, a eficiência alimentar do animal é reduzida, se comparada às fases de cria e recria.

(B) A deposição de gordura na carcaça é importante para aumentar o rendimento de carcaça dos animais.

(C) A terminação em sistema de semi-confinamento requer um bom espaço de pastagem, pois os animais irão ficar no mesmo pasto durante um período de 120 a 150 dias.

(D) Os animais terminados em semi-confinamento recebem suplementação proteíco-energética na proporção de 0,1 a 0,2% do peso vivo.

E) Os cochos devem ser localizados na parte mais baixa do piquete para facilitar o escoamento da chuva.

QUESTÃO 40

Os crocodilianos são considerados predadores oportunistas, podendo alimentar-se de qualquer animal vivo, incluindo os de mesma espécies, mas do ponto de vista comportamental, não é necessário fornecer alimentos vivos a animais em cativeiro. Os animais adultos alojados em cativeiro, durante o verão, devem ser alimentos com qual frequência?

(A) Duas vezes ao dia.

(B) Uma vez ao dia.

(C) A cada dois dias.

(D) A cada três dias..

(E) Uma vez por semana.

QUESTÃO 41

Um grupo de detergente que é utilizado em estabelecimentos produtores de alimentos de origem animal para remover os resíduos gordurosos e proteícos das superfícies, além de ter propriedades germicidas é o:

(A) Detergente alcalino.

(B) Detergente ácido.

(C) Detergente tensoativo não iônico.

(D) Detergente anfótero.

(E) Detergente tensoativo iônico.

QUESTÃO 42

No Estado de São Paulo, quando há um caso confirmado de Mormo, é CORRETO afirmar que:

(A) A Coordenadoria de Defesa Agropecuária deverá notificar as autoridade locais de saúde pública em até 48 horas.

(B) A Coordenadoria de Defesa Agropecuária deve realizar investigação epidemiológica da movimentação de animais no estabelecimento nos últimos 90 dias.

(C) Ao produtor, cabe indenização de acordo com o estabelecido pela Coordenadoria de Defesa Agropecuária.

(D) O animal positivo para Mormo deve ser eutanasiado em até 15 dias após a notificação ao proprietário do animal, no estabelecimento em que se encontra.

(E) Após o sacrifício do animal confirmado, o produtor deverá realizar novo exame em todos animais da propriedade, sendo a coleta realizada por médico veterinário habilitado.

QUESTÃO 43

O padrão microbiológico aceitável (M) de Aeróbios Mesófilos para miúdos resfriados de frangos é:

(A) Ausência em 25g.

(B) 5×10^6.

(C) Menor que 10.

(D) 10^2.

(E) 4×10^4.

QUESTÃO 44

A redução no débito cardíaco em razão da falência cardíaca reduz a perfusão em alguns tecidos. Frente a essa situação, há ativação do sistema renina-angiotensina-aldosterona. O órgão responsável por esta ativação é:

(A) Pulmão

(B) Fígado.

(C) Pulmão.

(D) Coração.

(E) Rim.

QUESTÃO 45

A ocorrência de enterite hemorrágica causada por uma bactéria do gênero *Clostridium* em bezerros, potros, leitões e cordeiros neonatos é mundial. Em outras espécies, inclusive em humanos e raramente em aves, o microrganismo também pode causar enterite necrótica. Trata-se do:

(A) *Clostridium septicum*.

(B) *Clostridium sordelli*.

(C) *Clostridium perfringens* tipo C.

(D) *Clostridium novyi*.

(E) *Clostridium haemolyticum*.

QUESTÃO 46

A castração precoce (6 a 16 semanas) tem sido recomendada em pequenos animais, entretanto alguns fármacos devem ser evitados nestes pacientes, como:

(A) Acepromazina.

(B) Propofol.

(C) Quetamina.

(D) Isoflurano.

(E) Atropina.

QUESTÃO 47

Para o tratamento da dirofilariose em cães é indicado o uso de:

(A) Pirantel associado ao praziquantel.

(B) Febantel associado a Cefalexina.

(C) Moxidectina associada a doxiclina.

(D) Ivermectina associada a Abamectina.

(E) Eprinomectina associada ao Praziquantel.

QUESTÃO 48

Sobre a Tuberculose em Bovinos é CORRETO afirmar que:

(A) A tuberculose é uma doença aguda debilitante em bovinos e bubalinos, normalmente sintomática em sua fase inicial.

(B) Os casos confirmados devem ser devidamente identificados com marcação de um V na face, isolados, retirados da produção leiteira e, em no máximo 30 dias do diagnóstico, ser submetidos à eutanásia na propriedade ou abate em estabelecimento de inspeção.

(C) A forma direta de transmissão da tuberculose bovina ocorre por meio do : leite, água, alimentos e fômites contaminados..

(D) Os testes de rotina para o diagnóstico da tuberculose são o teste cervical simples (TCS), o teste da prega caudal (TPC) e o teste cervical comparativo (TCC).

(E) A detecção de casos clínicos é muito comum, havendo predomínio de manifestações pouco específicas.

QUESTÃO 49

Ao realizar uma necropsia, a presença de áreas amareladas ou esverdeadas no músculo esquelético, muitas vezes mostrando trajeto linear cercado por tecido muscular normal, são indicativas de:

(A) Carbúnculo sintomático.

(B) Injeção intramuscular de medicamentos.

(C) *Rigor mortis*.

(D) Hipertermia maligna.

(E) Esteatose muscular.

QUESTÃO 50

Em um caso suspeito de intoxicação, ao encontrar o animal já morto, devem ser coletadas as seguintes amostras, EXCETO:

(A) Fígado.

(B) Rins.

(C) Pulmão.

(D) Tecido adiposo.

(E) Encéfalo.