METROCAPITAL
Soluções

PREFEITURA MUNICIPAL DE NOVA ODESSA/SP

CONCURSO PÚBLICO 01/2023

PSICOPEDAGOGO

CADERNO DE QUESTÕES

PROVA OBJETIVA

Leia atentamente as instruções abaixo

1. PROVA E FOLHA DE RESPOSTAS

Além deste Caderno de Prova, contendo 50 (cinquenta) questões objetivas, você receberá do Fiscal de Sala:

• 01 (uma) Folha de Respostas destinada às respostas das questões objetivas. Confira se seus dados estão corretos.

2. TEMPO

• 03 (três) horas é o tempo disponível para realização da prova, já incluído o tempo para marcação da Folha de Respostas da prova objetiva;

• **01 (uma) hora** após o início da prova é possível, retirar-se da sala levando o caderno de prova;

3. INFORMAÇÕES GERAIS

• As questões objetivas têm 05 (cinco) alternativas de resposta (A, B, C, D, E) e somente **uma** delas está correta;

• Verifique se seu caderno está completo, sem repetição de questões ou falhas. Caso contrário, informe imediatamente o Fiscal da Sala, para que sejam tomadas as devidas providências;

• Confira seus dados pessoais na Folha de Respostas, especialmente nome, número de inscrição e documento de identidade e leia atentamente as instruções para preenchimento;

• O preenchimento das respostas da prova objetiva é de sua responsabilidade e não será permitida a troca de Folha de Respostas em caso de erro de marcação pelo candidato;

• Marque, na folha de respostas, com caneta de tinta azul ou preta, a letra correspondente à alternativa que você escolheu.

• Reserve tempo suficiente para o preenchimento de suas respostas. Para fins de avaliação, serão levadas em consideração apenas as marcações realizadas na Folha de Respostas da prova objetiva, não sendo permitido anotar informações relativas às respostas em qualquer outro meio que não seja o caderno de prova;

• Ao se retirar, entregue a Folha de Respostas preenchida e assinada ao Fiscal de Sala.

SERÁ ELIMINADO do presente certame o candidato que:

a) for surpreendido, durante as provas, em qualquer tipo de comunicação com outro candidato;

b) portar ou usar, qualquer tipo de aparelho eletrônico (calculadoras, bips/pagers, câmeras fotográficas, filmadoras, telefones celulares, smartphones, tablets, relógios, walkmans, MP3 players, fones de ouvido, agendas eletrônicas, notebooks, palmtops ou qualquer outro tipo de computador portátil, receptores ou gravadores) seja na sala de prova, sanitários, pátios ou qualquer outra dependência do local de prova;

c) se ausentar da sala em que se realizam as provas levando consigo o Caderno de Questões e/ou a Folha de Respostas;

d) se recusar a entregar a Folha de Respostas, quando terminar o tempo estabelecido;

e) não assinar a Lista de Presença e/ou a Folha de Respostas.

LÍNGUA PORTUGUESA
TEXTO

O ator

O homem chega em casa, abre a porta e é recebido pela mulher e os dois filhos, alegremente. Distribui beijos entre todos, pergunta o que há para jantar e dirige-se para o seu quarto. Vai tomar um banho, trocar de roupa e preparar-se para algumas horas de sossego na frente da televisão antes de dormir. Quando está abrindo a porta do seu quarto, ouve uma voz que grita: - Corta! O homem olha em volta, atônito. Descobre que sua casa não é uma casa, é um cenário. Vem alguém e tira o jornal e a pasta das suas mãos. Uma mulher vem ver se a sua maquiagem está bem e põe um pouco de pó no seu nariz. Aproxima-se um homem com um *script* na mão dizendo que ele errou uma das falas na hora de beijar as crianças.
- O que é isso? - pergunta o homem. - Quem são vocês? O que estão fazendo dentro da minha casa? Que luzes são essas?
- O que, enlouqueceu? - pergunta o diretor. - Vamos ter que repetir a cena. Eu sei que você está cansado, mas...
- Estou cansado, sim senhor. Quero tomar meu banho e botar meu pijama. Saiam da minha casa. Não sei quem são vocês, mas saiam todos! Saiam!
O diretor fica parado de boca aberta. Toda a equipe fica em silêncio, olhando para o ator. Finalmente o diretor levanta a mão e diz:
- Tudo bem, pessoal. Deve ser estafa. Vamos parar um pouquinho e...
- Estafa coisa nenhuma! Estou na minha casa, com a minha... A minha família! O que vocês fizeram com ela? Minha mulher! Os meus filhos!
O homem sai correndo entre os fios e os refletores, à procura da família. O diretor e um assistente tentam segurá-lo. E então ouve-se uma voz que grita: - Corta! Aproxima-se outro homem com um *script* na mão. Descobre que o cenário, na verdade, é um cenário. O homem com um *script* na mão diz:
- Está bom, mas acho que você precisa ser mais convincente.
- Que-quem é você?
- Como, quem sou eu? Eu sou o diretor. Vamos refazer esta cena. Você tem que transmitir melhor o desespero do personagem. Ele chega em casa e descobre que sua casa não é uma casa, é um cenário. Descobre que está no meio de um filme. Não entende nada.
- Eu não entendo...
- Fica desconcertado. Não sabe se enlouqueceu ou não.
- Eu devo estar louco. Isto não pode estar acontecendo. Onde está minha mulher? Os meus filhos? A minha casa?
- Assim está melhor. Mas espere até começarmos a rodar. Volte para a sua marca. Atenção, luzes...
- Mas que marca? Eu não sou personagem nenhum. Eu sou eu! Ninguém me dirige. Eu estou na minha própria casa, dizendo as minhas próprias falas...
- Boa, boa. Você está fugindo um pouco do *script*, mas está bom.
- Que *script*? Não tem *script* nenhum. Eu digo o que quiser. Isto não é um filme. E mais, se é um filme, é uma porcaria de filme. Isto é simbolismo, ultrapassado. Essa de que o mundo é um palco, que tudo foi predeterminado, que não somos mais do que atores... Porcaria!
- Boa, boa. Está convincente. Mas espere começar a filmar. Atenção...
O homem agarra o diretor pela frente da camisa.
- Você não vai filmar nada! Está ouvindo? Nada! Saia da minha casa.
O diretor tenta livrar-se. Os dois rolam pelo chão. Nisto ouve-se uma voz que grita:
- Corta!

Luís Fernando Veríssimo

QUESTÃO 01

O humor no texto 'O ator', de Luís Fernando Veríssimo, é provocado:

(A) pela repetição de uma situação inacreditável que envolve o personagem principal.

(B) por brigas em um *set* de filmagem entre o diretor e um ator.

(C) pela atitude da equipe do *set* de filmagem.

(D) por um *script* mal feito.

(E) pela atuação ruim do personagem principal no filme.

QUESTÃO 02

Considere o trecho: "O diretor e um assistente tentam segurá-lo." O pronome 'lo', em 'segurá-lo', se refere:

(A) aos fios.

(B) aos refletores.

(C) ao homem que sai correndo.

(D) ao homem com um script na mão.

(E) ao cenário.

QUESTÃO 03

É sinônimo da palavra ‘estafa’:

(A) estufa.

(B) animação.

(C) fadiga.

(D) pressa.

(E) raiva.

QUESTÃO 04

Considere o trecho: "O homem olha em volta, atônito. Descobre que sua casa não é uma casa, é um cenário. Vem alguém e tira o jornal e a pasta das suas mãos. Uma mulher vem ver se a sua maquiagem está bem e põe um pouco de pó no seu nariz." Os pronomes possessivos em "sua maquiagem" e "seu nariz":

(A) indicam uma posse do homem e uma da mulher, respectivamente.

(B) são ambíguos, mas a ambiguidade é resolvida pelo contexto.

(C) são ambíguos, e não é possível saber a quem se referem.

(D) indicam posses de um referente diferente daquele de "sua casa" e "suas mãos".

(E) indicam uma posse da mulher e uma do homem, respectivamente.

QUESTÃO 05

No trecho ”Finalmente o diretor levanta a mão e diz: – Tudo bem, pessoal. Deve ser estafa”, a palavra “pessoal”, separada por vírgula do restante da frase, corresponde a um:

(A) adjunto adverbial.

(B) adjunto adnominal.

(C) sujeito expletivo.

(D) vocativo.

(E) agente da passiva.

QUESTÃO 06

Considere a seguinte sentença: “Não sabe se enlouqueceu ou não.”

Em relação à classe gramatical, as palavras "não", "se" e "ou" são, respectivamente:

(A) substantivo, conjunção, conjunção.

(B) advérbio, preposição, conjunção.

(C) advérbio, conjunção, preposição.

(D) advérbio, conjunção, conjunção.

(E) substantivo, preposição, preposição.

QUESTÃO 07

Observe as seguintes sentenças:

I. Eles se beijaram.

II. Mário suicidou-se.

III. Vende-se carro.

A palavra ‘se’ em cada uma das sentenças dadas é, respectivamente:

(A) I. pronome reflexivo; II. partícula integrante de verbo pronominal; III. partícula apassivadora.

(B) I. pronome reflexivo; II. pronome reflexivo; III. partícula apassivadora.

(C) I. conjunção; II. partícula integrante de verbo pronominal; III. partícula expletiva.

(D) I. partícula expletiva; II. partícula expletiva; III. partícula integrante de verbo pronominal.

(E) I. partícula apassivadora; II. partícula apassivadora; III. pronome reflexivo.

QUESTÃO 08

Considere o seguinte excerto:

"_ reuniões ocorriam sempre _ segundas-feiras. Maria não sabia o que fazer. Estava doente _ semanas e precisava trabalhar. Dia após dia, a situação se tornava ainda pior. Ela queria voltar _ vida normal."

Assinale a alternativa que preenche as lacunas corretamente.

(A) As; as; há; à.

(B) Às; às; a; à.

(C) As; as; a; a.

(D) Às; às; há; a.

(E) As; às; há; à.

QUESTÃO 09

Assinale a alternativa em que a sentença está pontuada corretamente.

(A) A casa é muito muito grande.

(B) Ele era tímido, eu extrovertida.

(C) As coisas, porém não saíram como foram planejadas.

(D) As atividades foram realizadas no prazo, e serão entregues na próxima semana.

(E) A vizinhança está, desconfiada, segundo o ocorrido.

QUESTÃO 10

Considere as seguintes sentenças:

I. Se ao menos ele tivesse dinheiro…

II. Queria saber se Maria foi à festa no fim de semana.

III. Lamento se o entristeci.

A palavra 'se' em cada uma das sentenças dadas é, respectivamente:

(A) I. conjunção condicional; II. conjunção integrante; III. conjunção condicional.

(B) I. conjunção condicional; II. conjunção integrante. III. conjunção integrante.

(C) I. conjunção integrante; II. conjunção integrante; III. conjunção integrante.

(D) I. conjunção integrante; II. conjunção condicional; III. conjunção condicional.

(E) I. conjunção condicional; II. conjunção condicional; III. conjunção condicional.

MATEMÁTICA E RACIOCÍNIO LÓGICO

QUESTÃO 11

Em relação aos conjuntos numéricos, o conjunto dos números reais, denotado por R pode ser definido como sendo a união entre os conjuntos dos números naturais, inteiros, racionais e irracionais. Ao comparar dois conjuntos, podemos nos deparar com diversas relações.

I - $\mathbb{Q} \subset \mathbb{R}$

II - $(\mathbb{N} \cup \mathbb{Q}) \supset \mathbb{R}$

III - $\mathbb{R} = \mathbb{Z} \cap I$

IV - $\mathbb{R} = \mathbb{Q} \cup I$

Sobre as notações acima é correto que:

(A) I e II são verdadeiras.

(B) I e IV sao falsas.

(C) Apenas IV é verdadeira.

(D) Apenas I é verdadeira.

(E) II e III são falsas.

QUESTÃO 12

Duas ou mais figuras são consideradas semelhantes quando existe proporção entre as medidas dos seus lados. Considere então dois retângulos semelhantes com as seguintes dimensões: (Figura 1: Largura 4,8cm e comprimento 7,2cm), (Figura 2: Largura 10,56cm e comprimento **x**cm). A medida x em metros é:

Figura 1

Figura 2

(A) 0,1672

(B) 0,1598

(C) 0,1584

(D) 0,1436

(E) 0,1328

QUESTÃO 13

Antônio tem certo apreço por jogos de vídeo game. Sua mãe permite que jogue todos os dias depois do colégio, ou seja, das 13h às 18h, aos fins de semana ele joga em um horário diferente, das 08h às 12h. A mãe de Antônio, intrigada quis saber quantas horas em média ele passa diariamente jogando vídeo game, logo chegou a conclusão que essa média M está no seguinte intervalo:

(A) $2h < M < 3h$

(B) $3h < M < 4h$

(C) $4h < M < 5h$

(D) $5h < M < 6h$

(E) $7h < M < 8h$

QUESTÃO 14

Para realizar um serviço 3 operários foram contratados e entregaram a obra em um prazo de 5 dias, trabalhando 8 horas por dia. Se a quantidade de operários fosse aumentada para 7, trabalhando 5 horas por dia, a quantidade de horas trabalhadas ao término do serviço seria aproximadamente:

(A) 7h

(B) 12h

(C) 17h

(C) 22h

(D) 27h

QUESTÃO 15

Em uma situação de empréstimo a juros simples um capital de R$ 30.000,00 com uma taxa de 2,3% a.m. gerou um montante de R$ 54.840,00. Nessas condições o período dessa transação foi de:

(A) Mais de 4 semestres.

(B) Mais de 6 semestres.

(C) Mais de 8 semestres.

(D) Mais de 9 semestres.

(E) Mais de 10 semestres.

QUESTÃO 16

No sistema de coordenadas abaixo estão representadas as retas g e f. Essas retas definem de forma gráfica um sistema linear, e de acordo com as classificações desses sistemas quanto ao número de soluções podemos classificá-lo como:

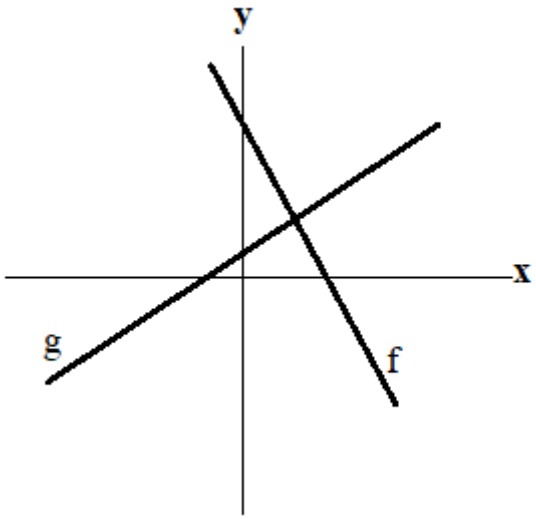

(A) SPI (Sistema possível e indeterminado).

(B) SC (Sistema coincidente).

(C) SI (Sistema impossível).

(D) SPD (Sistema possível e determinado).

(E) SO (Sistema oblíquo).

QUESTÃO 17

Sobre o sólido abaixo sabe-se que seu volume é igual a 540 cm³ e que o diâmetro da base vale 12 cm. Logo a altura do sólido vale:

(Considere $\pi = 3$)

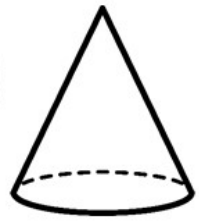

(A) 9 cm

(B) 11 cm

(C) 13 cm

(D) 15 cm

(E) 17 cm

QUESTÃO 18

Juliana pretende diminuir seus gastos mensais em 20% devido a um planejamento futuro onde precisará de parte de seu ordenado. Suas despesas são controladas, de forma que é possível ver o gráfico que as representa mês a mês.

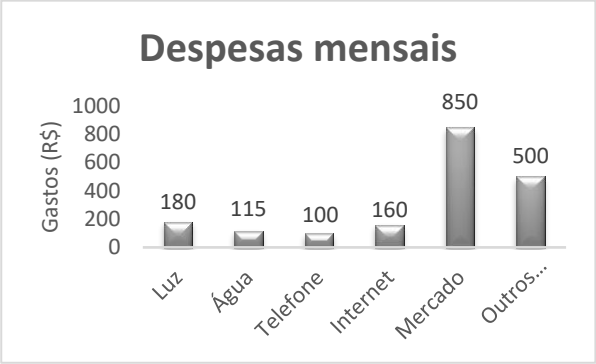

Para conseguir atingir seu objetivo a despesa mensal deverá estar próxima de:

(A) R$ 1.520,00

(B) R$ 1.525,00

(C) R$ 1.530,00

(D) R$ 1.535,00

(E) R$ 1.540,00

QUESTÃO 19

No esquema abaixo temos a representação de dois sólidos geométricos, um prisma reto de base quadrada e um cilindro, cujas medidas estão indicadas em centímetros.

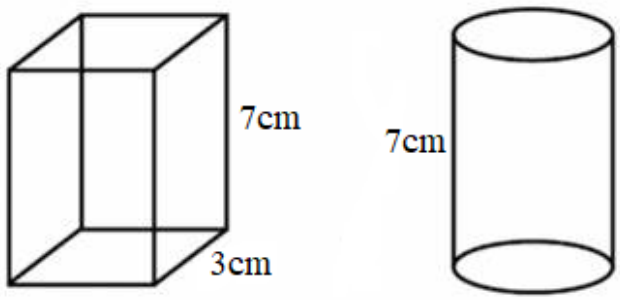

Sabendo que o volume dos dois sólidos são iguais, e adotando a medida de $\pi = 3$ a medida do diâmetro do cilindro é:

(A) 3,5 cm

(B) $\sqrt{3}$ cm

(C) $2 + \sqrt{3}$ cm

(D) $2\sqrt{3}$ cm

(E) $2 - \sqrt{3}$cm

QUESTÃO 20

O fornecimento de água aos funcionários em uma empresa é feito de forma usual, ou seja, em galões de 20 litros acoplados a um bebedouro. Visando a economia em gastos na empresa, a equipe administrativa resolveu avaliar a quantidade de água consumida, e para base de cálculo foi usado o copo de 300 ml. A intenção inicial era descobrir a porcentagem de água consumida em relação ao total fornecido mensalmente, mas para isso era preciso saber quanto um copo representava em relação a um galão de água. Logo a porcentagem do copo encontrada foi de:

(A) 0,015 %

(B) 0,15 %

(C) 1 %

(D) 1,5 %

(E) 15 %

NOÇÕES DE INFORMÁTICA

QUESTÃO 21

Sobre o MS Windows 7, assinale a alternativa que apresenta uma sequência correta de comandos para excluir um arquivo.

(A) Selecione o arquivo > pressione “F8”

(B) Selecione o arquivo > pressione “Shift”

(C) Selecione o arquivo > pressione “Delete”

(D) Selecione o arquivo > pressione “Tab”

(E) Selecione o arquivo > pressione “Alt Gr”

QUESTÃO 22

Sobre o MS PowerPoint 2010, considere os itens a seguir:

I – Na guia “Revisão” não é possível verificar anotações e comentários feitos na apresentação, além de verificar a ortografia da apresentação.

II – Não é possível inserir “Clip-Art” no MS PowerPoint 2010.

III – É possível inserir formas ou imagens através da ferramenta “SmartArt” no MS PowerPoint 2010.

IV – Através do slide mestre é possível alterar o estilo e formatação de todos os demais slides da apresentação de uma só vez.

V – O recurso “Testar Intervalos” se encontra na guia “Apresentação de Slides”, no conjunto “Configurar”.

Assinale a alternativa que apresenta apenas os itens **VERDADEIROS**.

(A) Apenas os itens I, III e IV são verdadeiros.

(B) Apenas os itens I, II, III e V são verdadeiros.

(C) Apenas os itens II, IV e V são verdadeiros.

(D) Apenas os itens III e V são verdadeiros.

(E) Apenas os itens IV e V são verdadeiros.

QUESTÃO 23

Sobre o MS Word 2016, assinale a alternativa que apresenta corretamente a combinação de teclas (atalho) utilizada para abrir a janela de configuração de impressão.

(A) Ctrl + P

(B) Alt + F4

(C) Ctrl + V

(D) Shift + P

(E) Alt + P

QUESTÃO 24

Sobre o MS Windows 7, considere os itens a seguir:

I – Os “Gadgets” no MS Windows 7 ficam presos na barra lateral não permitindo o usuário redimensionar ou movê-los.

II – A “Barra de Alternância de Tarefas” do MS Windows 7 não é interativa.

III – A “Central de Ações” do Windows 7 fornece alertas e notificações de segurança, manutenção e solução de problemas no MS Windows 7.

IV – O Microsoft Windows 7 reconhece o arquivo por sua extensão.

V – O “Bloco de Notas” é um aplicativo de criação, visualização e edição de texto simples.

Assinale a alternativa que apresenta apenas os itens **FALSOS**.

(A) Apenas os itens III e IV são falsos.

(B) Apenas os itens II, III e V são falsos.

(C) Apenas os itens II, IV e V são falsos.

(D) Apenas os itens I e II são falsos.

(E) Apenas os itens III e I são falsos.

QUESTÃO 25

Sobre o MS Windows 7, assinale a alternativa que apresenta uma sequência correta de comandos para desligar o computador.

(A) "Iniciar" > "Desligar" > "Ok".

(B) "Iniciar" > "Desligar" > "Reiniciar".

(C) "Iniciar" > "Desligar" > "Opções de Entrada".

(D) "Iniciar" > "Painel de Controle" > "Desligar".

(E) "Iniciar" > "Segurança" > "Desligar".

CONHECIMENTOS ESPECÍFICOS

QUESTÃO 26

"O rendimento escolar pode ser entendido como um processo dinâmico e complexo que envolve não apenas habilidades cognitivas, mas também aspectos emocionais, sociais e culturais dos alunos"

FONSECA, V. Psicopedagogia das dificuldades de aprendizagem. 14. ed. Porto Alegre: Artmed, 2018

Qual o conceito da Psicopedagogia que se refere à tendência de alguns alunos apresentarem desempenho abaixo do esperado na escola?

(A) Dislexia.

(B) TDAH.

(C) Desmotivação.

(D) Inteligência emocional.

(E) Dificuldade de aprendizagem.

QUESTÃO 27

"A aprendizagem grupal se caracteriza pela interação e a comunicação entre os alunos, a partilha de ideias, os debates e as discussões em torno dos conteúdos propostos pelo professor"

(Coll, 2004, p. 89).

Qual o conceito da Psicopedagogia que se refere ao processo de aprendizagem que ocorre em um ambiente de grupo, com a interação entre os alunos, o professor e o conteúdo?

(A) Aprendizagem individual.

(B) Aprendizagem significativa.

(C) Aprendizagem cooperativa.

(D) Aprendizagem lúdica.

(E) Aprendizagem emocional.

QUESTÃO 28

"A avaliação psicopedagógica é um processo sistemático que visa identificar as potencialidades e dificuldades do indivíduo em relação à aprendizagem, considerando seus aspectos cognitivos, emocionais e sociais."

Referência bibliográfica: PAIN, Sílvia. Diagnóstico e tratamento dos problemas de aprendizagem. São Paulo: Moderna, 2009.

Qual é o principal objetivo da avaliação psicopedagógica?

(A) Identificar as dificuldades de aprendizagem e propor aos pais e professores métodos de intervenção nas práticas educacionais.

(B) Avaliar somente os aspectos emocionais e sociais do indivíduo em relação à aprendizagem.

(C) Promover a inclusão social de pessoas com deficiência na escola.

(D) Identificar as potencialidades e dificuldades do indivíduo em relação à aprendizagem, considerando seus aspectos cognitivos, emocionais e sociais.

(E) Realizar um diagnóstico médico para identificar transtornos mentais.

QUESTÃO 29

"A psicopedagogia se apoia em um conjunto de conhecimentos teóricos que permitem compreender as relações entre o sujeito, a aprendizagem e o contexto sociocultural em que ele está inserido."

Referência bibliográfica: PERRENOUD, P. Dez novas competências para ensinar. Porto Alegre: Artmed, 1999.

Quais são as bases teóricas da psicopedagogia?

(A) Conhecimentos práticos que auxiliam no processo de ensino.

(B) Conhecimentos sobre a aprendizagem baseados em estudos de casos.

(C) Conhecimentos teóricos que permitem compreender as relações entre o sujeito, a aprendizagem e o contexto sociocultural.

(D) Conhecimentos teóricos que focam exclusivamente na aprendizagem.

(E) Conhecimentos teóricos que se limitam à compreensão do sujeito.

QUESTÃO 30

"A psicopedagogia inovadora é capaz de transformar os desafios da diversidade em oportunidades de aprendizagem."

Referência bibliográfica: MANTOAN, Maria Teresa Eglér. Inclusão Escolar: O que é? Por quê? Como fazer?. Moderna, 2016.

Como a psicopedagogia inovadora pode contribuir para o enfrentamento dos desafios da diversidade no contexto educacional?

(A) Por meio da identificação precoce de problemas de aprendizagem

(B) Por meio da promoção de adaptações curriculares individuais

(C) Por meio do trabalho colaborativo entre os profissionais da educação

(D) Por meio da valorização das diferenças e da promoção da inclusão

(E) Por meio da utilização de metodologias de ensino padronizadas

QUESTÃO 31

"O fracasso escolar é, em grande parte, fracasso de adaptação entre a criança e a escola, e não uma doença da criança." - Jules Ferry

American Psychiatric Association. (2013). Diagnostic and statistical manual of mental disorders (5th ed.).

O Transtorno do Processamento Auditivo Central (TPAC) é caracterizado por:

(A) déficit de atenção e hiperatividade.

(B) dificuldade em ler e escrever.

(C) dificuldade em compreender e lembrar de informações verbais.

(D) dificuldade em compreender e lembrar de informações visuais.

(E) alterações no processamento da fala e da linguagem.

QUESTÃO 32

Quais são as áreas do cérebro mais frequentemente afetadas em indivíduos com Dislexia do Desenvolvimento?

(A) giro angular e sulco temporal superior.

(B) giro frontal inferior e córtex occipital.

(C) córtex pré-frontal e giro parietal.

(D) córtex cingulado e córtex insular.

(E) córtex motor e córtex somatossensorial.

QUESTÃO 33

A psicopedagogia é uma área que envolve a compreensão do processo de aprendizagem e suas dificuldades, por meio da investigação e intervenção em diferentes contextos educacionais e clínicos. Dentre os diversos conceitos que compõem essa área, destaca-se o conceito de mediação.

Qual o conceito de mediação na psicopedagogia?

(A) A mediação na psicopedagogia refere-se à intervenção do psicopedagogo em casos de dificuldades de aprendizagem.

(B) A mediação na psicopedagogia refere-se à intervenção dos pais na aprendizagem dos filhos.

(C) A mediação na psicopedagogia refere-se ao processo de interação e negociação entre o sujeito e o objeto de conhecimento, mediado pelo psicopedagogo.

(D) A mediação na psicopedagogia refere-se à utilização de recursos tecnológicos na aprendizagem.

(E) A mediação na psicopedagogia refere-se à terapia ocupacional na aprendizagem.

QUESTÃO 34

"A área de estudo que investiga as relações entre as funções cerebrais e os processos cognitivos e afetivos é conhecida como neuropsicologia. Além disso, essa área de estudo também analisa os efeitos de lesões cerebrais em tais funções."

(FONTES, 2014, p. 25).

Na neuropsicologia, as funções cerebrais estão relacionadas com quais processos?

(A) Processos cognitivos.

(B) Processos afetivos.

(C) Processos cognitivos e emocionais, sem conexão com o funcionamento cerebral.

(D) Processos cognitivos e afetivos.

(E) Processos neurológicos e cognitivos.

QUESTÃO 35

"A ética é a reflexão sobre a moral, ou seja, é uma reflexão sobre as normas morais, seus fundamentos e sua justificação"

FREIRE, P. M. Ética no trabalho psicopedagógico. São Paulo: Cortez, 2006.

Qual a diferença entre ética e moral na psicopedagogia?

(A) A ética e a moral são termos sinônimos e podem ser utilizados indistintamente.

(B) A moral é o conjunto de regras impostas pela sociedade, enquanto a ética é a reflexão sobre essas regras.

(C) A ética é um conjunto de regras impostas pela sociedade, enquanto a moral é a reflexão sobre essas regras.

(D) A ética é a parte prática da moral, enquanto a moral é a parte teórica da ética.

(E) A ética é a parte teórica da moral, enquanto a moral é a parte prática da ética.

QUESTÃO 36

A Síndrome de Asperger, descrita por Hans Asperger em 1944, é caracterizada por.

(A) déficit de atenção e hiperatividade.

(B) atraso no desenvolvimento da fala e da linguagem escrita.

(C) dificuldades significativas na interação social, padrões restritos e repetitivos de comportamento e interesses.

(D) dificuldade em compreender e lembrar de informações visuais.

(E) alterações no processamento da fala e da linguagem.

QUESTÃO 37

"A intervenção psicopedagógica deve levar em conta as especificidades individuais do sujeito e suas condições de vida." - Jorge Visca

Visca, J. (1992). Cartas a un joven psicopedagogo. Buenos Aires: Bonum.

A psicopedagogia institucional tem como foco de atuação:

(A) a intervenção individual com crianças e adolescentes com dificuldades de aprendizagem.

(B) a orientação a pais e professores de crianças com dificuldades de aprendizagem.

(C) a avaliação diagnóstica de dificuldades de aprendizagem em indivíduos.

(D) a intervenção em instituições educacionais, visando à melhoria do processo de ensino e aprendizagem.

(E) o acompanhamento de indivíduos com transtornos do neurodesenvolvimento.

QUESTÃO 38

Qual é a importância da avaliação psicomotora?

(A) Identificar as habilidades cognitivas do indivíduo.

(B) Avaliar o desenvolvimento físico e motor do indivíduo.

(C) Verificar a capacidade de socialização do indivíduo.

(D) Analisar as emoções e sentimentos do indivíduo.

(E) Identificar as dificuldades e potencialidades do indivíduo em relação ao seu corpo e ao seu ambiente.

QUESTÃO 39

Os transtornos de comportamento podem ter origem em diversos fatores, como genética, ambiente familiar, eventos estressantes e até mesmo questões neurológicas. Qual é o transtorno de comportamento caracterizado por desobediência, agressividade, falta de empatia e manipulação?

(A) Transtorno Bipolar

(B) Transtorno Opositivo-Desafiador

(C) Transtorno de Ansiedade Generalizada

(D) Transtorno de Déficit de Atenção/Hiperatividade

(E) Transtorno do Espectro Autista

QUESTÃO 40

O comportamento humano é complexo e multifacetado, e compreendê-lo é essencial para a atuação do psicopedagogo em contextos educacionais. Qual é a abordagem terapêutica mais indicada para o tratamento de transtornos de comportamento em crianças e adolescentes?

(A) Terapia comportamental

(B) Terapia cognitivo-comportamental

(C) Terapia psicodinâmica

(D) Terapia psicomotora

(E) Terapia de grupo

QUESTÃO 41

De acordo com a teoria da carga cognitiva, qual é a melhor estratégia para otimizar a aprendizagem em uma tarefa complexa?

(A) Dividir a tarefa em várias partes e realizá-las em sequência.

(B) Realizar a tarefa de forma rápida para minimizar o tempo de exposição à carga cognitiva.

(C) Utilizar estratégias de mnemônica para reduzir a necessidade de processamento da informação.

(D) Fornecer feedback imediato e contínuo sobre o desempenho do aluno.

(E) Expor o aluno a tarefas similares e pouco complexas antes de iniciar a tarefa complexa.

QUESTÃO 42

Segundo a teoria da plasticidade neuronal, qual é a principal função dos neurotóxicos na aprendizagem?

(A) Aumentar a quantidade de neurotransmissores disponíveis na sinapse.

(B) Diminuir a taxa de síntese proteica no neurônio.

(C) Aumentar a permeabilidade da membrana celular.

(D) Alterar o equilíbrio entre os processos de neurogênese e apoptose.

(E) Inibir a produção de fatores de crescimento neuronal.

QUESTÃO 43

Os distúrbios de aprendizagem são problemas neurológicos que interferem na capacidade da criança de adquirir, compreender ou utilizar informações.

Qual é o distúrbio de aprendizagem caracterizado por dificuldades na coordenação motora, no planejamento e na execução de movimentos?

(A) Discalculia

(B) Dislexia

(C) Disgrafia

(D) Disortografia

(E) Dispraxia

QUESTÃO 44

"A avaliação é um processo que nos permite compreender e modificar a realidade que nos cerca." - Lev Vygotsky

Qual é o principal objetivo da avaliação psicopedagógica?

(A) Identificar o nível de desenvolvimento cognitivo da criança.

(B) Diagnosticar transtornos emocionais que possam interferir na aprendizagem.

(C) Verificar a adequação do ambiente escolar para o aluno.

(D) Identificar as potencialidades e dificuldades do aluno em relação ao processo de aprendizagem.

(E) Avaliar o desempenho escolar do aluno em relação aos seus pares.

QUESTÃO 45

"Os transtornos de ansiedade são uma condição cada vez mais presente na sociedade atual, e é importante que os profissionais da psicopedagogia estejam preparados para identificar e tratar esses casos." - Anna Lucia Spear King, psicóloga e pesquisadora brasileira.

Qual é o transtorno de ansiedade caracterizado por preocupações excessivas e persistentes sobre várias áreas da vida, como saúde, trabalho e relacionamentos?

(A) Transtorno Obsessivo-Compulsivo (TOC)

(B) Transtorno de Ansiedade Generalizada (TAG)

(C) Transtorno do Pânico e estresse

(D) Fobia Específica sob pressão psicológica (FEPP)

(E) Transtorno de Estresse Pós-Traumático (TEPT)

QUESTÃO 46

De acordo com a Teoria da Atividade, qual é o conceito que se refere à interação entre sujeito e objeto na qual o sujeito transforma o objeto, ao mesmo tempo em que é transformado por ele?

(A) Mediação.

(B) Internalização.

(C) Zona de desenvolvimento proximal.

(D) Atividade orientada a objeto.

(E) Atividade mediada.

QUESTÃO 47

"A ativação cognitiva refere-se à capacidade de estar alerta e sensível à informação relevante, bem como de ser seletivamente focado em tarefas específicas. [...] A modificabilidade cognitiva estrutural se refere à capacidade do indivíduo para modificar e reestruturar suas próprias habilidades cognitivas, tornando-se mais capaz de aprender e enfrentar novas situações"

(Feuerstein, Klein & Tannenbaum, 1991, p. 9).

De acordo com a Teoria da Modificabilidade Cognitiva Estrutural, qual é a capacidade cognitiva que permite aos indivíduos serem sensíveis à informação relevante e seletivamente focados em tarefas específicas?

(A) Ativação cognitiva.

(B) Metacognição.

(C) Discriminação perceptual.

(D) Compreensão conceitual.

(E) Memória operacional.

QUESTÃO 48

Qual é a definição de dislexia na Psicopedagogia?

(A) A dislexia é uma dificuldade de aprendizagem que se caracteriza pela troca de letras na escrita.

(B) A dislexia é uma dificuldade de aprendizagem que se caracteriza pela dificuldade em distinguir fonemas parecidos.

(C) A dislexia é uma dificuldade de aprendizagem que se caracteriza pela dificuldade em reconhecer palavras escritas.

(D) A dislexia é uma dificuldade de aprendizagem que se caracteriza pela dificuldade em entender textos escritos.

(E) A dislexia é uma dificuldade de aprendizagem que se caracteriza pela dificuldade em realizar cálculos matemáticos.

QUESTÃO 49

"A inteligência, ou melhor, as formas de inteligência, progridem com a idade e a experiência, da mesma forma que progridem com a maturação biológica. Esse progresso não é homogêneo, nem regular, nem linear. Em particular, as operações mentais (isto é, as ações internas) são a chave para o progresso intelectual."

Piaget, J. (1952). The Origins of Intelligence in Children. International Universities Press.

Qual a definição de "pensamento operatório concreto" na teoria do desenvolvimento cognitivo de Jean Piaget?

(A) A capacidade de pensar em termos de possibilidades hipotéticas e deduções lógicas.

(B) A capacidade de entender que as coisas continuam a existir, mesmo que não estejam mais visíveis.

(C) A capacidade de pensar em abstrações e questões filosóficas.

(D) A capacidade de realizar operações mentais em objetos físicos e eventos concretos.

(E) A capacidade de compreender a perspectiva dos outros e que diferentes pessoas podem ter diferentes pontos de vista.

QUESTÃO 50

A psicopedagogia é uma área de atuação interdisciplinar que se dedica ao estudo dos processos de aprendizagem e desenvolvimento humano. Surgiu a partir dos anos 1960, quando se percebeu a necessidade de compreender e intervir nos problemas relacionados à aprendizagem. Segundo a psicopedagoga argentina Alicia Fernández, "a psicopedagogia nasceu do cruzamento da psicologia com a pedagogia, com a missão de estudar as dificuldades de aprendizagem e fornecer os meios para superá-las".

Qual é a principal diferença entre a psicopedagogia clínica e a institucional?

(A) A psicopedagogia clínica é voltada para o atendimento individualizado e a institucional para o trabalho em grupo.

(B) A psicopedagogia clínica é voltada para a prevenção de dificuldades de aprendizagem e a institucional para o tratamento de problemas já instalados.

(C) A psicopedagogia clínica é exercida por profissionais da área da saúde e a institucional por profissionais da educação.

(D) A psicopedagogia clínica é mais focada em intervenções breves e a institucional em intervenções de longa duração.

(E) A psicopedagogia clínica é realizada em consultório particular e a institucional em escolas e outras instituições educacionais.