METROCAPITAL
Soluções

PREFEITURA MUNICIPAL DE NOVA ODESSA/SP

CONCURSO PÚBLICO 01/2023

PSICÓLOGO

CADERNO DE QUESTÕES

PROVA OBJETIVA

Leia atentamente as instruções abaixo

1. PROVA E FOLHA DE RESPOSTAS

Além deste Caderno de Prova, contendo 50 (cinquenta) questões objetivas, você receberá do Fiscal de Sala:

- 01 (uma) Folha de Respostas destinada às respostas das questões objetivas. Confira se seus dados estão corretos.

2. TEMPO

- 03 (três) horas é o tempo disponível para realização da prova, já incluído o tempo para marcação da Folha de Respostas da prova objetiva;

- **01 (uma) hora** após o início da prova é possível, retirar-se da sala levando o caderno de prova;

3. INFORMAÇÕES GERAIS

- As questões objetivas têm 05 (cinco) alternativas de resposta (A, B, C, D, E) e somente **uma** delas está correta;

- Verifique se seu caderno está completo, sem repetição de questões ou falhas. Caso contrário, informe imediatamente o Fiscal da Sala, para que sejam tomadas as devidas providências;

- Confira seus dados pessoais na Folha de Respostas, especialmente nome, número de inscrição e documento de identidade e leia atentamente as instruções para preenchimento;

- O preenchimento das respostas da prova objetiva é de sua responsabilidade e não será permitida a troca de Folha de Respostas em caso de erro de marcação pelo candidato;

- Marque, na folha de respostas, com caneta de tinta azul ou preta, a letra correspondente à alternativa que você escolheu.

- Reserve tempo suficiente para o preenchimento de suas respostas. Para fins de avaliação, serão levadas em consideração apenas as marcações realizadas na Folha de Respostas da prova objetiva, não sendo permitido anotar informações relativas às respostas em qualquer outro meio que não seja o caderno de prova;

- Ao se retirar, entregue a Folha de Respostas preenchida e assinada ao Fiscal de Sala.

SERÁ ELIMINADO do presente certame o candidato que:

a) for surpreendido, durante as provas, em qualquer tipo de comunicação com outro candidato;

b) portar ou usar, qualquer tipo de aparelho eletrônico (calculadoras, bips/pagers, câmeras fotográficas, filmadoras, telefones celulares, smartphones, tablets, relógios, walkmans, MP3 players, fones de ouvido, agendas eletrônicas, notebooks, palmtops ou qualquer outro tipo de computador portátil, receptores ou gravadores) seja na sala de prova, sanitários, pátios ou qualquer outra dependência do local de prova;

c) se ausentar da sala em que se realizam as provas levando consigo o Caderno de Questões e/ou a Folha de Respostas;

d) se recusar a entregar a Folha de Respostas, quando terminar o tempo estabelecido;

e) não assinar a Lista de Presença e/ou a Folha de Respostas.

LÍNGUA PORTUGUESA
TEXTO

O ator

O homem chega em casa, abre a porta e é recebido pela mulher e os dois filhos, alegremente. Distribui beijos entre todos, pergunta o que há para jantar e dirige-se para o seu quarto. Vai tomar um banho, trocar de roupa e preparar-se para algumas horas de sossego na frente da televisão antes de dormir. Quando está abrindo a porta do seu quarto, ouve uma voz que grita: - Corta! O homem olha em volta, atônito. Descobre que sua casa não é uma casa, é um cenário. Vem alguém e tira o jornal e a pasta das suas mãos. Uma mulher vem ver se a sua maquiagem está bem e põe um pouco de pó no seu nariz. Aproxima-se um homem com um *script* na mão dizendo que ele errou uma das falas na hora de beijar as crianças.
- O que é isso? - pergunta o homem. - Quem são vocês? O que estão fazendo dentro da minha casa? Que luzes são essas?
- O que, enlouqueceu? - pergunta o diretor. - Vamos ter que repetir a cena. Eu sei que você está cansado, mas...
- Estou cansado, sim senhor. Quero tomar meu banho e botar meu pijama. Saiam da minha casa. Não sei quem são vocês, mas saiam todos! Saiam!
O diretor fica parado de boca aberta. Toda a equipe fica em silêncio, olhando para o ator. Finalmente o diretor levanta a mão e diz:
- Tudo bem, pessoal. Deve ser estafa. Vamos parar um pouquinho e...
- Estafa coisa nenhuma! Estou na minha casa, com a minha... A minha família! O que vocês fizeram com ela? Minha mulher! Os meus filhos!
O homem sai correndo entre os fios e os refletores, à procura da família. O diretor e um assistente tentam segurá-lo. E então ouve-se uma voz que grita: - Corta! Aproxima-se outro homem com um *script* na mão. Descobre que o cenário, na verdade, é um cenário. O homem com um *script* na mão diz:
- Está bom, mas acho que você precisa ser mais convincente.
- Que-quem é você?
- Como, quem sou eu? Eu sou o diretor. Vamos refazer esta cena. Você tem que transmitir melhor o desespero do personagem. Ele chega em casa e descobre que sua casa não é uma casa, é um cenário. Descobre que está no meio de um filme. Não entende nada.
- Eu não entendo...
- Fica desconcertado. Não sabe se enlouqueceu ou não.
- Eu devo estar louco. Isto não pode estar acontecendo. Onde está minha mulher? Os meus filhos? A minha casa?
- Assim está melhor. Mas espere até começarmos a rodar. Volte para a sua marca. Atenção, luzes...
- Mas que marca? Eu não sou personagem nenhum. Eu sou eu! Ninguém me dirige. Eu estou na minha própria casa, dizendo as minhas próprias falas...
- Boa, boa. Você está fugindo um pouco do *script*, mas está bom.
- Que *script*? Não tem *script* nenhum. Eu digo o que quiser. Isto não é um filme. E mais, se é um filme, é uma porcaria de filme. Isto é simbolismo, ultrapassado. Essa de que o mundo é um palco, que tudo foi predeterminado, que não somos mais do que atores... Porcaria!
- Boa, boa. Está convincente. Mas espere começar a filmar. Atenção...
O homem agarra o diretor pela frente da camisa.
- Você não vai filmar nada! Está ouvindo? Nada! Saia da minha casa.
O diretor tenta livrar-se. Os dois rolam pelo chão. Nisto ouve-se uma voz que grita:
- Corta!

Luís Fernando Veríssimo

QUESTÃO 01

O humor no texto 'O ator', de Luís Fernando Veríssimo, é provocado:

(A) pela repetição de uma situação inacreditável que envolve o personagem principal.

(B) por brigas em um *set* de filmagem entre o diretor e um ator.

(C) pela atitude da equipe do *set* de filmagem.

(D) por um *script* mal feito.

(E) pela atuação ruim do personagem principal no filme.

QUESTÃO 02

Considere o trecho: "O diretor e um assistente tentam segurá-lo." O pronome 'lo', em 'segurá-lo', se refere:

(A) aos fios.

(B) aos refletores.

(C) ao homem que sai correndo.

(D) ao homem com um script na mão.

(E) ao cenário.

QUESTÃO 03

É sinônimo da palavra ‘estafa’:

(A) estufa.

(B) animação.

(C) fadiga.

(D) pressa.

(E) raiva.

QUESTÃO 04

Considere o trecho: "O homem olha em volta, atônito. Descobre que sua casa não é uma casa, é um cenário. Vem alguém e tira o jornal e a pasta das suas mãos. Uma mulher vem ver se a sua maquiagem está bem e põe um pouco de pó no seu nariz." Os pronomes possessivos em "sua maquiagem" e "seu nariz":

(A) indicam uma posse do homem e uma da mulher, respectivamente.

(B) são ambíguos, mas a ambiguidade é resolvida pelo contexto.

(C) são ambíguos, e não é possível saber a quem se referem.

(D) indicam posses de um referente diferente daquele de "sua casa" e "suas mãos".

(E) indicam uma posse da mulher e uma do homem, respectivamente.

QUESTÃO 05

No trecho ”Finalmente o diretor levanta a mão e diz: – Tudo bem, pessoal. Deve ser estafa”, a palavra “pessoal”, separada por vírgula do restante da frase, corresponde a um:

(A) adjunto adverbial.

(B) adjunto adnominal.

(C) sujeito expletivo.

(D) vocativo.

(E) agente da passiva.

QUESTÃO 06

Considere a seguinte sentença: “Não sabe se enlouqueceu ou não.”

Em relação à classe gramatical, as palavras "não", "se" e "ou" são, respectivamente:

(A) substantivo, conjunção, conjunção.

(B) advérbio, preposição, conjunção.

(C) advérbio, conjunção, preposição.

(D) advérbio, conjunção, conjunção.

(E) substantivo, preposição, preposição.

QUESTÃO 07

Observe as seguintes sentenças:

I. Eles se beijaram.

II. Mário suicidou-se.

III. Vende-se carro.

A palavra ‘se’ em cada uma das sentenças dadas é, respectivamente:

(A) I. pronome reflexivo; II. partícula integrante de verbo pronominal; III. partícula apassivadora.

(B) I. pronome reflexivo; II. pronome reflexivo; III. partícula apassivadora.

(C) I. conjunção; II. partícula integrante de verbo pronominal; III. partícula expletiva.

(D) I. partícula expletiva; II. partícula expletiva; III. partícula integrante de verbo pronominal.

(E) I. partícula apassivadora; II. partícula apassivadora; III. pronome reflexivo.

QUESTÃO 08

Considere o seguinte excerto:

"_ reuniões ocorriam sempre _ segundas-feiras. Maria não sabia o que fazer. Estava doente _ semanas e precisava trabalhar. Dia após dia, a situação se tornava ainda pior. Ela queria voltar _ vida normal."

Assinale a alternativa que preenche as lacunas corretamente.

(A) As; as; há; à.

(B) Às; às; a; à.

(C) As; as; a; a.

(D) Às; às; há; a.

(E) As; às; há; à.

QUESTÃO 09

Assinale a alternativa em que a sentença está pontuada corretamente.

(A) A casa é muito muito grande.

(B) Ele era tímido, eu extrovertida.

(C) As coisas, porém não saíram como foram planejadas.

(D) As atividades foram realizadas no prazo, e serão entregues na próxima semana.

(E) A vizinhança está, desconfiada, segundo o ocorrido.

QUESTÃO 10

Considere as seguintes sentenças:

I. Se ao menos ele tivesse dinheiro…

II. Queria saber se Maria foi à festa no fim de semana.

III. Lamento se o entristeci.

A palavra 'se' em cada uma das sentenças dadas é, respectivamente:

(A) I. conjunção condicional; II. conjunção integrante; III. conjunção condicional.

(B) I. conjunção condicional; II. conjunção integrante. III. conjunção integrante.

(C) I. conjunção integrante; II. conjunção integrante; III. conjunção integrante.

(D) I. conjunção integrante; II. conjunção condicional; III. conjunção condicional.

(E) I. conjunção condicional; II. conjunção condicional; III. conjunção condicional.

MATEMÁTICA E RACIOCÍNIO LÓGICO

QUESTÃO 11

Em relação aos conjuntos numéricos, o conjunto dos números reais, denotado por R pode ser definido como sendo a união entre os conjuntos dos números naturais, inteiros, racionais e irracionais. Ao comparar dois conjuntos, podemos nos deparar com diversas relações.

I - $\mathbb{Q} \subset \mathbb{R}$

II - $(\mathbb{N} \cup \mathbb{Q}) \supset \mathbb{R}$

III - $\mathbb{R} = \mathbb{Z} \cap I$

IV - $\mathbb{R} = \mathbb{Q} \cup I$

Sobre as notações acima é correto que:

(A) I e II são verdadeiras.

(B) I e IV sao falsas.

(C) Apenas IV é verdadeira.

(D) Apenas I é verdadeira.

(E) II e III são falsas.

QUESTÃO 12

Duas ou mais figuras são consideradas semelhantes quando existe proporção entre as medidas dos seus lados. Considere então dois retângulos semelhantes com as seguintes dimensões: (Figura 1: Largura 4,8cm e comprimento 7,2cm), (Figura 2: Largura 10,56cm e comprimento **x**cm). A medida x em metros é:

Figura 1

Figura 2

(A) 0,1672

(B) 0,1598

(C) 0,1584

(D) 0,1436

(E) 0,1328

QUESTÃO 13

Antônio tem certo apreço por jogos de vídeo game. Sua mãe permite que jogue todos os dias depois do colégio, ou seja, das 13h às 18h, aos fins de semana ele joga em um horário diferente, das 08h às 12h. A mãe de Antônio, intrigada quis saber quantas horas em média ele passa diariamente jogando vídeo game, logo chegou a conclusão que essa média M está no seguinte intervalo:

(A) $2h < M < 3h$

(B) $3h < M < 4h$

(C) $4h < M < 5h$

(D) $5h < M < 6h$

(E) $7h < M < 8h$

QUESTÃO 14

Para realizar um serviço 3 operários foram contratados e entregaram a obra em um prazo de 5 dias, trabalhando 8 horas por dia. Se a quantidade de operários fosse aumentada para 7, trabalhando 5 horas por dia, a quantidade de horas trabalhadas ao término do serviço seria aproximadamente:

(A) 7h

(B) 12h

(C) 17h

(C) 22h

(D) 27h

QUESTÃO 15

Em uma situação de empréstimo a juros simples um capital de R$ 30.000,00 com uma taxa de 2,3% a.m. gerou um montante de R$ 54.840,00. Nessas condições o período dessa transação foi de:

(A) Mais de 4 semestres.

(B) Mais de 6 semestres.

(C) Mais de 8 semestres.

(D) Mais de 9 semestres.

(E) Mais de 10 semestres.

QUESTÃO 16

No sistema de coordenadas abaixo estão representadas as retas g e f. Essas retas definem de forma gráfica um sistema linear, e de acordo com as classificações desses sistemas quanto ao número de soluções podemos classificá-lo como:

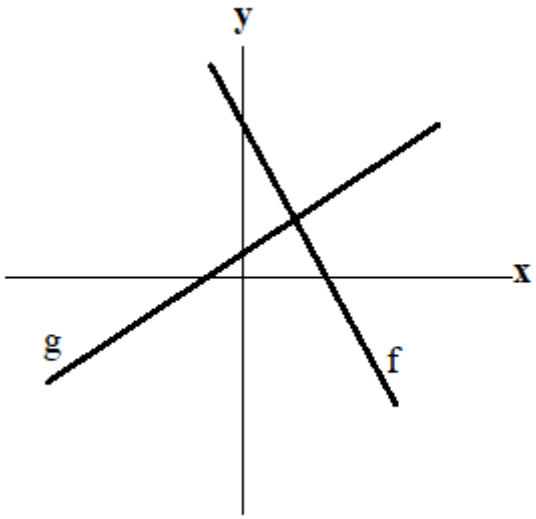

(A) SPI (Sistema possível e indeterminado).

(B) SC (Sistema coincidente).

(C) SI (Sistema impossível).

(D) SPD (Sistema possível e determinado).

(E) SO (Sistema oblíquo).

QUESTÃO 17

Sobre o sólido abaixo sabe-se que seu volume é igual a 540 cm³ e que o diâmetro da base vale 12 cm. Logo a altura do sólido vale:

(Considere $\pi = 3$)

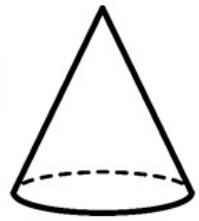

(A) 9 cm

(B) 11 cm

(C) 13 cm

(D) 15 cm

(E) 17 cm

QUESTÃO 18

Juliana pretende diminuir seus gastos mensais em 20% devido a um planejamento futuro onde precisará de parte de seu ordenado. Suas despesas são controladas, de forma que é possível ver o gráfico que as representa mês a mês.

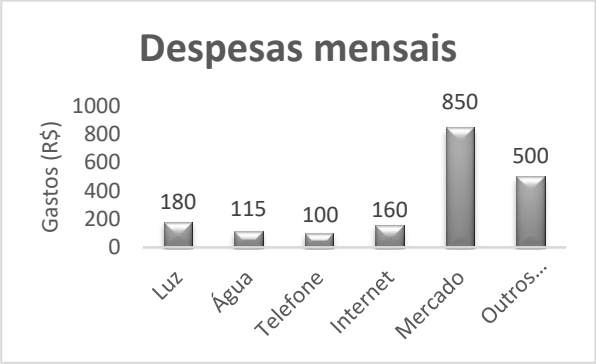

Para conseguir atingir seu objetivo a despesa mensal deverá estar próxima de:

(A) R$ 1.520,00

(B) R$ 1.525,00

(C) R$ 1.530,00

(D) R$ 1.535,00

(E) R$ 1.540,00

QUESTÃO 19

No esquema abaixo temos a representação de dois sólidos geométricos, um prisma reto de base quadrada e um cilindro, cujas medidas estão indicadas em centímetros.

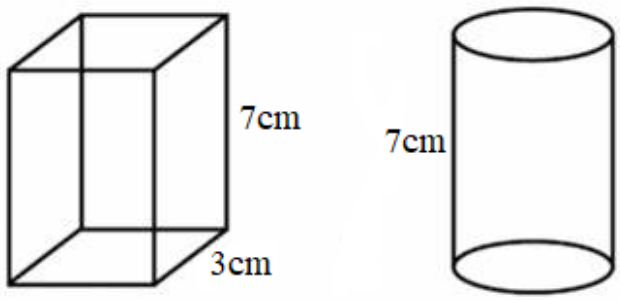

Sabendo que o volume dos dois sólidos são iguais, e adotando a medida de $\pi = 3$ a medida do diâmetro do cilindro é:

(A) 3,5 cm

(B) $\sqrt{3}$ cm

(C) $2 + \sqrt{3}$ cm

(D) $2\sqrt{3}$ cm

(E) $2 - \sqrt{3}$cm

QUESTÃO 20

O fornecimento de água aos funcionários em uma empresa é feito de forma usual, ou seja, em galões de 20 litros acoplados a um bebedouro. Visando a economia em gastos na empresa, a equipe administrativa resolveu avaliar a quantidade de água consumida, e para base de cálculo foi usado o copo de 300 ml. A intenção inicial era descobrir a porcentagem de água consumida em relação ao total fornecido mensalmente, mas para isso era preciso saber quanto um copo representava em relação a um galão de água. Logo a porcentagem do copo encontrada foi de:

(A) 0,015 %

(B) 0,15 %

(C) 1 %

(D) 1,5 %

(E) 15 %

NOÇÕES DE INFORMÁTICA

QUESTÃO 21

Sobre o MS Windows 7, assinale a alternativa que apresenta uma sequência correta de comandos para excluir um arquivo.

(A) Selecione o arquivo > pressione “F8”

(B) Selecione o arquivo > pressione “Shift”

(C) Selecione o arquivo > pressione “Delete”

(D) Selecione o arquivo > pressione “Tab”

(E) Selecione o arquivo > pressione “Alt Gr”

QUESTÃO 22

Sobre o MS PowerPoint 2010, considere os itens a seguir:

I – Na guia “Revisão” não é possível verificar anotações e comentários feitos na apresentação, além de verificar a ortografia da apresentação.

II – Não é possível inserir “Clip-Art” no MS PowerPoint 2010.

III – É possível inserir formas ou imagens através da ferramenta “SmartArt” no MS PowerPoint 2010.

IV – Através do slide mestre é possível alterar o estilo e formatação de todos os demais slides da apresentação de uma só vez.

V – O recurso “Testar Intervalos” se encontra na guia “Apresentação de Slides”, no conjunto “Configurar”.

Assinale a alternativa que apresenta apenas os itens **VERDADEIROS**.

(A) Apenas os itens I, III e IV são verdadeiros.

(B) Apenas os itens I, II, III e V são verdadeiros.

(C) Apenas os itens II, IV e V são verdadeiros.

(D) Apenas os itens III e V são verdadeiros.

(E) Apenas os itens IV e V são verdadeiros.

QUESTÃO 23

Sobre o MS Word 2016, assinale a alternativa que apresenta corretamente a combinação de teclas (atalho) utilizada para abrir a janela de configuração de impressão.

(A) Ctrl + P

(B) Alt + F4

(C) Ctrl + V

(D) Shift + P

(E) Alt + P

QUESTÃO 24

Sobre o MS Windows 7, considere os itens a seguir:

I – Os “Gadgets” no MS Windows 7 ficam presos na barra lateral não permitindo o usuário redimensionar ou movê-los.

II – A “Barra de Alternância de Tarefas” do MS Windows 7 não é interativa.

III – A “Central de Ações” do Windows 7 fornece alertas e notificações de segurança, manutenção e solução de problemas no MS Windows 7.

IV – O Microsoft Windows 7 reconhece o arquivo por sua extensão.

V – O “Bloco de Notas” é um aplicativo de criação, visualização e edição de texto simples.

Assinale a alternativa que apresenta apenas os itens **FALSOS**.

(A) Apenas os itens III e IV são falsos.

(B) Apenas os itens II, III e V são falsos.

(C) Apenas os itens II, IV e V são falsos.

(D) Apenas os itens I e II são falsos.

(E) Apenas os itens III e I são falsos.

QUESTÃO 25

Sobre o MS Windows 7, assinale a alternativa que apresenta uma sequência correta de comandos para desligar o computador.

(A) "Iniciar" > "Desligar" > "Ok".

(B) "Iniciar" > "Desligar" > "Reiniciar".

(C) "Iniciar" > "Desligar" > "Opções de Entrada".

(D) "Iniciar" > "Painel de Controle" > "Desligar".

(E) "Iniciar" > "Segurança" > "Desligar".

CONHECIMENTOS ESPECÍFICOS

QUESTÃO 26

A psicoterapia individual é um processo terapêutico em que o(a) _____ e o(a) _____ trabalham juntos(as) para explorar pensamentos, sentimentos e comportamentos. A que se referem respectivamente os espaços vazios?

(A) psicólogo(a) e o(a) paciente

(B) psiquiatra e o(a) paciente

(C) assistente social e o(a) paciente

(D) médico(a) e o(a) paciente

(E) fisioterapeuta e o(a) paciente

QUESTÃO 27

Na psicoterapia individual, o(a) terapeuta pode utilizar diferentes abordagens terapêuticas. Qual das seguintes abordagens terapêuticas se concentra no aqui e agora e ajuda o(a) paciente a mudar seus pensamentos disfuncionais?

(A) Terapia cognitivo-comportamental.

(B) Terapia Psicodinâmica.

(C) Terapia Existencial-Humanista.

(D) Terapia Sistêmica.

(E) Gestalt-Terapia.

QUESTÃO 28

A psicoterapia individual pode ser utilizada para tratar diferentes tipos de transtornos psicológicos. Qual dos seguintes transtornos é caracterizado pela presença de sintomas de ataques súbitos de ansiedade, sudorese, tremores, palpitações, falta de ar, tontura, náusea, ondas de calor ou frio, formigamento ou dormência nas extremidades do corpo, entre outros?

(A) Transtorno Bipolar

(B) Transtorno Esquizofrênico

(C) Transtorno Obsessivo-Compulsivo

(D) Transtorno de Pânico

(E) Transtorno de Personalidade Borderline

QUESTÃO 29

Quais são os principais objetivos da psicoterapia de orientação analítica?

(A) Explorar conteúdos conscientes e reforçar o ego.

(B) Explorar conteúdos conscientes e inconscientes, trabalhar o desenvolvimento do ego e promover a mudança do paciente.

(C) Desenvolver a capacidade de autopercepção e autocrítica do paciente.

(D) Ajudar o paciente a identificar e modificar padrões disfuncionais de pensamento e comportamento.

(E) Fortalecer a autoestima e a confiança do paciente.

QUESTÃO 30

Em que consiste a técnica de desensibilização sistemática?

(A) Exposição gradual a situações temidas em um ambiente seguro e controlado.

(B) Identificação e modificação de crenças disfuncionais do paciente.

(C) Análise de sonhos e associações livres para acessar o inconsciente.

(D) Resolução de conflitos interiores através da interpretação de símbolos e metáforas.

(E) Uso de estímulos aversivos para condicionar respostas comportamentais desejáveis.

QUESTÃO 31

Qual é a abordagem psicoterapêutica que se baseia no princípio da autorrealização do indivíduo?

(A) Humanista-existencial.

(B) Psicodinâmica.

(C) Cognitivo-comportamental.

(D) Analítica.

(E) Sistêmica.

QUESTÃO 32

Qual é o objetivo da técnica de espelho na psicoterapia de grupo?

(A) Aumentar a coesão do grupo

(B) Promover a identificação interpessoal

(C) Estimular a transferência dos membros do grupo

(D) Ajudar os membros a se tornarem mais conscientes de seus comportamentos

(E) Reduzir a resistência à mudança

QUESTÃO 33

Em um experimento de psicologia experimental, qual é o objetivo do grupo controle?

(A) Verificar a efetividade da intervenção do pesquisador.

(B) Servir como um grupo de comparação para o grupo experimental.

(C) Garantir que todos os participantes recebam a mesma intervenção.

(D) Fornecer uma medida de referência para as variáveis dependentes.

(E) Evitar o efeito placebo nos participantes.

QUESTÃO 34

Qual é o principal objetivo de um experimento de campo em psicologia experimental?

(A) Controlar todas as variáveis independentes.

(B) Estudar os efeitos do ambiente natural em comportamentos humanos.

(C) Manipular as variáveis independentes em condições controladas.

(D) Controlar as variáveis dependentes para evitar confusão.

(E) Testar a efetividade de uma intervenção terapêutica.

QUESTÃO 35

Qual é o nome da lei psicofísica que descreve a relação entre a intensidade do estímulo físico e a intensidade da sensação percebida?

(A) Lei de Weber

(B) Lei de Stevens

(C) Lei de Weber-Fechner

(D) Lei de Hick-Hyman

(E) Lei de Fitts

QUESTÃO 36

A escala de Likert é uma técnica de medida muito utilizada na Psicologia. Ela consiste em:

(A) medir diretamente uma característica psicológica através de um instrumento específico.

(B) medir a relação entre duas ou mais variáveis através da análise de correlação.

(C) avaliar a intensidade da opinião de um indivíduo sobre um determinado tema por meio de uma série de afirmações.

(D) medir a frequência de comportamentos observáveis em um indivíduo.

(E) medir a quantidade de tempo gasto em uma atividade por um indivíduo.

QUESTÃO 37

A técnica de entrevista semi-estruturada é uma das mais utilizadas na pesquisa em Psicologia. Ela consiste em:

(A) fazer perguntas abertas a um indivíduo ou grupo a partir de temas pré-estabelecidos, permitindo que eles expressem livremente suas opiniões.

(B) fazer perguntas fechadas e diretivas a um indivíduo ou grupo, buscando respostas específicas e objetivas.

(C) aplicar um teste psicológico padronizado a um indivíduo ou grupo, permitindo a avaliação de suas características psicológicas.

(D) observar e registrar o comportamento de um indivíduo ou grupo em uma situação específica.

(E) utilizar técnicas de associação livre para explorar o conteúdo inconsciente de um indivíduo.

QUESTÃO 38

Considerando o desenvolvimento das estruturas cognitivas relacionadas ao desenvolvimento da afetividade e da socialização da criança, analise as questões a seguir e indique a alternativa correta.

I. Segundo Piaget, a criança nasce com todas as estruturas cognitivas necessárias para o desenvolvimento mental completo.

II. Segundo Piaget, a criança passa pelo estágio pré-operatório entre os dois e sete anos de idade, caracterizado pelo pensamento concreto e operações reversíveis.

III. Segundo Piaget, o estágio sensório-motor é caracterizado pela ausência de pensamento simbólico e pela predominância do pensamento prático.

IV. De acordo com a teoria de Piaget, a assimilação é um processo pelo qual novas informações são incorporadas às estruturas cognitivas já existentes, enquanto a acomodação envolve a adaptação dessas estruturas para acomodar as novas informações.

Qual das alternativas abaixo indica a sequência correta?

(A) V - V - F - F

(B) V - F - V - F

(C) F - F - V - F

(D) F - F - V - V

(E) F - F - F - V

QUESTÃO 39

Considerando as indicações para a psicoterapia na Abordagem Centrada na Pessoa, de Carl Rogers, considere as seguintes afirmações:

I - A psicoterapia tem como objetivo a mudança do comportamento do paciente.

II - A empatia é considerada um dos principais fatores terapêuticos.

III - O terapeuta é visto como um especialista em solucionar os problemas do paciente.

IV - O foco da terapia é no presente e na experiência imediata do paciente.

Indique qual a alternativa que apresenta todas as afirmações Verdadeiras.

(A) II; III; IV.

(B) II; IV.

(C) I; II.

(D) I; II; III; IV.

(E) I; II; IV.

QUESTÃO 40

Segundo a Política Nacional de Saúde Mental, qual é o principal objetivo da reforma psiquiátrica?

(A) Fechamento de todos os hospitais psiquiátricos.

(B) Tratamento exclusivo em serviços comunitários de saúde mental.

(C) Transformação do modelo de assistência à saúde mental.

(D) Aumento de internações em hospitais psiquiátricos.

(E) Exonerar a responsabilidade do Estado de assistência às pessoas portadoras de transtornos mentais.

QUESTÃO 41

Qual a importância do compromisso com a atualização do conhecimento na prática profissional do psicólogo?

(A) Não é importante, já que o conhecimento adquirido na formação é suficiente.

(B) É importante apenas para quem trabalha em clínicas particulares.

(C) É importante para manter a qualidade do atendimento e a atualização em relação às práticas mais eficazes.

(D) É importante apenas para psicólogos que trabalham em hospitais e clínicas.

(E) Não é importante, já que a prática profissional não requer atualização do conhecimento.

QUESTÃO 42

De acordo com a Psicanálise, qual a relação entre o complexo de Édipo e a estruturação do psiquismo na clínica psicanalítica?

(A) O complexo de Édipo é uma fase que o indivíduo passa durante o desenvolvimento psicossexual, sem relação com a estruturação do psiquismo.

(B) O complexo de Édipo é um dos pilares da estruturação do psiquismo, juntamente com o narcisismo primário e a castração.

(C) O complexo de Édipo é uma teoria ultrapassada, sem importância para a clínica psicanalítica atual.

(D) O complexo de Édipo está relacionado apenas com a estruturação do superego.

(E) O complexo de Édipo é importante para a clínica psicanalítica, mas não está relacionado com a estruturação do psiquismo.

QUESTÃO 43

A transferência é um processo no qual o paciente projeta em seu analista sentimentos e desejos que ele próprio desconhece, e que têm origem em suas relações passadas, principalmente com seus pais e familiares. A transferência é um conceito fundamental na clínica psicanalítica e sua compreensão é essencial para o sucesso do tratamento. Considerando o conceito de transferência, quais afirmativas abaixo estão corretas?

I. A transferência é uma relação afetiva que se estabelece entre o paciente e o analista e que é baseada nas experiências passadas do paciente.

II. A transferência é a capacidade que o paciente tem para poder transferir conhecimentos e habilidades adquiridas de um ambiente para outro.

III. A transferência refere-se à mudança de um afeto negativo para um afeto positivo durante o processo analítico.

IV. A transferência negativa acontece quando o paciente adota uma postura pessimista em relação ao seu tratamento.

V. A transferência é um fenômeno natural do processo analítico e deve ser interpretada para que o paciente possa compreender seus conflitos internos.

(A) I; IV.

(B) I; V.

(C) I; III; V.

(D) III; IV.

(E) III; IV; V.

QUESTÃO 44

A Terapia Cognitivo-Comportamental é uma abordagem psicoterapêutica que tem como objetivo ajudar as pessoas a identificar e modificar pensamentos e comportamentos disfuncionais que podem estar contribuindo para problemas emocionais e comportamentais. O terapeuta trabalha com o paciente para identificar crenças e pensamentos negativos ou distorcidos que podem estar contribuindo para emoções negativas e comportamentos inadequados, ajudando o paciente a desenvolver habilidades e estratégias para lidar com esses pensamentos e comportamentos.

Analise as afirmações a seguir, relacione aos seus respectivos conceitos e identifique a alternativa que corresponde à correta associação entre conceito e afirmação.

Afirmações

(I) Extensão de respostas condicionadas a estímulos similares aos do treino original

(II) Identifica e corrige distorções cognitivas presentes em nossos pensamentos

(III) Atribui significado aos eventos e influencia a forma como o indivíduo se comporta e interpreta as experiências

(IV) Representações mentais que fazem a mediação entre eventos externos e as emoções e comportamentos

(V) Exposição gradual do paciente a situações temidas, enquanto o terapeuta ensina técnicas de relaxamento

Conceitos

(a) Cognições intermediárias

(b) Dessensibilização sistemática

(c) Generalização

(d) Reestruturação cognitiva

(e) Esquema cognitivo

(A) I-a; II-b; III-c; IV-d; V-e.

(B) I-e; II-d; III-c; IV-b; V-a.

(C) I-c; IIb-; III-a; IV-e; V-d.

(D) I-c; II-d; III-e; IV-a; V-b.

(E) I-d; II-a; III-e; IV-c; V-b.

QUESTÃO 45

Considere as seguintes afirmações a seguir, a respeito do uso da entrevista como técnica psicodiagnóstica.

I. A entrevista psicológica é uma técnica exclusiva da psicologia clínica, não sendo utilizada em outras áreas da psicologia.

II. O uso de questionários padronizados é mais eficaz que a entrevista na obtenção de informações precisas sobre o paciente.

III. A entrevista semi-estruturada permite maior liberdade ao entrevistador na condução da entrevista, dispensando a necessidade de utilizar um roteiro pré-determinado.

IV. A entrevista psicodiagnóstica deve ser realizada em uma única sessão, para que a fidedignidade das informações coletadas possa ser preservada.

V. A entrevista psicodiagnóstica deve ser realizada somente com o objetivo de avaliar sintomas e transtornos psicológicos específicos, não sendo útil para avaliar características de personalidade do paciente.

Avalie as afirmações anteriores e indique qual das alternativas a seguir representa a ordem correta para a avaliação **V**erdadeiro ou **F**also.

(A) V; V; V; V; V.

(B) F; F; F; F; V.

(C) V; V; F; F; V.

(D) V; F; V; F; V.

(E) F; F; F; F; F.

QUESTÃO 46

Considere as seguintes afirmativas a respeito da Avaliação Psicodiagnóstica:

I. Os testes projetivos são utilizados para avaliar aspectos conscientes da personalidade do indivíduo.

II. A confiabilidade é um critério de qualidade dos testes psicométricos que se refere à consistência dos resultados obtidos em diferentes ocasiões.

III. Os testes psicométricos têm como característica a padronização das condições de aplicação, com o objetivo de permitir a comparação entre indivíduos.

IV. A avaliação psicomotora é um processo que visa investigar a relação entre a mente e o movimento do indivíduo, com o objetivo de compreender as suas capacidades motoras e suas alterações patológicas. Para isso, utiliza-se técnicas que avaliam a coordenação, equilíbrio, lateralidade, esquema corporal e outras funções relacionadas à motricidade.

V. Os testes de inteligência não verbais são menos suscetíveis a fatores culturais do que os testes de inteligência verbal.

Avalie as afirmações anteriores e indique qual das alternativas a seguir representa a ordem correta para a avaliação Verdadeiro ou Falso.

(A). V; V; V; V; F

(B). F; V; V; V; V

(C). F; V; F; F; V

(D). F; F; F; V; V

(E). V; F; V; F; V

QUESTÃO 47

O DSM-V (Manual Diagnóstico e Estatístico de Transtornos Mentais, quinta edição) descreve e classifica os transtornos mentais, fornecendo critérios para diagnóstico e informações adicionais sobre cada transtorno, como possíveis causas, sintomas, tratamentos e prognósticos. Ele é uma ferramenta útil para os profissionais de saúde mental, pois fornece uma linguagem e um sistema comum para o diagnóstico, permitindo uma comunicação mais clara e consistente entre os profissionais de saúde e os pacientes. Considerando a classificação e a descrição adotadas pelo DSM-V, avalie as afirmações a seguir e indique a alternativa que representa a ordem correta para sequência de **V**erdadeiro ou **F**also.

I. O diagnóstico de Transtorno de Estresse Pós-Traumático (TEPT) requer que os sintomas durem pelo menos duas semanas e causem sofrimento significativo ou comprometimento no funcionamento social, ocupacional ou em outras áreas importantes da vida do indivíduo.

II. Os sintomas de Transtorno de Personalidade Borderline incluem comportamentos impulsivos e instáveis, sentimentos crônicos de vazio e instabilidade emocional.

III. O delírio de controle é um sintoma presente no Transtorno Esquizofreniforme, mas não no Transtorno Esquizofrênico.

IV. O Transtorno Bipolar I é caracterizado pela presença de pelo menos um episódio maníaco e um episódio depressivo maior, enquanto o Transtorno Bipolar II é caracterizado pela presença de pelo menos um episódio hipomaníaco e um episódio depressivo maior.

(A) V; V; V; V.

(B) F; V; V; V.

(C) F; V; F; V.

(D) F; F; V; V.

(E) V; V; V; F.

QUESTÃO 48

Em uma equipe multiprofissional de um Centro de Atenção Psicossocial (CAPS), um paciente com transtorno de personalidade borderline está em atendimento com um psicólogo. O psicólogo identificou que o paciente tem dificuldade em manter relacionamentos interpessoais saudáveis e que apresenta comportamentos autodestrutivos. Qual a ação mais adequada para o psicólogo nessa situação?

(A) Realizar apenas atendimento individual com o paciente, sem interagir com os demais profissionais da equipe.

(B) Encaminhar o paciente para outro profissional, pois não é competência do psicólogo lidar com transtornos de personalidade.

(C) Participar das reuniões em equipe multiprofissional de saúde, compartilhando informações e discutindo estratégias de intervenção para o caso do paciente.

(D) Ignorar os comportamentos autodestrutivos do paciente, focando apenas nas dificuldades em manter relacionamentos interpessoais.

(E) Tratar o paciente até que este apresente melhora significativa para depois para discutir o caso com a equipe multiprofissional.

QUESTÃO 49

De acordo com a Lei nº 10.216 de 06 de abril de 2001, é correto afirmar que a pessoa portadora de transtorno mental...

I....tem direito a ter livre acesso aos meios de comunicação disponíveis.

II....tem o direito de ser tratada, preferencialmente, em serviços comunitários de saúde mental.

III. ... poderá requerer o término da internação involuntária por meio de solicitação escrita do paciente, que deve ter seu direito de escolha preservado ou quando estabelecido pelo especialista responsável pelo tratamento.

IV. ...poderá receber internação compulsória, de acordo com a legislação vigente, por meio da decisão da equipe multidisciplinar encarregada do caso, que levará em conta as condições de segurança do estabelecimento, quanto à salvaguarda do paciente, dos demais internados e funcionários.

(A) I e II.

(B) I; II e IV.

(C) I; III e IV.

(D) III e IV.

(E) II e IV.

QUESTÃO 50

A Teoria Cognitivo-Comportamental defende que nossas cognições, comportamentos e emoções estão intimamente ligados, e que mudanças em um desses fatores podem influenciar os outros. Com base nessa afirmativa, assinale a alternativa correta:

(A) As emoções são responsáveis pela maneira como interpretamos e respondemos aos estímulos externos.

(B) Os comportamentos têm pouca influência sobre nossas cognições e emoções.

(C) O fator cognitivo é o principal responsável por nossas emoções e comportamentos.

(D) As cognições são influenciadas exclusivamente por fatores externos.

(E) Comportamentos disfuncionais são o resultado de emoções inapropriadas.