METROCAPITAL
Soluções

PREFEITURA MUNICIPAL DE NOVA ODESSA/SP

CONCURSO PÚBLICO 01/2023

PSICÓLOGO EDUCACIONAL

CADERNO DE QUESTÕES

PROVA OBJETIVA

Leia atentamente as instruções abaixo

1. PROVA E FOLHA DE RESPOSTAS

Além deste Caderno de Prova, contendo 50 (cinquenta) questões objetivas, você receberá do Fiscal de Sala:

- 01 (uma) Folha de Respostas destinada às respostas das questões objetivas. Confira se seus dados estão corretos.

2. TEMPO

- 03 (três) horas é o tempo disponível para realização da prova, já incluído o tempo para marcação da Folha de Respostas da prova objetiva;

- **01 (uma) hora** após o início da prova é possível, retirar-se da sala levando o caderno de prova;

3. INFORMAÇÕES GERAIS

- As questões objetivas têm 05 (cinco) alternativas de resposta (A, B, C, D, E) e somente **uma** delas está correta;

- Verifique se seu caderno está completo, sem repetição de questões ou falhas. Caso contrário, informe imediatamente o Fiscal da Sala, para que sejam tomadas as devidas providências;

- Confira seus dados pessoais na Folha de Respostas, especialmente nome, número de inscrição e documento de identidade e leia atentamente as instruções para preenchimento;

- O preenchimento das respostas da prova objetiva é de sua responsabilidade e não será permitida a troca de Folha de Respostas em caso de erro de marcação pelo candidato;

- Marque, na folha de respostas, com caneta de tinta azul ou preta, a letra correspondente à alternativa que você escolheu.

- Reserve tempo suficiente para o preenchimento de suas respostas. Para fins de avaliação, serão levadas em consideração apenas as marcações realizadas na Folha de Respostas da prova objetiva, não sendo permitido anotar informações relativas às respostas em qualquer outro meio que não seja o caderno de prova;

- Ao se retirar, entregue a Folha de Respostas preenchida e assinada ao Fiscal de Sala.

SERÁ ELIMINADO do presente certame o candidato que:

a) for surpreendido, durante as provas, em qualquer tipo de comunicação com outro candidato;

b) portar ou usar, qualquer tipo de aparelho eletrônico (calculadoras, bips/pagers, câmeras fotográficas, filmadoras, telefones celulares, smartphones, tablets, relógios, walkmans, MP3 players, fones de ouvido, agendas eletrônicas, notebooks, palmtops ou qualquer outro tipo de computador portátil, receptores ou gravadores) seja na sala de prova, sanitários, pátios ou qualquer outra dependência do local de prova;

c) se ausentar da sala em que se realizam as provas levando consigo o Caderno de Questões e/ou a Folha de Respostas;

d) se recusar a entregar a Folha de Respostas, quando terminar o tempo estabelecido;

e) não assinar a Lista de Presença e/ou a Folha de Respostas.

LÍNGUA PORTUGUESA
TEXTO

O ator

O homem chega em casa, abre a porta e é recebido pela mulher e os dois filhos, alegremente. Distribui beijos entre todos, pergunta o que há para jantar e dirige-se para o seu quarto. Vai tomar um banho, trocar de roupa e preparar-se para algumas horas de sossego na frente da televisão antes de dormir. Quando está abrindo a porta do seu quarto, ouve uma voz que grita: - Corta! O homem olha em volta, atônito. Descobre que sua casa não é uma casa, é um cenário. Vem alguém e tira o jornal e a pasta das suas mãos. Uma mulher vem ver se a sua maquiagem está bem e põe um pouco de pó no seu nariz. Aproxima-se um homem com um *script* na mão dizendo que ele errou uma das falas na hora de beijar as crianças.
- O que é isso? - pergunta o homem. - Quem são vocês? O que estão fazendo dentro da minha casa? Que luzes são essas?
- O que, enlouqueceu? - pergunta o diretor. - Vamos ter que repetir a cena. Eu sei que você está cansado, mas...
- Estou cansado, sim senhor. Quero tomar meu banho e botar meu pijama. Saiam da minha casa. Não sei quem são vocês, mas saiam todos! Saiam!
O diretor fica parado de boca aberta. Toda a equipe fica em silêncio, olhando para o ator. Finalmente o diretor levanta a mão e diz:
- Tudo bem, pessoal. Deve ser estafa. Vamos parar um pouquinho e...
- Estafa coisa nenhuma! Estou na minha casa, com a minha... A minha família! O que vocês fizeram com ela? Minha mulher! Os meus filhos!
O homem sai correndo entre os fios e os refletores, à procura da família. O diretor e um assistente tentam segurá-lo. E então ouve-se uma voz que grita: - Corta! Aproxima-se outro homem com um *script* na mão. Descobre que o cenário, na verdade, é um cenário. O homem com um *script* na mão diz:
- Está bom, mas acho que você precisa ser mais convincente.
- Que-quem é você?
- Como, quem sou eu? Eu sou o diretor. Vamos refazer esta cena. Você tem que transmitir melhor o desespero do personagem. Ele chega em casa e descobre que sua casa não é uma casa, é um cenário. Descobre que está no meio de um filme. Não entende nada.
- Eu não entendo...
- Fica desconcertado. Não sabe se enlouqueceu ou não.
- Eu devo estar louco. Isto não pode estar acontecendo. Onde está minha mulher? Os meus filhos? A minha casa?
- Assim está melhor. Mas espere até começarmos a rodar. Volte para a sua marca. Atenção, luzes...
- Mas que marca? Eu não sou personagem nenhum. Eu sou eu! Ninguém me dirige. Eu estou na minha própria casa, dizendo as minhas próprias falas...
- Boa, boa. Você está fugindo um pouco do *script*, mas está bom.
- Que *script*? Não tem *script* nenhum. Eu digo o que quiser. Isto não é um filme. E mais, se é um filme, é uma porcaria de filme. Isto é simbolismo, ultrapassado. Essa de que o mundo é um palco, que tudo foi predeterminado, que não somos mais do que atores... Porcaria!
- Boa, boa. Está convincente. Mas espere começar a filmar. Atenção...
O homem agarra o diretor pela frente da camisa.
- Você não vai filmar nada! Está ouvindo? Nada! Saia da minha casa.
O diretor tenta livrar-se. Os dois rolam pelo chão. Nisto ouve-se uma voz que grita:
- Corta!

Luís Fernando Veríssimo

QUESTÃO 01

O humor no texto 'O ator', de Luís Fernando Veríssimo, é provocado:

(A) pela repetição de uma situação inacreditável que envolve o personagem principal.

(B) por brigas em um set de filmagem entre o diretor e um ator.

(C) pela atitude da equipe do set de filmagem.

(D) por um script mal feito.

(E) pela atuação ruim do personagem principal no filme.

QUESTÃO 02

Considere o trecho: "O diretor e um assistente tentam segurá-lo." O pronome 'lo', em 'segurá-lo', se refere:

(A) aos fios.

(B) aos refletores.

(C) ao homem que sai correndo.

(D) ao homem com um script na mão.

(E) ao cenário.

QUESTÃO 03

É sinônimo da palavra ‘estafa’:

(A) estufa.

(B) animação.

(C) fadiga.

(D) pressa.

(E) raiva.

QUESTÃO 04

Considere o trecho: "O homem olha em volta, atônito. Descobre que sua casa não é uma casa, é um cenário. Vem alguém e tira o jornal e a pasta das suas mãos. Uma mulher vem ver se a sua maquiagem está bem e põe um pouco de pó no seu nariz." Os pronomes possessivos em "sua maquiagem" e "seu nariz":

(A) indicam uma posse do homem e uma da mulher, respectivamente.

(B) são ambíguos, mas a ambiguidade é resolvida pelo contexto.

(C) são ambíguos, e não é possível saber a quem se referem.

(D) indicam posses de um referente diferente daquele de "sua casa" e "suas mãos".

(E) indicam uma posse da mulher e uma do homem, respectivamente.

QUESTÃO 05

No trecho ”Finalmente o diretor levanta a mão e diz: – Tudo bem, pessoal. Deve ser estafa”, a palavra “pessoal”, separada por vírgula do restante da frase, corresponde a um:

(A) adjunto adverbial.

(B) adjunto adnominal.

(C) sujeito expletivo.

(D) vocativo.

(E) agente da passiva.

QUESTÃO 06

Considere a seguinte sentença: “Não sabe se enlouqueceu ou não.”

Em relação à classe gramatical, as palavras "não", "se" e "ou" são, respectivamente:

(A) substantivo, conjunção, conjunção.

(B) advérbio, preposição, conjunção.

(C) advérbio, conjunção, preposição.

(D) advérbio, conjunção, conjunção.

(E) substantivo, preposição, preposição.

QUESTÃO 07

Observe as seguintes sentenças:

I. Eles se beijaram.

II. Mário suicidou-se.

III. Vende-se carro.

A palavra ‘se’ em cada uma das sentenças dadas é, respectivamente:

(A) I. pronome reflexivo; II. partícula integrante de verbo pronominal; III. partícula apassivadora.

(B) I. pronome reflexivo; II. pronome reflexivo; III. partícula apassivadora.

(C) I. conjunção; II. partícula integrante de verbo pronominal; III. partícula expletiva.

(D) I. partícula expletiva; II. partícula expletiva; III. partícula integrante de verbo pronominal.

(E) I. partícula apassivadora; II. partícula apassivadora; III. pronome reflexivo.

QUESTÃO 08

Considere o seguinte excerto:

"_ reuniões ocorriam sempre _ segundas-feiras. Maria não sabia o que fazer. Estava doente _ semanas e precisava trabalhar. Dia após dia, a situação se tornava ainda pior. Ela queria voltar _ vida normal."

Assinale a alternativa que preenche as lacunas corretamente.

(A) As; as; há; à.

(B) Às; às; a; à.

(C) As; as; a; a.

(D) Às; às; há; a.

(E) As; às; há; à.

QUESTÃO 09

Assinale a alternativa em que a sentença está pontuada corretamente.

(A) A casa é muito muito grande.

(B) Ele era tímido, eu extrovertida.

(C) As coisas, porém não saíram como foram planejadas.

(D) As atividades foram realizadas no prazo, e serão entregues na próxima semana.

(E) A vizinhança está, desconfiada, segundo o ocorrido.

QUESTÃO 10

Considere as seguintes sentenças:

I. Se ao menos ele tivesse dinheiro…

II. Queria saber se Maria foi à festa no fim de semana.

III. Lamento se o entristeci.

A palavra ‘se’ em cada uma das sentenças dadas é, respectivamente:

(A) I. conjunção condicional; II. conjunção integrante; III. conjunção condicional.

(B) I. conjunção condicional; II. conjunção integrante. III. conjunção integrante.

(C) I. conjunção integrante; II. conjunção integrante; III. conjunção integrante.

(D) I. conjunção integrante; II. conjunção condicional; III. conjunção condicional.

(E) I. conjunção condicional; II. conjunção condicional; III. conjunção condicional.

MATEMÁTICA E RACIOCÍNIO LÓGICO

QUESTÃO 11

Em relação aos conjuntos numéricos, o conjunto dos números reais, denotado por R pode ser definido como sendo a união entre os conjuntos dos números naturais, inteiros, racionais e irracionais. Ao comparar dois conjuntos, podemos nos deparar com diversas relações.

I - $\mathbb{Q} \subset \mathbb{R}$

II - $(\mathbb{N} \cup \mathbb{Q}) \supset \mathbb{R}$

III - $\mathbb{R} = \mathbb{Z} \cap I$

IV - $\mathbb{R} = \mathbb{Q} \cup I$

Sobre as notações acima é correto que:

(A) I e II são verdadeiras.

(B) I e IV sao falsas.

(C) Apenas IV é verdadeira.

(D) Apenas I é verdadeira.

(E) II e III são falsas.

QUESTÃO 12

Duas ou mais figuras são consideradas semelhantes quando existe proporção entre as medidas dos seus lados. Considere então dois retângulos semelhantes com as seguintes dimensões: (Figura 1: Largura 4,8cm e comprimento 7,2cm), (Figura 2: Largura 10,56cm e comprimento **x**cm). A medida x em metros é:

Figura 1

Figura 2

(A) 0,1672

(B) 0,1598

(C) 0,1584

(D) 0,1436

(E) 0,1328

QUESTÃO 13

Antônio tem certo apreço por jogos de vídeo game. Sua mãe permite que jogue todos os dias depois do colégio, ou seja, das 13h às 18h, aos fins de semana ele joga em um horário diferente, das 08h às 12h. A mãe de Antônio, intrigada quis saber quantas horas em média ele passa diariamente jogando vídeo game, logo chegou a conclusão que essa média M está no seguinte intervalo:

(A) $2h < M < 3h$

(B) $3h < M < 4h$

(C) $4h < M < 5h$

(D) $5h < M < 6h$

(E) $7h < M < 8h$

QUESTÃO 14

Para realizar um serviço 3 operários foram contratados e entregaram a obra em um prazo de 5 dias, trabalhando 8 horas por dia. Se a quantidade de operários fosse aumentada para 7, trabalhando 5 horas por dia, a quantidade de horas trabalhadas ao término do serviço seria aproximadamente:

(A) 7h

(B) 12h

(C) 17h

(C) 22h

(D) 27h

QUESTÃO 15

Em uma situação de empréstimo a juros simples um capital de R$ 30.000,00 com uma taxa de 2,3% a.m. gerou um montante de R$ 54.840,00. Nessas condições o período dessa transação foi de:

(A) Mais de 4 semestres.

(B) Mais de 6 semestres.

(C) Mais de 8 semestres.

(D) Mais de 9 semestres.

(E) Mais de 10 semestres.

QUESTÃO 16

No sistema de coordenadas abaixo estão representadas as retas g e f. Essas retas definem de forma gráfica um sistema linear, e de acordo com as classificações desses sistemas quanto ao número de soluções podemos classificá-lo como:

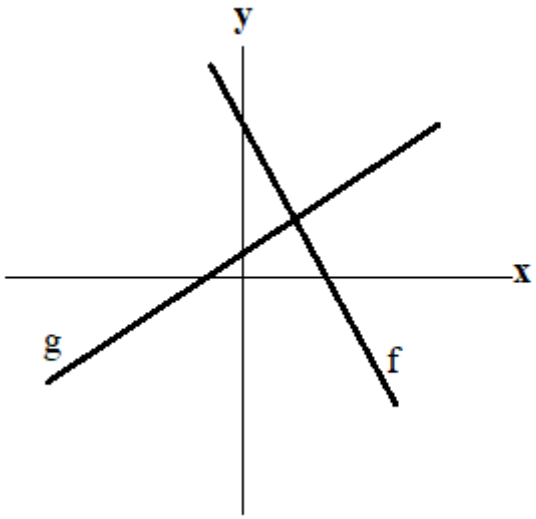

(A) SPI (Sistema possível e indeterminado).

(B) SC (Sistema coincidente).

(C) SI (Sistema impossível).

(D) SPD (Sistema possível e determinado).

(E) SO (Sistema oblíquo).

QUESTÃO 17

Sobre o sólido abaixo sabe-se que seu volume é igual a 540 cm³ e que o diâmetro da base vale 12 cm. Logo a altura do sólido vale:

(Considere $\pi = 3$)

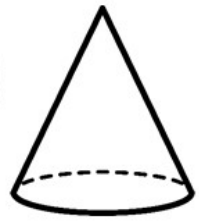

(A) 9 cm

(B) 11 cm

(C) 13 cm

(D) 15 cm

(E) 17 cm

QUESTÃO 18

Juliana pretende diminuir seus gastos mensais em 20% devido a um planejamento futuro onde precisará de parte de seu ordenado. Suas despesas são controladas, de forma que é possível ver o gráfico que as representa mês a mês.

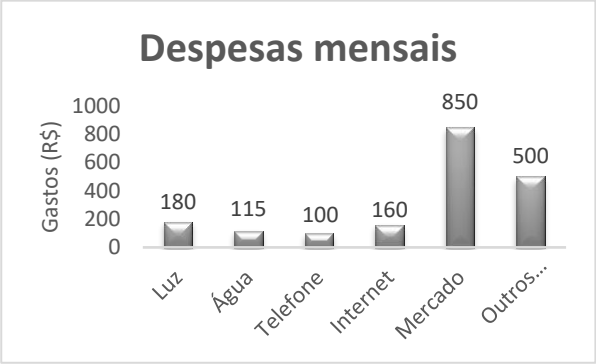

Para conseguir atingir seu objetivo a despesa mensal deverá estar próxima de:

(A) R$ 1.520,00

(B) R$ 1.525,00

(C) R$ 1.530,00

(D) R$ 1.535,00

(E) R$ 1.540,00

QUESTÃO 19

No esquema abaixo temos a representação de dois sólidos geométricos, um prisma reto de base quadrada e um cilindro, cujas medidas estão indicadas em centímetros.

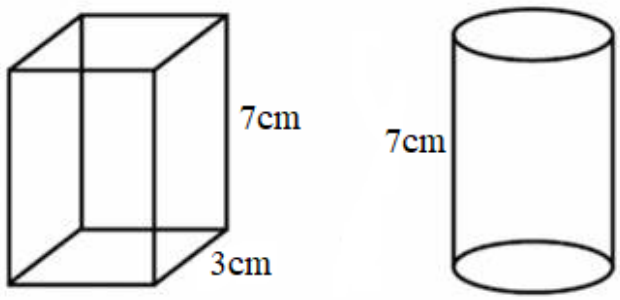

Sabendo que o volume dos dois sólidos são iguais, e adotando a medida de $\pi = 3$ a medida do diâmetro do cilindro é:

(A) 3,5 cm

(B) $\sqrt{3}$ cm

(C) $2 + \sqrt{3}$ cm

(D) $2\sqrt{3}$ cm

(E) $2 - \sqrt{3}$cm

QUESTÃO 20

O fornecimento de água aos funcionários em uma empresa é feito de forma usual, ou seja, em galões de 20 litros acoplados a um bebedouro. Visando a economia em gastos na empresa, a equipe administrativa resolveu avaliar a quantidade de água consumida, e para base de cálculo foi usado o copo de 300 ml. A intenção inicial era descobrir a porcentagem de água consumida em relação ao total fornecido mensalmente, mas para isso era preciso saber quanto um copo representava em relação a um galão de água. Logo a porcentagem do copo encontrada foi de:

(A) 0,015 %

(B) 0,15 %

(C) 1 %

(D) 1,5 %

(E) 15 %

NOÇÕES DE INFORMÁTICA

QUESTÃO 21

Sobre o MS Windows 7, assinale a alternativa que apresenta uma sequência correta de comandos para excluir um arquivo.

(A) Selecione o arquivo > pressione “F8”

(B) Selecione o arquivo > pressione “Shift”

(C) Selecione o arquivo > pressione “Delete”

(D) Selecione o arquivo > pressione “Tab”

(E) Selecione o arquivo > pressione “Alt Gr”

QUESTÃO 22

Sobre o MS PowerPoint 2010, considere os itens a seguir:

I – Na guia “Revisão” não é possível verificar anotações e comentários feitos na apresentação, além de verificar a ortografia da apresentação.

II – Não é possível inserir “Clip-Art” no MS PowerPoint 2010.

III – É possível inserir formas ou imagens através da ferramenta “SmartArt” no MS PowerPoint 2010.

IV – Através do slide mestre é possível alterar o estilo e formatação de todos os demais slides da apresentação de uma só vez.

V – O recurso “Testar Intervalos” se encontra na guia “Apresentação de Slides”, no conjunto “Configurar”.

Assinale a alternativa que apresenta apenas os itens **VERDADEIROS**.

(A) Apenas os itens I, III e IV são verdadeiros.

(B) Apenas os itens I, II, III e V são verdadeiros.

(C) Apenas os itens II, IV e V são verdadeiros.

(D) Apenas os itens III e V são verdadeiros.

(E) Apenas os itens IV e V são verdadeiros.

QUESTÃO 23

Sobre o MS Word 2016, assinale a alternativa que apresenta corretamente a combinação de teclas (atalho) utilizada para abrir a janela de configuração de impressão.

(A) Ctrl + P

(B) Alt + F4

(C) Ctrl + V

(D) Shift + P

(E) Alt + P

QUESTÃO 24

Sobre o MS Windows 7, considere os itens a seguir:

I – Os “Gadgets” no MS Windows 7 ficam presos na barra lateral não permitindo o usuário redimensionar ou movê-los.

II – A “Barra de Alternância de Tarefas” do MS Windows 7 não é interativa.

III – A “Central de Ações” do Windows 7 fornece alertas e notificações de segurança, manutenção e solução de problemas no MS Windows 7.

IV – O Microsoft Windows 7 reconhece o arquivo por sua extensão.

V – O “Bloco de Notas” é um aplicativo de criação, visualização e edição de texto simples.

Assinale a alternativa que apresenta apenas os itens **FALSOS**.

(A) Apenas os itens III e IV são falsos.

(B) Apenas os itens II, III e V são falsos.

(C) Apenas os itens II, IV e V são falsos.

(D) Apenas os itens I e II são falsos.

(E) Apenas os itens III e I são falsos.

QUESTÃO 25

Sobre o MS Windows 7, assinale a alternativa que apresenta uma sequência correta de comandos para desligar o computador.

(A) "Iniciar" > "Desligar" > "Ok".

(B) "Iniciar" > "Desligar" > "Reiniciar".

(C) "Iniciar" > "Desligar" > "Opções de Entrada".

(D) "Iniciar" > "Painel de Controle" > "Desligar".

(E) "Iniciar" > "Segurança" > "Desligar".

CONHECIMENTOS ESPECÍFICOS

QUESTÃO 26

O uso de reforçamento positivo na sala de aula é uma estratégia educacional amplamente utilizada para aumentar o comportamento desejado dos alunos. Qual das seguintes situações ilustra o uso correto e adequado de reforçamento positivo por parte do professor?

(A) Um aluno que sempre faz barulho em sala de aula recebe atenção constante do professor

(B) Um aluno que realiza uma tarefa escolar corretamente recebe um adesivo no caderno

(C) Um aluno que responde a uma pergunta da professora corretamente é poupado de uma atividade que ele não gosta

(D) Um aluno que não responde a uma pergunta da professora é deixado de castigo

(E) Um aluno que não interrompe a aula recebe uma tarefa extra para fazer em casa

QUESTÃO 27

De acordo com a teoria da Epistemologia Genética de Piaget, qual o papel do equilíbrio cognitivo no processo de aprendizagem?

(A) O equilíbrio cognitivo é um estado de desequilíbrio que permite a acomodação de novas informações.

(B) O equilíbrio cognitivo é um estado de impede a assimilação de novas informações.

(C) O equilíbrio cognitivo é um estado que permite a assimilação de novas informações.

(D) O equilíbrio cognitivo não possui relação com o processo de aprendizagem.

(E) O equilíbrio cognitivo é um estado de desequilíbrio que impede a acomodação de novas informações.

QUESTÃO 28

De acordo com Vigotsky, qual é a importância da zona de desenvolvimento proximal no processo de aprendizagem?

(A) Ela representa um nível de desenvolvimento já consolidado, no qual o aluno é capaz de aprender sozinho.

(B) Ela indica o nível máximo de conhecimento que o aluno pode alcançar em determinado momento.

(C) Ela representa o espaço entre o que o aluno já sabe e o que ele ainda não é capaz de fazer sozinho, mas que pode ser alcançado com ajuda.

(D) Ela indica a quantidade de informações que o aluno é capaz de reter na memória de curto prazo.

(E) Ela representa a influência do ambiente social sobre o processo de aprendizagem.

QUESTÃO 29

De acordo com a teoria da complexidade de Edgar Morin, o que melhor caracterizaria a racionalidade e a racionalização? Analise as afirmações a seguir e encontre a alternativa correta.

I. A racionalidade é a melhor proteção contra o erro e a ilusão e a racionalização.

II. Por meio do uso da racionalidade, não corremos o risco de cair em erro ou ilusão.

III. A racionalização é a racionalidade que se fecha e se converte em doutrina.

IV. A racionalização nutre-se das mesmas fontes que a racionalidade, mas constitui uma das fontes mais poderosas de erros e ilusões.

V. Uma doutrina que obedece a um modelo mecanicista e determinista para considerar o mundo não é racional, mas racionalizadora.

(A) Estão corretas: I, II, III, IV e V.

(B) Estão erradas: II e III.

(C) Estão erradas: II, III e V.

(D) Estão corretas: I, III, IV e V.

(E) Está errada: IV.

QUESTÃO 30

Quais das afirmações a seguir podem ser consideradas importantes contribuições da Psicanálise para o processo educacional.

I. O conceito de transferência não se aplica na relação professor-aluno, uma vez que o professor não utiliza as técnicas específicas da psicanálise para realizar sua prática.

II. A descoberta das fases do desenvolvimento psicossexual permitiu compreender as motivações e necessidades dos educandos de acordo com a etapa em que se encontra.

III. O aluno pode transferir sentimentos e emoções de outras relações para a relação com o professor, o que pode influenciar a aprendizagem.

IV. Uma criança que apresenta comportamentos infantilizados incompatíveis com seu estado atual de maturação biopsicossocial, pode estar se utilizando de um mecanismo de defesa conhecido como sublimação.

Assinale a alternativa em que todas as afirmações estão corretas.

(A) II e III.

(B) II e IV.

(C) I e II.

(D) I e IV.

(E) II, III e IV.

QUESTÃO 31

É cada vez mais frequente nos depararmos com expressões como “diversidade” e “heterogeneidade” nos planejamentos e nos projetos político-pedagógicos das instituições de ensino. As contribuições de ideias como as propostas pela pedagogia diferenciada e as novas competências para ensinar, têm ocupado cada vez mais espaços nas salas de aula e nas instituições formadoras. As escolas estão se conscientizando que a aprendizagem acontece de formas diferentes para pessoas diferentes e não há como pensar na sala de aula contemporânea sem pensar na consideração da diversidade. Para que o professor possa atuar nessa perspectiva educativa, faz-se necessário desenvolver certas competências para ensinar.

Partindo dessas considerações, avalie as questões a seguir e indique a alternativa que expressa todas as afirmações INCORRETAS.

I. Pelo fato de a escola estar organizada para a progressão das aprendizagens de acordo com cada ciclo de estudos, não há a necessidade específica do professor desenvolver as competências para a progressão da aprendizagem.

II. Saber dirigir um grupo de trabalho e conduzir reuniões é uma competência fundamental para desenvolver trabalhos junto à comunidade escolar.

III. Desenvolver a competência para envolver os pais na construção dos saberes, é um dos requisitos necessários para de acolher a diversidade da comunidade escolar no processo de ensino-aprendizagem.

IV. Por estimular a autonomia da aprendizagem, a competência para o uso das novas tecnologias da informação e da comunicação (TICs) devem ser o foco principal do ensino.

(A) III e IV.

(B) I e III.

(C) II e IV.

(D) I e IV.

(E) II, III e IV.

QUESTÃO 32

De acordo com as propostas da pedagogia diferenciada, quais são as competências que o professor deve ter para atuar na comunidade escolar?

I. Competência para organizar e estimular situações de aprendizagem.

II. Competência para convencer o aluno a aceitar as imposições da escola.

III. Competência para enfrentar os deveres e os dilemas éticos da profissão.

IV. Competência para participar da gestão da escola.

(A) I.

(B) II e IV.

(C) I, III e IV.

(D) II e IV.

(E) II, III e IV.

QUESTÃO 33

Qual é a importância das habilidades socioemocionais no contexto educacional?

(A) São fundamentais para o desenvolvimento cognitivo dos estudantes, permitindo que eles aprendam de forma mais efetiva.

(B) Contribuem para a formação integral dos estudantes, favorecendo o desenvolvimento de competências como empatia, responsabilidade e colaboração.

(C) São importantes para a formação de profissionais da educação comprometidos com a melhoria da qualidade do ensino.

(D) Permitem que os estudantes desenvolvam habilidades específicas para o mercado de trabalho, como liderança e proatividade.

(E) e) São essenciais para a promoção da disciplina e do controle emocional dos estudantes, favorecendo a manutenção da ordem na sala de aula.

QUESTÃO 34

Segundo a teoria behaviorista de Skinner, qual é a forma mais efetiva de reforçar um comportamento desejado em sala de aula?

(A) Punir os alunos que apresentam comportamentos indesejados.

(B) Ignorar os comportamentos indesejados e reforçar apenas os comportamentos desejados.

(C) Reforçar tanto os comportamentos desejados quanto os indesejados, de forma equilibrada.

(D) Atribuir notas mais altas aos alunos que apresentam comportamentos desejados.

(E) Exigir que todos os alunos apresentem o mesmo comportamento desejado, sem exceções.

QUESTÃO 35

De acordo com a teoria cognitivista de Piaget, qual é o papel do professor no processo de ensino-aprendizagem?

(A) Transmitir informações de forma direta e objetiva para os alunos.

(B) Facilitar a construção do conhecimento pelos alunos, fornecendo atividades e materiais adequados às suas respectivas fases do desenvolvimento.

(C) Estimular a memorização de informações importantes para a aprendizagem.

(D) Avaliar o desempenho dos alunos em relação aos objetivos de aprendizagem.

(E) Promover a disciplina e a ordem em sala de aula.

QUESTÃO 36

Segundo a teoria sociointeracionista de Vygotsky, qual é a importância da interação social no processo de aprendizagem?

(A) Não há importância significativa, já que o processo de aprendizagem é individual.

(B) A interação social é importante apenas para a socialização dos alunos.

(C) A interação social é essencial para o desenvolvimento cognitivo e emocional dos alunos.

(D) A interação social é importante apenas em situações de conflito ou de aprendizagem de valores morais.

(E) A interação social é importante apenas em atividades extracurriculares.

QUESTÃO 37

Em uma escola pública, uma psicóloga escolar é chamada para atuar com um aluno que apresenta dificuldades de aprendizagem e comportamento na sala de aula. Durante o atendimento, a psicóloga identifica que o aluno tem dificuldades de relacionamento com os colegas e os professores, sendo por vezes agressivo, demonstrando baixa autoestima e falta de motivação. Avalie as afirmações a seguir e indique a alternativa que apresenta a ação mais adequada que a psicóloga poderia adotar nesse contexto.

(A) Realizar sessões de reforço escolar para auxiliar o aluno em suas dificuldades acadêmicas.

(B) Orientar a professora a aplicar punições mais severas em caso de mau comportamento do aluno.

(C) Trabalhar com o aluno o a tolerância e a aceitação.

(D) Identificar as possíveis causas dos comportamentos observados e trabalhar a dimensão afetiva da relação entre professor e aluno e colegas, criando um ambiente emocionalmente favorável para o aprendizado.

(E) Propor uma mudança de escola para que o aluno tenha a chance de começar em um novo ambiente.

QUESTÃO 38

Considerando as contribuições da teoria sociointeracionista para a Psicologia Educacional, analise as afirmações a seguir e indique a alternativa em que todas estão corretas.

I. A aprendizagem ocorre apenas por meio da interação com os pais e familiares.

II. A aprendizagem colaborativa é uma prática que valoriza a interação entre os alunos e incentiva o trabalho em equipe.

III. O diálogo tem papel fundamental na construção do conhecimento e do pensamento crítico.

IV. O desenvolvimento cognitivo do indivíduo é determinado pela interação entre fatores biológicos, ambientais e genéticos.

V. A cultura e o ambiente social em que o aluno está inserido não têm influência na sua forma de aprender e adquirir conhecimentos.

(A) II e V.

(B) II e III.

(C) I, II, III.

(D) II, III e IV.

(E) IV e V.

QUESTÃO 39

Analise as afirmativas a seguir e assinale a alternativa que não corresponde a uma estratégia recomendada para motivar a participação dos alunos em sala de aula.

(A) Criar um ambiente de aprendizagem positivo e acolhedor, que promova a confiança e o respeito mútuo entre o professor e os alunos.

(B) Estabelecer objetivos claros e desafiadores para os alunos, que possam ser alcançados com esforço e dedicação.

(C) Oferecer *feedback* positivo e construtivo aos alunos, reconhecendo seus esforços e progressos, e identificando áreas que precisam de mais atenção e desenvolvimento.

(D) Utilizar recursos didáticos variados e dinâmicos, que estimulem o interesse e a curiosidade dos alunos, como jogos, atividades práticas, recursos audiovisuais e tecnológicos.

(E) Promover aulas expositivas aprofundadas e esporadicamente repetidas para despertar o interesse dos alunos.

QUESTÃO 40

Uma das estratégias recomendadas para atender as demandas educacionais de alunos com necessidades especiais na aprendizagem é utilização de um currículo adaptado. Analise a seguir algumas características do currículo adaptado e indique a alternativa em que todas as afirmações estão corretas.

I. O currículo adaptado é um processo de adaptação dos conteúdos, dos métodos pedagógicos e dos processos avaliativos para tornar a aprendizagem mais acessível aos alunos com necessidades especiais de aprendizagem.

II. A combinação do currículo adaptado com o currículo previamente existente, no objetivo de que todos os alunos participem de um currículo comum é uma etapa relativamente simples.

III. Os ajustes no currículo são feitos levando em conta as características e habilidades do aluno, bem como as suas dificuldades de aprendizagem.

IV. A participação da família do aluno nesse processo não é recomendada, uma vez que ela pode fornecer informações enviesadas e tendenciosas a respeito do aluno.

Indique a alternativa que corresponde às afirmações corretas.

(A) I e IV.

(B) I e III.

(C) II e IV.

(D) I e II.

(E) II e III.

QUESTÃO 41

Analise as afirmativas a seguir e assinale a alternativa que apresenta apenas as informações corretas sobre a atuação do psicólogo escolar com alunos que possuem necessidades especiais de aprendizagem.

I. Identificar as demandas e necessidades específicas de cada aluno, a fim de elaborar intervenções adequadas é uma atividade a ser realizada sem a participação de outros agentes escolares tais como funcionários, pois não possuem formação especializada.

II. Conhecer e utilizar técnicas e recursos adequados para favorecer o processo de aprendizagem dos alunos, como o uso de materiais adaptados e tecnologias assistivas não é de responsabilidade do psicólogo, mas sim da equipe pedagógica que se envolve diretamente com o aluno.

III. O psicólogo pode encontrar formas de promover a inclusão social e educacional dos alunos, buscando a eliminação de barreiras físicas, comunicacionais e atitudinais.

IV. Ao atuar com crianças com deficiência visual, o psicólogo escolar pode trabalhar na adaptação do ambiente escolar e na orientação dos professores sobre como trabalhar com materiais e recursos que possam auxiliar na aprendizagem.

(A) I, III e IV.

(B) I, II e IV.

(C) II, III e IV.

(D) I, II e III.

(E) III e IV.

QUESTÃO 42

Ao trabalhar com alunos que possuem transtornos globais do desenvolvimento como o autismo, recomenda-se que o psicólogo escolar:

(A) Trate este aluno da mesma forma que os outros, preservando sua individualidade e favorecendo sua inclusão ao utilizar os mesmos métodos e dar as mesmas orientações a todos.

(B) Evite que o aluno participe de atividades sociais, mantendo-o isolado para evitar o surgimento de episódios de ansiedade.

(C) Desconsidere as dificuldades sensoriais e de comunicação do aluno, como a hipersensibilidade sensorial e dificuldades na compreensão da linguagem e insista para que o aluno supere essas barreiras de modo a alcançar as metas da educação inclusiva.

(D) Atue na orientação dos professores e da família quanto às melhores formas de interação e comunicação com o educando, além de elaborar estratégias de intervenção que possam auxiliar na aprendizagem e no desenvolvimento social e emocional do aluno.

(E) Evite o contato com a família do aluno para não sobrecarregar a sua demanda de trabalho interno na escola.

QUESTÃO 43

Considerando as possibilidades de atuação do psicólogo no cotidiano escolar quais ações estariam congruentes com o objetivo de melhorar a qualidade das aulas, aumentar a motivação de professores e alunos e melhorar os resultados das avaliações?

I. Realizar atividades diagnósticas, apresentar a devolutiva para direção, professores, alunos e equipe pedagógica para que encontrem e implementem alternativas de enfrentamento.

II. Realizar pesquisas com a finalidade de identificar possíveis alternativas às práticas de ensino vigente e avaliar junto à comunidade escolar sua viabilidade de implantação.

III. Realizar discussões periódicas na comunidade escolar a respeito do papel do professor e do aluno.

IV. Implementar momentos para discutir com os professores inovações metodológicas que favoreçam a aprendizagem por meio de ações colaborativas.

Indique a alternativa em que todas as afirmações estão corretas.

(A) I, III.

(B) II, III, IV.

(C) I, II, IV.

(D) I, IV.

(E) I, II, III.

QUESTÃO 44

A desmotivação dos professores pode ter efeitos negativos significativos na qualidade do ensino oferecido aos alunos. Essa situação pode ser decorrente de diversos fatores, como sobrecarga de trabalho, falta de reconhecimento, conflitos interpessoais, entre outros. Diante disso, o psicólogo escolar pode desempenhar um papel importante na identificação dos fatores que levam à desmotivação dos professores e na elaboração de estratégias para lidar com essa questão. Indique qual das alternativas a seguir não corresponde a uma ação recomendada por parte do psicólogo escolar.

(A) Promover capacitações e treinamentos específicos, que ajudem os professores a desenvolver habilidades e competências para lidar com situações desafiadoras.

(B) Propiciar momentos de diálogo e reflexão em grupo, para que os professores possam compartilhar suas experiências, angústias, dar, receber apoio e buscar soluções.

(C) Realizar procedimentos diagnósticos para levantamento e identificação das possíveis causas da desmotivação.

(D) Identificar os professores desmotivados e informar a direção para que tome as devidas providências para o afastamento do profissional, uma vez que sua permanência na escola pode ter consequências negativas para a comunidade escolar.

(E) Oferecer suporte emocional para os professores mais afetados pela desmotivação e, caso avaliar ser necessário, devido a demandas individuais, encaminhar para acompanhamento com profissional externo à escola, com profissionais da saúde mental.

QUESTÃO 45

O psicólogo escolar tem um papel importante na orientação da comunidade escolar, atuando em diversas frentes para promover o bem-estar e o desenvolvimento dos estudantes, professores e demais membros da escola. Relacione a seguir o tipo de intervenção mais adequada para cada situação proposta e indique a alternativa em que todas as associações estão corretas.

<u>Situação:</u>

I. Prevenção de problemas emocionais e comportamentais nos estudantes, como *bullying*, depressão e ansiedade.

II. Professores com dificuldades de ministrar aulas para alunos com necessidades educacionais especiais.

III. Necessidade de oferecer um atendimento mais completo e integrado para os estudantes e suas famílias, devido às limitações do quadro técnico da escola.

<u>Intervenção:</u>

a. Capacitação dos professores.

b. Desenvolvimento de programas de prevenção e promoção da saúde mental.

c. Atuação em conjunto com equipes multidisciplinares.

(A) I-c, II-b, III-a.

(B) I-a, II-c, III-b.

(C) I-b, II-a, III-c.

(D) I-b, II-c, III-a.

(E) I-a, II-b, III-c.

QUESTÃO 46

Em uma equipe multidisciplinar para o acompanhamento de alunos com TDAH, qual é o papel do psicólogo em relação aos demais profissionais?

(A) Coordenar as atividades da equipe e prescrever medicamentos para o tratamento do TDAH.

(B) Realizar a avaliação psicológica do aluno e orientar pais e professores quanto às intervenções comportamentais e estar em contato com profissionais que complementem o diagnóstico e a intervenção.

(C) Fornecer orientações médicas e realizar o acompanhamento clínico do aluno.

(D) Realizar intervenções educacionais na sala de aula e desenvolver atividades lúdicas com o aluno.

(E) Evitar contato com outros profissionais da saúde mental a fim de não influenciar o diagnóstico e a condução da intervenção do psicólogo.

QUESTÃO 47

O psicólogo escolar pode realizar diversas atividades junto a funcionários/servidores com o objetivo de promover o bem-estar e a qualidade de vida no ambiente escolar. A seguir, indique a alternativa que não corresponde a uma atuação recomendada ao psicólogo para com a equipe escolar.

(A) Oferecer treinamentos e capacitações em temas relacionados à saúde mental, como gestão do estresse, inteligência emocional e comunicação não violenta.

(B) Realizar orientação para os funcionários lidarem com situações difíceis no ambiente escolar, como conflitos entre alunos ou problemas de disciplina.

(C) Capacitar os funcionários a diagnosticar alunos com transtornos emocionais/comportamentais para que possam ser mais eficientes nas ações integradas junto a esses alunos.

(D) Acompanhar o processo de adaptação e integração de novos funcionários à escola.

(E) Realizar intervenções individuais ou em grupo para tratar de problemas psicológicos e emocionais que possam estar afetando o desempenho dos funcionários.

QUESTÃO 48

Considerando o surgimento da pandemia 2019/2020, o ensino à distância se tornou uma realidade para grande parte das escolas brasileiras. Nesse contexto, o papel do psicólogo escolar ganha ainda mais importância, pois apresenta diversos desafios diante da necessidade de adaptação às novas demandas. Assinale a seguir a alternativa que corresponde a um dos desafios do psicólogo escolar diante da educação à distância.

(A) Comunicação assíncrona: permite que os alunos possam se comunicar com os professores em momentos diferentes, sem a necessidade de estarem presentes no mesmo local e ao mesmo tempo.

(B) Fragilização do vínculo professor-aluno.

(C) Personalização do aprendizado: com o ensino à distância, os professores podem adaptar as atividades e materiais didáticos para atender às necessidades específicas de cada aluno.

(D) Aprendizagem autônoma: o ensino à distância pode incentivar a autonomia e a responsabilidade do aluno em relação ao seu próprio aprendizado, pois eles são responsáveis por gerenciar seu tempo e recursos de estudo.

(E) Inclusão: o ensino à distância pode proporcionar acesso ao ensino para alunos que, por diversos motivos, têm dificuldades em frequentar aulas presenciais, como estudantes com deficiências físicas, localização geográfica distante ou outras limitações.

QUESTÃO 49

Em uma escola, o psicólogo escolar é solicitado pela direção para fornecer informações confidenciais sobre um aluno, que foram obtidas mediante contrato de sigilo. De acordo com o Código de Ética Profissional do Psicólogo, o que o psicólogo deve fazer?

(A) Fornecer as informações solicitadas, desde que a direção da escola assegure que serão mantidas em sigilo.

(B) Não fornecer nenhuma informação, mesmo com autorização do aluno ou responsável legal, pois isso pode violar a privacidade do aluno.

(C) Informar que não tem permissão para fornecer informações confidenciais e encaminhar a direção da escola para o Conselho Regional de Psicologia.

(D) Fornecer apenas as informações que forem consideradas relevantes para o caso em questão, e apenas se forem autorizadas pelo aluno ou responsável legal.

(E) Fornecer todas as informações solicitadas pela direção da escola, pois isso é necessário para ajudar o aluno.

QUESTÃO 50

O Código de Ética Profissional do Psicólogo estabelece que o profissional deve agir com responsabilidade social, contribuindo para a promoção da justiça e da equidade na sociedade. Considerando o papel do psicólogo escolar como mediador entre a instituição de ensino e a comunidade escolar, qual das alternativas a seguir é a mais coerente com as diretrizes éticas estabelecidas pelo Código?

(A) O psicólogo escolar deve ser leal à instituição de ensino em que atua, protegendo seus interesses em detrimento dos interesses dos alunos e da comunidade escolar.

(B) O psicólogo escolar deve atuar de forma imparcial e isenta, buscando sempre equilibrar os interesses da instituição de ensino com os interesses dos alunos e da comunidade escolar.

(C) O psicólogo escolar deve priorizar os interesses dos alunos em detrimento dos interesses da instituição de ensino e da comunidade escolar.

(D) O psicólogo escolar deve se abster de tomar qualquer posição em relação aos interesses da instituição de ensino e da comunidade escolar, mantendo-se neutro em todas as situações.

(E) O psicólogo escolar deve avaliar todas as situações de forma isenta e imparcial, tomando partido das oportunidades de autopromoção e ascensão na carreira em detrimento do bem-estar da comunidade escolar.