Município de Canoas/RS
Concurso Público - Edital nº 132/2023

https://concursos.objetivas.com.br

CADERNO DE PROVA

Jornalista

1

Este é o número da sua prova. Marque-o no cartão de resposta.

Direitos autorais reservados à Objetiva Concursos Ltda. Proibida reprodução, ainda que parcial, sem autorização prévia.

Antes de iniciar a prova, leia as instruções:

1. Para fazer a prova, você recebeu:
   - este caderno de prova;
   - um cartão de respostas.
2. Confira:
   - **no cartão de resposta:** nome, número e cargo/ocupação da sua inscrição.
   - **no caderno de prova:** cargo de inscrição e quantidade de questões.

Este caderno contém: **80 questões**

Duração da prova: **4 horas**

- Incluído o tempo para o preenchimento do cartão de respostas.

Permanência mínima na sala: **60 minutos**

- Levar caderno: após **2 horas de prova.**
- Por questões de segurança, o candidato que sair antes desse tempo devolverá ao fiscal da sala, além do cartão de respostas, o caderno de prova.

3. Verifique, no caderno de prova, se:
   - faltam folhas e se a sequência e a quantidade de questões estão corretas.
   - há imperfeições gráficas que possam causar dúvidas.
4. **Comunique imediatamente ao fiscal qualquer irregularidade! Não serão admitidas reclamações posteriores.**
5. A interpretação das questões é parte integrante da prova, não sendo permitidas perguntas relacionadas ao conteúdo aos fiscais.
6. Não é permitido qualquer tipo de consulta durante a realização da prova, tampouco empréstimo de materiais e comunicação entre os candidatos.
7. **O cartão de respostas é o único documento válido e utilizado para a correção da prova objetiva**. Preencha-o com cuidado, marcando apenas uma alternativa para cada questão.
8. Não rabisque, rasure, amasse ou dobre o caderno de prova. É vedada a substituição do cartão de respostas decorrente de erro do candidato.
9. Ao terminar a prova, entregue ao fiscal o cartão de respostas devidamente preenchido e assinado.
10. Ao concluir a prova, permaneça em seu lugar e comunique ao fiscal de sala, aguardando autorização para entregar o material.
11. Os três últimos candidatos devem permanecer em sala a fim de acompanhar o fechamento do material.

Fraudar ou tentar fraudar concursos públicos é crime previsto no art. 311-A do Código Penal.

Nome do Candidato: Nº de Inscrição:

Objetiva CONCURSOS

LÍNGUA PORTUGUESA | 10 QUESTÕES

O Brasil envelhece mal

A expectativa de vida do brasileiro, que era de 52,5 anos em 1960, segundo o IBGE, passou para 76,7 anos em 2020. Estamos vivendo mais, mas isso não significa que estejamos vivendo bem.

De acordo com a Pesquisa Nacional por Amostra de Domicílios Contínua (PNAD Contínua), feita pelo IBGE, nos últimos nove anos, o contingente de idosos residentes no Brasil aumentou 39,8%, e, em 2021, 14,7% deles tinham mais de 60 anos de idade (31,2 milhões de pessoas).

O aumento da longevidade da população, associada a maus hábitos, como sedentarismo e má alimentação, mudou o perfil de saúde de parte significativa da população mundial, que antes morria principalmente de doenças infectocontagiosas. Hoje, o mundo enfrenta o que muitos especialistas em saúde pública chamam de epidemia de doenças não transmissíveis, ou doenças crônicas, como as doenças cardiovasculares, diabetes e câncer.

A saúde mental também preocupa, principalmente depois da pandemia de Covid-19. Segundo a Pesquisa Nacional de Saúde (PNS) 2019, o Brasil tinha 16,3 milhões de pessoas, cerca de 10% da população adulta, com depressão, número superior aos cerca de 7% dos brasileiros com a doença em 2013. Especialistas alertam para uma epidemia de problemas de saúde mental nos próximos anos.

A Organização Mundial da Saúde (OMS) estabelece que a velhice começa aos 60 anos, embora com a ressalva de que a idade cronológica não é um marcador preciso para as mudanças que acompanham o envelhecimento.

Segundo a geriatra Ana Cláudia Arantes, o envelhecimento começa a partir do momento em que o corpo alcança seu melhor *status*, por volta dos 23 ou 25 anos. Depois disso, o organismo começa a perder a reserva funcional, ou seja, a diferença entre o que normalmente é exigido de cada órgão no dia a dia e o que temos disponível para utilizar. Por isso, um organismo jovem tem uma capacidade superior de responder adequadamente às demandas funcionais do que o de um idoso, por exemplo.

Assim, muitos pacientes têm procurado o geriatra antes dos 60 anos, para planejar a velhice. A vantagem disso é que ele tende a tratar o paciente como um clínico geral, e não como os especialistas, que cuidam de determinados órgãos e determinadas doenças.

Para evitar o adoecimento de suas populações e os gastos oriundos dos tratamentos de milhões de pessoas com doenças crônicas evitáveis, todos os sistemas de saúde do mundo terão de organizar programas de prevenção de doenças não transmissíveis.

(Fonte: VARELLA, Mariana — adaptado.)

1) Em "Segundo a geriatra Ana Cláudia Arantes, o envelhecimento começa a partir do momento <u>em que</u> o corpo alcança seu melhor *status*, por volta dos 23 ou 25 anos.", mantendo-se o mesmo sentido e a correção gramatical, o trecho sublinhado poderia ser substituído por:

a) que
b) do qual
c) onde
d) no qual
e) cujo

---

2) Com relação ao uso da vírgula, há situações em que sua supressão pode ser feita, alterando o sentido do que está sendo dito, sem que viole as regras da norma culta. Sendo assim, a supressão da vírgula altera o sentido de qual frase a seguir?

a) "[...] nos últimos nove anos, o contingente de idosos residentes no Brasil aumentou [...]".
b) "A saúde mental também preocupa, principalmente depois da pandemia de Covid-19".
c) "A Organização Mundial da Saúde (OMS) estabelece que a velhice começa aos 60 anos, embora com a ressalva de que a idade cronológica não é um marcador preciso [...]".
d) "Depois disso, o organismo começa a perder a reserva funcional [...]".
e) "[...] e não como os especialistas, que cuidam de determinados órgãos e determinadas doenças".

---

3) Uma nova redação da frase "Estamos vivendo mais, mas isso não significa que estejamos vivendo bem" mostra-se CORRETA e coerente com o sentido original na seguinte formulação:

a) Conquanto vivamos mais, isso não significa que estejamos vivendo bem.
b) Estamos vivendo mais, outrossim estamos vivendo bem.
c) Apesar de estarmos vivendo bem, isso não significa que estejamos vivendo mais.
d) Contanto que estejamos vivendo mais, isso não significa que vivemos bem.
e) À medida que estamos vivendo mais, isso não significa que estamos vivendo bem.

4) Apresenta-se inteiramente clara, coerente e CORRETA a redação da seguinte frase:

a) O perfil da saúde de parte significativa da população mundial mudou com o aumento da longevidade, associada a maus hábitos, como sedentarismo e má alimentação, que antes morriam principalmente de doenças infectocontagiosas.
b) A população mundial, que antes morriam principalmente de doenças infectocontagiosas, teve seu perfil de saúde alterado com o aumento da longevidade, associada à práticas inadequadas, como sedentarismo e má alimentação.
c) Com o aumento da longevidade, associada a maus hábitos, como sedentarismo e má alimentação, mudou o perfil de parte significativa da população mundial, da qual antes morria principalmente de doenças infectocontagiosas.
d) Maus hábitos, como o sedentarismo e a má alimentação, associados com o aumento da longevidade da população mundial, alteraram o perfil da saúde de parte significativa das pessoas, que outrora era acometida principalmente por doenças infectocontagiosas.
e) Doenças infectocontagiosas, como sedentarismo e má alimentação, acometiam no passado à parte significativa da população mundial, situação que se alterou com o aumento da longevidade.

---

5) O trecho "A vantagem disso é que ele <u>tende a</u> tratar o paciente como um clínico geral, e não como os especialistas, que <u>cuidam de</u> determinados órgãos e determinadas doenças." manterá a correção gramatical caso se substituam os elementos sublinhados, na ordem dada, por:

a) volta-se a | se dedicam a
b) inclina-se à | assistem a
c) busca a | se ocupam de
d) tem tendência por |assistem
e) volta-se a | se ocupam por

---

6) Está CORRETA a articulação entre os tempos e os modos verbais na frase:

a) Deverá haver motivos muito significativos para que a expectativa de vida da população tivesse aumentado tanto em pouco mais de meio século.
b) Em 2019, aproximadamente a décima parte da população brasileira adulta afirmou ter depressão, número maior que em 2013, no qual uma parcela menor declarara sofrer dessa doença.
c) Para estabelecer a série histórica referente aos dados sobre o aumento da expectativa de vida da população brasileira, analisavam-se diversas variáveis e foram ouvidas muitas pessoas de diferentes estados.
d) Conforme os especialistas, um quarto de século vivido já é suficiente para que se puder observar o início do processo de envelhecimento.
e) Doenças cardiovasculares, diabete ou câncer acometerão a população brasileira, caso não houvesse mudanças significativas nos hábitos alimentares.

7) Ler o excerto a seguir e analisar os itens abaixo:

Para evitar o adoecimento de suas populações e os gastos oriundos dos tratamentos de milhões de pessoas com doenças crônicas evitáveis, todos os sistemas de saúde do mundo terão de organizar programas de prevenção de doenças não transmissíveis.

I. A preposição "para", no início do fragmento, tem valor semântico de finalidade. Em conjunto com o verbo que vem logo a seguir, tem-se o início de uma oração subordinada adverbial final reduzida de infinitivo.
II. Se o trecho "Para evitar o adoecimento de suas populações e os gastos oriundos dos tratamentos de milhões de pessoas com doenças crônicas evitáveis" fosse deslocado para o final do excerto (logo após a palavra "transmissíveis"), ainda assim deveria vir, obrigatoriamente, separado por vírgula.
III. Se "todos os sistemas de saúde do mundo" fosse substituído por "o mundo todo", seria necessário que a forma verbal da oração, que está na 3ª pessoa do plural, fosse flexionada na 3ª pessoa do singular, mantendo-se o mesmo tempo e modo verbais.

Está(ão) CORRETO(S):

a) Somente o item I.
b) Somente os itens I e II.
c) Somente os itens I e III.
d) Somente os itens II e III.
e) Somente o item III.

---

8) Em "A Organização Mundial da Saúde (OMS) estabelece que a velhice começa aos 60 anos, <u>embora</u> com a ressalva de que a idade cronológica não é um marcador preciso para as mudanças que acompanham o envelhecimento", o trecho sublinhado introduz, no contexto, uma:

a) Condição.
b) Consequência.
c) Causa.
d) Proporcionalidade.
e) Concessão.

---

9) Está CORRETO o emprego do elemento sublinhado na frase:

a) O contingente de idosos residentes no Brasil aumentou quase 40%, <u>aos quais</u> 14,7% tinham mais de 60 anos de idade em 2021.
b) Depois dos 25 anos, inicia o período <u>nos quais</u> o organismo começa a perder a reserva funcional.
c) O organismo <u>cuja a</u> vitalidade encontra-se comprometida tem mais chances de sofrer com doenças como diabete e hipertensão.
d) A situação <u>à qual</u> a geriatra aludiu no texto faz cada vez mais parte do contexto dos países na contemporaneidade.
e) Nenhum idoso deve ser obrigado a consultar com um profissional da saúde <u>a quem</u> não confie integralmente.

10) Em "O aumento da longevidade [...] mudou o perfil da saúde de parte significativa da população mundial", o verbo que exige o mesmo tipo de complemento que o verbo sublinhado está na frase:

a) A população brasileira está vivendo mais.
b) A idade cronológica não é um marcador preciso.
c) Especialistas alertam para uma epidemia de problemas de saúde mental nos próximos anos.
d) O organismo jovem responde adequadamente às demandas funcionais.
e) Atualmente, o mundo enfrenta uma epidemia de doenças não transmissíveis.

RACIOCÍNIO LÓGICO | 10 QUESTÕES

11) Sejam os conjuntos A: {x : x é um número primo menor que 25} e B: {x : x é um múltiplo positivo de 5 menor que 25}, quantos subconjuntos se pode obter com o conjunto C = A ∩ B?

a) 0
b) 1
c) 2
d) 3
e) 4

12) O número 100 escrito em base binária é igual a:

a) 0010011
b) 1101000
c) 1110001
d) 1100100
e) 0001011

13) O gigante do *e-commerce* Amazon foi multado em US$ 887 milhões pela União Europeia por quebrar as regras da GDPR, a Lei Geral de Proteção de Dados do bloco. Esse valor representa 0,2% da receita total da companhia, avaliada em US$ 386 bilhões. De acordo com essas informações, o valor da receita da Amazon é de:

a) US$ 193,0 bilhões.
b) US$ 208,0 bilhões.
c) US$ 353,5 bilhões.
d) US$ 385,2 bilhões.
e) US$ 443,5 bilhões.

14) A seguir, são apresentadas as notas de um candidato para uma vaga em uma multinacional, atribuídas por uma comissão na escala de 0 a 10:

Nota 1	Nota 2	Nota 3	Nota 4	Nota 5	Nota 6
4	5	6	7	8	9

Nas condições apresentadas, o valor absoluto da diferença entre a média e a mediana dessas notas é igual a:

a) 0
b) 0,5
c) 1,0
d) 1,5
e) 20

15) De cada canto de uma chapa metálica quadrada, remove-se um quadrado de 9cm de lado e constrói-se uma caixa, como ilustrado na figura abaixo:

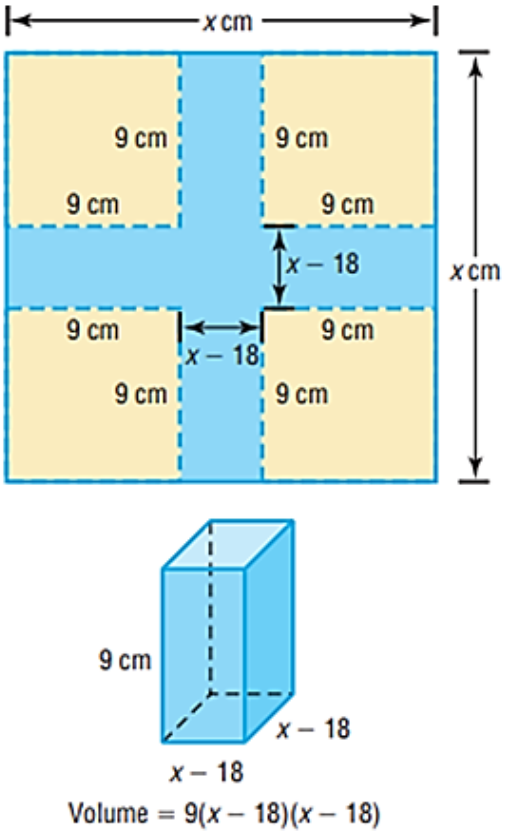

Qual deve ser o valor de x, em cm, para que a caixa tenha capacidade de $144cm^3$?

a) 22
b) 14
c) 12
d) 11
e) 7

16) De quantos modos distintos seis crianças podem se organizar para brincar de roda de ciranda?

a) 60
b) 120
c) 240
d) 480
e) 720

---

17) As cartas ⊟ ⊟ ⊠ ⊠ ⊡ ⊡ ⊞ ⊞ foram embaralhadas e colocadas em um saco. Em seguida, um jogador retira do saco, simultaneamente, duas dessas cartas e tenta formar um par. Nessa condição, qual a probabilidade de o jogador formar um par em sua primeira tentativa?

a) 1/3
b) 1/4
c) 1/5
d) 1/6
e) 1/7

---

18) Qual o valor de $i^{12} + i^{26}$, dado que i é a unidade imaginária?

a) i
b) -i
c) 1
d) 0
e) -1

---

19) Considerando-se a progressão geométrica infinita 30; 24; 19,2;... Qual o valor da soma dos infinitos termos dessa progressão?

a) 150
b) 200
c) 1.500
d) 2.000
e) 15.000

20) Aldo, Baldo e Caldo são engenheiros. Um deles é engenheiro químico, o outro, engenheiro mecânico, e o último, engenheiro eletricista. Sabendo-se que:

I. Aldo não é engenheiro eletricista.
II. Baldo não é engenheiro químico.
III. Caldo não é engenheiro eletricista nem engenheiro químico.

Tendo como base essas informações, assinalar a alternativa CORRETA:

a) Baldo é engenheiro mecânico.
b) Aldo é engenheiro químico.
c) Aldo é engenheiro mecânico.
d) Baldo não é engenheiro eletricista.
e) Aldo não é engenheiro químico.

INFORMÁTICA | 10 QUESTÕES

Atenção! Para responder às questões de Informática, a menos que seja informado o contrário, considerar que os programas mencionados se encontram na versão Português-BR e em sua configuração padrão de instalação, possuem licença de uso, o mouse está configurado para destros, um clique ou duplo clique correspondem ao botão esquerdo do mouse, e teclar corresponde à operação de pressionar uma tecla e, rapidamente, liberá-la, acionando-a apenas uma vez.

---

21) Carla está realizando uma compra pela internet, e o site da loja pede os seguintes dados do seu cartão de crédito: número do cartão, senha do cartão, validade do cartão e código de segurança do cartão. Diante dessa solicitação do site, para garantir uma compra segura, Carla deve:

a) Continuar com a compra, pois ela tem todos esses dados disponíveis e é normal essa solicitação em sites de compras.
b) Cancelar a transação, porque o código de segurança do cartão não deve ser solicitado em sites de compras.
c) Cancelar a transação, porque a senha do cartão não deve ser solicitada em sites de compras.
d) Cancelar a transação, porque o número do cartão e o código de segurança não devem ser solicitados juntos em sites de compras.
e) Continuar com a compra, porque ela conhece a loja e sabe que o site é seguro, pois inicia com “http”.

---

22) O termo “multibooting” é a nomenclatura dada em qual das situações a seguir?

a) Quando um sistema de computador apresenta duas entradas para monitor.
b) Quando um sistema de computador apresenta dois núcleos de processamento.
c) Quando um sistema de computador é provido de mais de um sistema operacional.
d) Quando um sistema de computador apresenta erro ao acessar o sistema operacional.
e) Quando um sistema de computador é formatado por mais de uma vez consecutiva.

23) Utilizando a internet, computadores dispersos em todo o planeta trocam informações utilizando protocolos. De acordo com os conceitos básicos de navegação na internet, marcar C para as afirmativas Certas, E para as Erradas e, após, assinalar a alternativa que apresenta a sequência CORRETA:

( ) É dada a denominação de página ao conjunto de informações que aparecem em uma mesma tela.
( ) Cada site tem seu endereço eletrônico virtual particular, denominado URL — *Uniform Resource Location*.
( ) Sites consistem em páginas em formato HTMJ estáticas ou páginas criadas dinamicamente, utilizando tecnologias como JSP, PHP ou ASP.

a) C - C - E.
b) C - E - C.
c) C - E - E.
d) E - C - C.
e) C - C - C.

---

24) Utilizando-se o Excel, é possível classificar a tabela por uma ou mais colunas, em ordem crescente ou decrescente, ou fazer uma classificação personalizada. Sobre as funcionalidades existentes na classificação de dados do Excel, analisar os itens abaixo:

I. A classificação de A a Z classifica a coluna selecionada em ordem crescente.
II. A classificação personalizada classifica os dados em várias colunas, podendo ser aplicados critérios de classificação diferentes em cada coluna.
III. O recurso de criar filtros em colunas do Excel não pode ser utilizado junto com a classificação crescente de dados.

Está(ão) CORRETO(S):

a) Somente o item I.
b) Somente o item II.
c) Somente os itens I e II.
d) Somente os itens I e III.
e) Todos os itens.

---

25) De acordo com os conceitos básicos de navegação na web e segurança na internet, assinalar a alternativa que preenche as três lacunas abaixo CORRETAMENTE:

Todo firewall é montado a partir de um _____ a que se confere alguma capacidade de selecionar acessos, refutando aqueles que são considerados indesejados. Esse _____ passa a ser, então, um _____ seletivo.

a) servidor
b) processador
c) serial
d) roteador
e) backplane

26) Para ocultar os valores nulos (zeros) em apenas uma célula da planilha Excel, o usuário deve clicar com o botão direito do mouse sobre a célula, selecionar a opção "Formatar Célula", ir em "Personalizado" e escolher a opção:

a) #.##0
b) #.##0,00;[Vermelho]-#.##0,00
c) 0%
d) 0;-0;;@
e) $$0

---

27) O serviço de correio eletrônico, ou *Electronic Mail* (E-Mail), é um dos serviços mais antigos e utilizados atualmente na rede. Para o envio de mensagens entre os servidores, o protocolo utilizado é o:

a) *Simple Mail Transfer Protocol* (SMTP).
b) *Transmission Control Protocol* (TCP).
c) *Hypertext Transfer Protocol* (HTTP).
d) *Hypertext Transfer Protocol Secure (HTTPS).*
e) *File Transfer Protocol* (FTP).

---

28) Quando você compartilha seu documento com outras pessoas e lhes dá permissão para editar, as alterações de todos são feitas no mesmo documento. Sobre os recursos presentes ao compartilhar documentos pelo Microsoft Word, analisar os itens abaixo:

I. O programa permite que o documento seja salvo no OneDrive para compartilhamento.
II. Ao compartilhar os documentos, não é possível selecionar um grupo de pessoas restrito para acesso ao documento.
III. Os documentos sempre serão compartilhados com acesso irrestrito para todos os usuários.

Está(ão) CORRETO(S):

a) Somente o item I.
b) Somente o item II.
c) Somente o item III.
d) Somente os itens I e II.
e) Todos os itens.

---

29) A ilustração a seguir apresenta um botão presente na guia "Página Inicial" do Microsoft Word. Sobre sua funcionalidade, é CORRETO afirmar que é utilizado para:

a) Deixar o texto como itálico.
b) Deixar o texto como tachado.
c) Digitar letras pequenas abaixo do texto, como subscrito.
d) Digitar letras maiores acima do texto, como sobrescrito.
e) Converter o texto que está em maiúsculo para minúsculo.

30) A função "Borda de Página", presente no Microsoft Word 2016, que permite ao usuário inserir bordas com sombreamento, está localizada em:

a) Página Inicial.
b) Design.
c) Layout.
d) Exibir.
e) Referências.

LEGISLAÇÃO BÁSICA | 10 QUESTÕES

31) De acordo com a Lei Orgânica do Município de Canoas, compete ao Município, no exercício de sua autonomia:

I. Administrar seus bens, adquiri-los e aliená-los, aceitar doações, legados e heranças e dispor de sua aplicação.
II. Conceder e permitir serviços públicos locais e os que lhe sejam concernentes.
III. Instituir impostos sobre patrimônio, a renda ou os serviços da União, do Estado e das autarquias.

Está(ão) CORRETO(S):

a) Somente o item II.
b) Somente os itens I e II.
c) Somente os itens I e III.
d) Somente os itens II e III.
e) Todos os itens.

32) Considerando-se a Lei Orgânica do Município de Canoas, sobre as deliberações do Poder Legislativo, analisar a sentença abaixo:

Todos os atos da Mesa, da Presidência e das Comissões estão sujeitos ao império do Plenário, desde que exorbitem das atribuições, normas gerais e regimentais por ele estabelecidas (1ª parte). *As deliberações, excetuados os casos previstos nesta Lei, serão tomadas por maioria de votos, presente a maioria dos seus membros* (2ª parte). *Não poderá votar o Vereador que tiver, ele próprio ou parente afim ou consanguíneo, até 3º grau, inclusive, interesse manifesto na deliberação, sob pena de nulidade da votação quando seu voto for decisivo* (3ª parte).

A sentença está:

a) Totalmente correta.
b) Correta somente em suas 1ª e 2ª partes.
c) Correta somente em suas 1ª e 3ª partes.
d) Correta somente em suas 2ª e 3ª partes.
e) Totalmente incorreta.

33) Considerando-se o Regime Jurídico dos Servidores Públicos do Município, analisar os itens abaixo:

I. É um direito do funcionário cumprir as determinações superiores, representando, imediatamente e por escrito, quando forem manifestadamente ilegais.
II. É um dever do funcionário providenciar para que esteja sempre atualizada, no assentamento individual, sua declaração de imposto de renda.
III. É um dever do funcionário empregar material do serviço público em tarefa particular.

Está(ão) CORRETO(S):

a) Todos os itens.
b) Somente os itens I e II.
c) Somente os itens I e III.
d) Somente os itens II e III.
e) Nenhum dos itens.

34) Concernente ao Regime Jurídico dos Servidores Públicos do Município, marcar C para as afirmativas Certas, E para as Erradas e, após, assinalar a alternativa que apresenta a sequência CORRETA:

( ) A nomeação para provimento do cargo em comissão deverá recair somente em funcionário efetivo.
( ) A relação dos substitutos para o ano seguinte deverá ser organizada e publicada no mês de setembro de cada ano.
( ) A substituição da Função Gratificada, do Cargo em Comissão ou da Gratificação pela Representação de Gabinete será gratuita, porém, quando igualar ou exceder 30 dias, será remunerada por todo o período de desempenho da Função Gratificada, do Cargo em Comissão e da Gratificação pela Representação de Gabinete.

a) C - C - E.
b) E - C - C.
c) E - E - E.
d) E - C - E.
e) C - E - C.

35) De acordo com o Regime Jurídico dos Servidores Públicos do Município, analisar os itens abaixo:

I. A insalubridade será paga ao funcionário que, pela natureza do trabalho que executa, corra perigo de vida.
II. O salário-família sofrerá redução proporcional por motivo de falta ao serviço ou de pena disciplinar de suspensão ou multa.
III. Os adicionais manterão sempre proporcionalidade sobre o vencimento básico do cargo em que estiver investido o funcionário e, em todos os casos e para qualquer efeito, a ele se incorporarão.

Está(ão) CORRETO(S):

a) Todos os itens.
b) Somente o item I.
c) Somente o item II.
d) Somente o item III.
e) Nenhum dos itens.

36) Considerando-se a Lei Municipal nº 5.082/2006 — Regime Próprio de Previdência Social do Município (RPPS), analisar a sentença abaixo:

Ressalvadas as aposentadorias decorrentes de cargos acumuláveis na forma da Constituição Federal, será permitida a percepção de mais de uma aposentadoria por conta do FAPEC (1ª parte). *Prescreve em 3 anos, a contar da data em que deveriam ter sido pagas, toda e qualquer ação do beneficiário para haver prestações vencidas ou quaisquer restituições ou diferenças devidas pelo FAPEC, salvo o direito dos menores, incapazes e ausentes, na forma do Código Civil* (2ª parte). *Não poderá ser descontada dos benefícios pagos aos segurados e aos dependentes a pensão de alimentos prevista em decisão judicial* (3ª parte).

A sentença está:

a) Totalmente correta.
b) Correta somente em suas 1ª e 2ª partes.
c) Correta somente em suas 1ª e 3ª partes.
d) Correta somente em suas 2ª e 3ª partes.
e) Totalmente incorreta.

---

37) Consoante ao Regime Jurídico dos Servidores Públicos do Município, analisar a sentença abaixo:

O funcionário responderá civil, penal e administrativamente pelo exercício irregular de suas atribuições (1ª parte). *A responsabilidade administrativa decorre de conduta dolosa ou culposa, que importe em prejuízo para a Fazenda Municipal ou para terceiros* (2ª parte). *A responsabilidade administrativa não exime o funcionário da responsabilidade civil e penal* (3ª parte).

A sentença está:

a) Totalmente correta.
b) Correta somente em suas 1ª e 2ª partes.
c) Correta somente em suas 1ª e 3ª partes.
d) Correta somente em suas 2ª e 3ª partes.
e) Totalmente incorreta.

---

38) De acordo com a Lei Municipal nº 5.082/2006 — Regime Próprio de Previdência Social do Município (RPPS), marcar C para as afirmativas Certas, E para as Erradas e, após, assinalar a alternativa que apresenta a sequência correta:

( ) Nenhum benefício do FAPEC poderá ser criado, majorado ou estendido sem a correspondente fonte de custeio total.
( ) Salvo na hipótese de recolhimento indevido, não haverá restituição de contribuições pagas para o FAPEC.
( ) O plano de custeio do FAPEC será revisto semestralmente, observadas as normas gerais de atuária, objetivando a manutenção de seu equilíbrio financeiro e atuarial.

a) C - C - C.
b) C - C - E.
c) E - E - C.
d) E - C - E.
e) C - E - C.

39) Em conformidade com a Lei Municipal nº 6.526/2021 — Código de Ética da Administração Direta e Indireta do Município, analisar os itens abaixo:

I. Considera-se agente público todo o indivíduo investido em cargo, emprego ou função na Administração Pública direta e indireta do Poder Executivo Municipal expressamente por meio de concurso público.
II. Um dos objetivos do Código de Ética é disseminar valores éticos de lisura e de injustiça impressos na postura estratégica da estrutura institucional da Administração.
III. Um dos princípios e valores a ser observado pelos agentes públicos é ser probo, reto, leal e justo, escolhendo sempre a melhor e a mais vantajosa opção para o bem comum.

Estão CORRETOS:

a) Todos os itens.
b) Somente os itens I e II.
c) Somente os itens I e III.
d) Somente os itens II e III.
e) Nenhum dos itens.

---

40) Conforme a Lei Municipal nº 6.526/2021 — Código de Ética da Administração Direta e Indireta do Município, analisar a sentença abaixo:

Participar das atividades de capacitação e treinamento necessários ao desenvolvimento profissional e à ascensão na carreira é um dever do agente público (1ª parte). *O agente público, após deixar o cargo, emprego ou função, não poderá, pelo prazo de três meses, atuar em benefício ou em nome de pessoa física ou jurídica, inclusive sindicato ou associação de classe, em processo ou negócio do qual tenha participado, em razão do cargo, emprego ou função que ocupava* (2ª parte). *Divulgar o conteúdo deste Código de Ética, estimulando o seu integral cumprimento, também configura como um dever do agente público* (3ª parte).

A sentença está:

a) Totalmente correta.
b) Correta somente em suas 1ª e 2ª partes.
c) Correta somente em suas 1ª e 3ª partes.
d) Correta somente em suas 2ª e 3ª partes.
e) Totalmente incorreta.

CONHECIMENTOS ESPECÍFICOS | 40 QUESTÕES

41) O atual regramento constitucional da seguridade social trouxe um conjunto de novos princípios ordenadores. Nos termos da Constituição Federal, sobre os objetivos da seguridade social, analisar os itens abaixo:

I. Universalidade da cobertura e do atendimento.
II. Distinção absoluta dos benefícios e dos serviços às populações urbanas e rurais.
III. Seletividade e distributividade na prestação dos benefícios e dos serviços.
IV. Irredutibilidade do valor dos benefícios.

Estão CORRETOS:

a) Somente os itens I e II.
b) Somente os itens I e III.
c) Somente os itens I, III e IV.
d) Somente os itens II e IV.
e) Somente os itens II, III e IV.

---

42) De acordo com o Estatuto da Criança e do Adolescente (ECA), sobre os crimes em espécie, assinalar a alternativa CORRETA:

a) Não configura crime o mero armazenamento de vídeo ou outra forma de registro que contenha cena de sexo explícito ou pornográfica envolvendo criança ou adolescente.
b) Não configura crime simular a participação de criança ou adolescente em cena de sexo explícito ou pornográfica.
c) Submeter adolescente à exploração sexual é conduta atípica, se praticada com seu consentimento.
d) Reproduzir cena de sexo explícito ou pornográfica envolvendo adolescente é conduta atípica.
e) É punida com reclusão a conduta de fornecer, ainda que gratuitamente, munição a adolescente.

---

43) Segundo o Estatuto da Pessoa Idosa, assinalar a alternativa CORRETA:

a) É destinado a regular os direitos assegurados às pessoas com idade igual ou superior a 65 anos.
b) A inobservância das normas de prevenção a ameaça ou violação aos direitos da pessoa idosa importará em responsabilidade à pessoa física ou jurídica nos termos da Lei.
c) É dever exclusivo da família prevenir a ameaça ou a violação dos direitos da pessoa idosa.
d) Compete exclusivamente à família e ao Poder Público assegurar à pessoa idosa, com absoluta prioridade, a efetivação de seus direitos.
e) Todo cidadão tem a faculdade de comunicar à autoridade competente qualquer forma de violação da Lei que tenha testemunhado ou de que tenha conhecimento.

44) O sistema de medidas protetivas é um reconhecido avanço legislativo contra a violência de gênero. Nos termos da Lei nº 11.340/2006 — Lei Maria da Penha, nos casos de risco à integridade física da ofendida ou à efetividade da medida protetiva de urgência, é CORRETO afirmar que:

a) Não será concedida liberdade provisória ao preso.
b) Poderá ser convertida a pena ao pagamento de cestas básicas.
c) Será convertido o flagrante em diligências.
d) Serão aplicadas medidas cautelares alternativas à prisão.
e) Será a ofendida afastada do lar.

---

45) A proteção ao direito do autor tem previsão no texto constitucional e recebe regramento específico por Lei. Nos termos da Lei nº 9.610/1998 — Legislação sobre Direitos Autorais, em relação às obras intelectuais, assinalar a alternativa CORRETA:

a) A proteção concedida ao autor não se aplica às pessoas jurídicas em qualquer hipótese.
b) Cabe ao participante individual a titularidade dos direitos patrimoniais sobre o conjunto da obra coletiva.
c) A cópia de obra de arte plástica feita pelo próprio autor não goza da mesma proteção do original.
d) A proteção aos direitos de que trata a referida Lei independe de registro.
e) Aplica-se integralmente o regime da referida Lei aos programas de computador.

---

46) O novo paradigma constitucional inaugurado em 1988 trouxe uma série de avanços na regulação da mídia, rompendo com o modelo de censura que até então vigia. Nos termos da Constituição Federal, em relação à comunicação social, assinalar a alternativa CORRETA:

a) Os meios de comunicação social não podem, direta ou indiretamente, ser objeto de monopólio ou oligopólio.
b) A propriedade de empresa jornalística e de radiodifusão sonora e de sons e imagens é privativa de brasileiros natos ou naturalizados há mais de quinze anos ou de pessoas jurídicas constituídas sob as leis brasileiras e que tenham sede no País.
c) Compete à Lei Municipal regular as diversões e os espetáculos públicos, cabendo ao Poder Público informar sobre a natureza deles, as faixas etárias às quais não se recomendam, os locais e os horários em que sua apresentação se mostre inadequada.
d) Compete ao Poder Legislativo outorgar e renovar concessão, permissão e autorização para o serviço de radiodifusão sonora e de sons e imagens, observado o princípio da complementaridade dos sistemas privado, público e estatal.
e) A publicação de veículo impresso de comunicação depende de licença de autoridade.

47) O direito de receber dos órgãos públicos informações de seu interesse particular, ou de interesse coletivo ou geral, é garantido constitucionalmente. Nos termos da Lei nº 12.527/2011 — Lei de Acesso à Informação, em caso de extravio da informação solicitada, poderá o interessado requerer à autoridade competente:

a) A prisão de quem detinha a guarda da informação.
b) A demissão da respectiva autoridade.
c) A imediata abertura de sindicância para apurar o desaparecimento.
d) A notificação da autoridade policial para investigar o fato.
e) O pagamento de indenização pela perda do documento.

---

48) Segundo a Lei nº 9.294/1996 — Restrições ao uso e à propaganda de produtos fumígeros, bebidas alcoólicas, medicamentos, terapias e defensivos agrícolas, assinalar a alternativa que preenche as lacunas abaixo CORRETAMENTE:

A propaganda comercial de bebidas alcoólicas nas emissoras de rádio e televisão somente será permitida entre as _____ e as seis horas e _____ associar o produto ao esporte olímpico ou de competição, ao desempenho saudável de qualquer atividade, à condução de veículos e a imagens ou ideias de maior êxito ou sexualidade das pessoas.

a) vinte e três | poderá
b) dezenove | poderá
c) dezenove | não poderá
d) vinte e uma | poderá
e) vinte e uma | não poderá

---

49) No que se refere ao Estatuto da Pessoa com Deficiência, é CORRETO afirmar:

a) O Estatuto visa promover condições de igualdade, por isso a pessoa com deficiência não será considerada vulnerável em nenhuma situação.
b) Ao acompanhante de pessoa com deficiência, são extensíveis os mesmos direitos desta no que diz respeito ao atendimento prioritário.
c) O consentimento prévio, livre e esclarecido da pessoa com deficiência é imprescindível para a realização de tratamento, procedimento, hospitalização e pesquisa científica.
d) A pessoa com deficiência poderá ser obrigada a se submeter a intervenção clínica ou cirúrgica, tratamento ou institucionalização forçada.
e) A pessoa com deficiência somente será atendida sem seu consentimento prévio, livre e esclarecido em casos de risco de morte comprovada.

50) De acordo com o Estatuto da Igualdade Racial, analisar os itens abaixo:

I. As ações que assegurem a igualdade de oportunidades no mercado de trabalho não se aplicam às empresas e a organizações do setor privado.
II. O Poder Público promoverá campanhas de sensibilização contra a marginalização da mulher negra no trabalho artístico e na cultura.
III. O Poder Público estimulará as atividades voltadas ao turismo étnico com enfoque em locais, monumentos e cidades que retratem a cultura, os usos e os costumes da população negra.
IV. O Poder Executivo Federal poderá implementar critérios para provimento de cargos em comissão e funções de confiança destinados a ampliar a participação de negros, buscando reproduzir a estrutura da distribuição étnica.

Estão CORRETOS:

a) Somente os itens I e III.
b) Somente os itens I, II e IV.
c) Somente os itens I, III e IV.
d) Somente os itens II, III e IV.
e) Todos os itens.

---

51) Em conformidade com a Lei nº 13.709/2018 — Lei Geral de Proteção de Dados (LGPD), o tratamento de dados pessoais somente poderá ser realizado, EXCETO:

a) Pela administração pública, para o tratamento e o uso compartilhado de dados necessários à execução de políticas públicas previstas em leis e regulamentos ou respaldadas em contratos, convênios ou instrumentos congêneres.
b) Para a realização de estudos por órgão de pesquisa, garantida, sempre que possível, a anonimização dos dados pessoais.
c) Quando necessário para a execução de contrato ou de procedimentos preliminares relacionados a contrato do qual seja parte o titular, a pedido do titular dos dados.
d) Para a tutela da saúde, exclusivamente, em procedimento realizado por profissionais de saúde, serviços de saúde ou autoridade sanitária.
e) Quando necessário para atender aos interesses legítimos do controlador ou de terceiro, inclusive no caso de prevalecerem direitos e liberdades fundamentais do titular que exijam a proteção dos dados pessoais.

52) Em 2023, completam-se 34 anos da estreia do primeiro ombudsman de imprensa no Brasil. Sobre a atuação desse profissional, é correto afirmar que:

a) É o profissional de um veículo de comunicação responsável pelo acompanhamento da produção diária e que tem como foco a persuasão dos leitores.
b) É um canal direto entre a audiência e o meio jornalístico, e sua atuação consiste em analisar as matérias publicadas à luz de reclamações dos leitores.
c) O ombudsman serve como uma espécie de fortaleza autoconstruída do jornalismo, cujo principal trabalho é defender as matérias e os posicionamentos do veículo.
d) O ombudsman é uma implementação institucional; trata-se de um profissional contratado por órgãos reguladores de imprensa a fim de monitorar a produção de notícias.
e) É o profissional contratado para acompanhar a produção jornalística de um veículo de comunicação e defender os direitos do Estado.

---

53) Formulada na década de 1960, essa teoria tem como ideia central o fato de que os indivíduos omitem suas opiniões, quando conflitantes com a dominante, devido ao medo do isolamento, da crítica ou até mesmo de zombarias. Sendo assim, de acordo com a teoria, as pesquisas de opinião pública teriam como maior característica a formação de opinião, em vez de aferir sua verdadeira feição. A teoria descrita no enunciado refere-se a qual teoria?

a) Hipodérmica.
b) Palo Alto.
c) Agenda Setting.
d) Espiral do Silêncio.
e) Gatekeeper.

---

54) A comunicação é um processo de interação humana que se realiza mediante signos organizados em mensagens. A respeito das funções da comunicação, marcar C para as afirmativas Certas, E para as erradas e, após, assinalar a alternativa que apresenta a sequência correta:

( ) Tem a função de ser um elemento formador da personalidade.
( ) Tem como função expressar emoções, ideias, temores e expectativas.
( ) Tem a função informativa ou de conhecimento do mundo objetivo.
( ) Tem uma função de relacionamento, vinculando o indivíduo ao grupo.

a) C - C - C - C.
b) E - C - C - C.
c) E - E - C - C.
d) C - C - E - E.
e) E - C - C - E.

55) Acerca da redação de textos jornalísticos, marcar C para as afirmativas certas, E para as Erradas e, após, assinalar a alternativa que apresenta a sequência CORRETA:

( ) O *lead,* ou cabeça, destina-se a atrair e prender a atenção do leitor, fazendo-o parar de ler ali.
( ) Deve-se ler sempre a matéria antes de entregá-la.
( ) Não começar parágrafos com a mesma palavra.
( ) Não usar repetidamente a mesma estrutura de frase.

a) C - E - C - C.
b) E - C - E - C.
c) C - C - C- E.
d) E - C - C - C.
e) E - E - E - E.

---

56) Assinalar a alternativa que preenche as lacunas abaixo CORRETAMENTE:

Fontes _____ são mantidas pelo Estado; por instituições que preservam algum poder de _____, como as juntas e os cartórios de ofício; e por empresas e _____, como sindicatos, associações, fundações etc. Fontes _____ são aquelas em que o jornalista se baseia para colher o essencial de uma matéria.

a) oficiosas | Estado |setores | secundárias
b) oficiais | Estado | organizações | primárias
c) independentes | Governo | organizações | primárias
d) primárias | Estado | organizações | oficiais
e) *experts* | Governo | organizações | testemunho

---

57) Quando se trata dos contatos entre assessoria de imprensa e jornalistas, é preciso levar em consideração a complexidade de cada veículo de comunicação. No que diz respeito à relação entre os dois lados, é CORRETO afirmar:

a) Para se estabelecer uma relação cordial entre assessoria e imprensa, é importante que sempre sejam enviados press kits junto com os materiais importantes.
b) Cada assessoria deve ter sua rede de contatos com a imprensa, o que garante a publicação de matérias sobre o assessorado sempre que for de extrema necessidade.
c) Cada jornalista vivencia situações específicas, por isso, é importante que o assessor envie materiais e organize entrevistas de igual teor, independentemente do veículo, facilitando, assim, a recepção.
d) É necessário que os assessores de imprensa conheçam as estruturas de funcionamento de cada um dos veículos de comunicação, bem como o perfil de seus respectivos profissionais.
e) A melhor maneira de estabelecer uma aproximação com o jornalista responsável por uma pauta é utilizar o sutil poder da influência.

58) A avaliação do relacionamento com a mídia é uma das alternativas para dimensionar o processo de interação de organizações com veículos e jornalistas. Nessa avaliação, devem ser consideradas as mídias tradicionais e as redes e as mídias sociais, e a clipagem é uma das ferramentas que podem ser utilizadas. Sobre o funcionamento do clipping, analisar os itens abaixo:

I. É fundamental que se monitore as redes e as mídias sociais, uma vez que elas têm contribuído para a disseminação rápida de informações relevantes.
II. As assessorias não podem ignorar a importância de espaços plurais, já que tem se evidenciado seu impacto na imagem e na reputação das organizações.
III. No clipping, é necessário filtrar os resultados para que sejam considerados apenas os dados de meios oficiais, desconsiderando perfis não autorizados, como blogueiros e youtubers.
IV. É por meio dele que se toma conhecimento da situação do assessorado na mídia e se avalia a necessidade de alguma resposta à imprensa.

Estão CORRETOS:

a) Somente os itens I e II.
b) Somente os itens II e III.
c) Somente os itens I, II e IV.
d) Somente os itens I, III e IV.
e) Somente os itens II, III e IV.

---

59) O storytelling é a arte de contar histórias, seja em veículos de comunicação internos, seja na mídia. Esse método de construção de narrativas passou a ser mais usado nos últimos anos e tem como objetivo atrair a atenção do público ao ocasionar seu envolvimento emocional com a história narrada. Analisar os itens abaixo sobre essa estratégia de comunicação:

I. Para criar um conteúdo com storytelling, os jornalistas precisam elaborar um roteiro, e é necessária uma grande produção.
II. O storytelling humaniza a comunicação, conectando narrador e receptor por meio de histórias.
III. Nas redes sociais, é comum ver o uso da estratégia, dado que se trata de um conteúdo com alto poder de viralização e engajamento.
IV. O storytelling é aplicado ao gênero Jornalismo Literário.

Estão CORRETOS:

a) Somente os itens I, II e III.
b) Somente os itens II e III.
c) Somente os itens II e IV.
d) Somente os itens II, III e IV.
e) Somente os itens III e IV.

60) Conforme LOPES, no livro "O que é Assessoria de Imprensa", o release é como a primeira página de um jornal: ou se consegue prender o leitor de imediato, ou se é deixado de lado. O release, ainda, é uma das ferramentas mais utilizadas pela assessoria de imprensa, e, para que ele obtenha alcance em veículos de comunicação, há pontos essenciais que devem ser levados em consideração. Assinalar a alternativa CORRETA sobre esse material informativo:

a) O release deve ser elaborado nos moldes de um bom texto jornalístico, com clareza e correção.
b) Como o release se trata de um produto textual, não se deve enviar fotografias junto com o material.
c) Devido ao fato de os jornais receberem muitos materiais diariamente, é importante reenviar o release até ele ser utilizado.
d) Como o release é um produto de uma assessoria de imprensa de uma organização, não é necessária a assinatura do jornalista.
e) Não se deve enviar o contato de fontes no corpo do release, de forma que o repórter terá que entrar em contato com o assessor obrigatoriamente.

---

61) Os eventos institucionais são utilizados, nas organizações, como estratégias comunicativas. Sobre as finalidades e as potencialidades de se promover um evento, é CORRETO afirmar que:

a) É necessário segregar os públicos interno e externo ao organizar um evento institucional.
b) Os eventos institucionais têm um caráter meramente diversional, oportunizando ao público momentos de descontração.
c) Os eventos promovidos por organizações não podem ser publicizados, pois podem desencadear reações negativas.
d) Eventos institucionais devem ser realizados apenas com o objetivo de homenagear parceiros e comemorar datas históricas para a organização.
e) Os eventos podem alcançar os públicos de interesse da organização de várias formas, seja geograficamente, seja demograficamente ou comportamentalmente.

62) Sobre o vocabulário usado pelos jornalistas, numerar a 2ª coluna de acordo com a 1ª e, após, assinalar a alternativa que apresenta a sequência CORRETA:

(1) Boletim.
(2) Chamada.
(3) Crédito.
(4) *Press release*.

( ) Notícias ou material informativo feito por um indivíduo ou uma organização para divulgação de um evento ou um acontecimento.
( ) Título com resumo de uma matéria, ilustrado ou não, publicado geralmente na primeira página dos jornais, com a finalidade de chamar atenção do leitor.
( ) Periódico de pequeno formato.
( ) Indicação, em texto ou foto, do nome do autor ou da cidade da qual procede.

a) 4 - 1 - 2 - 3.
b) 1 - 4 - 2 - 3.
c) 4 - 2 - 1 - 3.
d) 3 - 2 - 1 - 4.
e) 2 - 3 - 4 - 1.

---

63) A coletiva de imprensa é um recurso importante para o assessor de imprensa, pois possibilita a divulgação de forma dinâmica. O profissional deve identificar a necessidade e a oportunidade de convocação de uma coletiva. Sobre a organização desse evento, marcar C para as alternativas Certas, E para as Erradas e, após, assinalar a alternativa que apresenta a sequência CORRETA:

( ) Para anunciar a entrevista, o assessor utiliza o release de convocação, que pode incluir o envio de um press kit.
( ) A convocação da imprensa deve ser feita somente em situações consideradas realmente importantes e que venham a mobilizar determinado contingente da sociedade.
( ) O horário para convocação da imprensa também deve ser observado rigorosamente. Evita-se o período de troca de plantões, quando as empresas de comunicação estão com um número reduzido de repórteres.

a) C - C - C.
b) C - E - C.
c) E - C - E.
d) C - C - E.
e) E - C - C.

64) Assinalar a alternativa que preenche a lacuna abaixo CORRETAMENTE:

A teoria do _____ se refere à pessoa que toma a decisão em uma sequência de decisões.

a) espelho
b) notícias
c) gatekeeper
d) organizacional
e) estruturalista

---

65) Chama-se de construção receptiva de entrevistas quando o jornalista chega à redação do jornal ou da revista em que trabalha:

a) E é possível pesquisar a pauta que mais lhe interessa.
b) Com uma ideia de pauta que trouxe de casa.
c) Com o material pronto.
d) Sem a menor ideia do que o chefe de reportagem tem organizado e, ainda assim, produz, no mesmo dia, duas ou três pautas completamente diferentes.
e) Com ideia de pauta feita por ele mesmo.

---

66) Assinalar a alternativa que preenche as lacunas abaixo CORRETAMENTE:

_____ inventou a tipografia, em _____, na cidade de _____, ou melhor, viabilizou a utilização dos tipos móveis que haviam sido criados pelos chineses.

a) Ivonberg | 1438 | Estrasburgo
b) Albert | 1808 | Edimburgo
c) Gutenberg | 1508 | Edimburgo
d) Gutenberg | 1437 | Estrasburgo
e) Gutenberg | 1438 | Estrasburgo

---

67) A diagramação diz respeito à distribuição de elementos gráficos em um espaço limitado da página que vai ser impressa ou publicada em outros meios. Para transmitir visualmente a mensagem da página, o diagramador conta com quatro elementos. São eles:

a) As letras | As fontes | As imagens | Os brancos da página.
b) As letras | As cores | As retrancas | Os brancos da página.
c) As letras | As imagens | Os brancos da página | Os fios tipográficos e as vinhetas.
d) As letras | As imagens | As retrancas | Os brancos da página.
e) As letras | As fontes | As imagens | Os parágrafos.

68) Nas rotinas de uma assessoria de imprensa, vários produtos são feitos pelos jornalistas. Um deles é um documento distribuído à imprensa contendo declaração, posicionamento formal ou esclarecimento sobre assunto relevante, urgente ou de interesse público. Sua elaboração e sua divulgação reduzem possíveis boatos e esclarecem dúvidas. Como é conhecido esse material?

a) Discurso.
b) Cerimonial.
c) Briefing.
d) Nota oficial.
e) Editorial.

---

69) O jornalista precisa levar em consideração que escrever para o mundo on-line é diferente de escrever para um veículo impresso. Considerando-se essa informação, analisar os itens abaixo:

I. O leitor tem uma velocidade de leitura 25% menor na tela do monitor, assim, o texto para a internet deve ser 50% mais curto do que aquele para o papel.
II. É aconselhável escrever textos longos, independentes entre si, mas com elementos em comum, que podem ser acessados por links dispostos na matéria.
III. Em matérias on-line, os entretítulos ajudam as pessoas a demarcarem seu caminho de leitura.

Está(ão) CORRETO(S):

a) Somente o item I.
b) Somente os itens I e II.
c) Somente o item III.
d) Somente os itens II e III.
e) Todos os itens.

---

70) A entrevista, em suas diferentes aplicações, é uma técnica de interação social. Considerando-se os diferentes tipos de entrevista na prática jornalística, assinalar a alternativa que preenche as lacunas abaixo CORRETAMENTE:

A entrevista tipo _____ é quando o tema é o aspecto fundamental da pauta e procura-se mais de uma fonte para depor em relação a ele.

A entrevista _____ é quando o entrevistador busca a bagagem informativa que a fonte entrevistada detém.

a) conceitual | enquete
b) conceitual | perfil
c) enquete | investigativa
d) perfil | conceitual
e) enquete | conceitual

71) Considerando-se as etapas de produção da notícia, assinalar a alternativa que preenche as lacunas abaixo CORRETAMENTE:

Nenhuma pauta é processada se não tiver _____, gíria de redação para qualificar um fato de _____ e universalidade.

a) briefing | influência
b) gancho | atualidade
c) calhau | influência
d) calhau | atualidade
e) gancho | influência

---

72) Considerando-se que o lead é a primeira parte de uma notícia, que ele fornece ao leitor informação básica sobre o conteúdo e que há mais de um tipo de lead, numerar a 2ª coluna de acordo com a 1ª e, após, assinalar a alternativa que apresenta a sequência CORRETA:

(1) Lead narrativo.
(2) Lead resumo.
(3) Lead clássico.

( ) Utilizado em coberturas em que há várias informações de destaque.
( ) Alinha fatos sucessivos que conduzem ao clímax.
( ) Começa pela notação mais importante.

a) 1 - 2 - 3.
b) 2 - 3 - 1.
c) 2 - 1 - 3.
d) 1 - 3 - 2.
e) 3 - 2 - 1.

---

73) O planejamento gráfico é o primeiro fator de atração de um produto. Os infográficos representam um exemplo de matéria jornalística em que texto e iconografia são interdependentes, e há elementos que são obrigatórios em sua formulação. Analisar os itens abaixo em relação aos elementos dos infográficos:

I. Título.
II. Texto introdutório (lead de poucas linhas).
III. Indicação das fontes.
IV. Assinatura do autor ou dos autores.

Está(ão) CORRETO(S):

a) Somente o item I.
b) Somente os itens I e III.
c) Somente os itens I, II e III.
d) Somente os itens I, II e IV.
e) Todos os itens.

74) No rádio, o ouvinte só tem uma chance para entender o que está sendo dito; em função disso, o texto é diferenciado nesse veículo. Assinalar a alternativa que corresponde a uma característica do texto do rádio:

a) O texto deve ter uma sequência lógica: verbo + sujeito + predicado.
b) O texto deve ser coloquial e respeitar as regras do idioma.
c) O texto deve ter frases longas, e os parágrafos devem servir para diferenciar os locutores.
d) Os artigos devem ser suprimidos do texto, especialmente em manchetes.
e) Sempre que possível, devem ser redigidos textos com frases no plural.

---

75) A reportagem é a principal fonte de matérias exclusivas do telejornalismo. Para produzir reportagens televisivas de qualidade, devem ser respeitadas algumas orientações específicas do veículo. Assinalar a alternativa que respeita as técnicas de produção de reportagem no telejornalismo:

a) Para facilitar o acompanhamento, deve-se, sempre que possível, contar o fato cronologicamente.
b) As frases devem explicar exatamente o que as imagens estão mostrando.
c) O cenário da entrevista na reportagem deve ser o mesmo de outras tomadas.
d) A reportagem nunca deve ser iniciada com um fato novo.
e) Sons ambientes, mesmo relacionados ao fato, devem ser evitados na reportagem.

76) Um assessor de imprensa deve estar ciente de que é necessário estar preparado para gerenciar crises de imagem em qualquer esfera de atuação em que seu assessorado esteja inserido. Algumas estratégias de comunicação devem ser seguidas para que a imagem institucional possa ser preservada, reduzindo os impactos negativos perante a opinião pública. Considerando-se as ações que devem ser tomadas, analisar os itens abaixo:

I. A condição primordial na condução de crises é a de que a verdade deve ser adotada como um valor ético e moral.
II. Faltar com a verdade pode representar um alívio nos primeiros momentos do gerenciamento de crise de imagem, porém é imensamente prejudicial.
III. Um dos maiores erros é esconder-se, alternativa que pode ser fatal em se tratando de casos de crise de imagem.
IV. A administração de crises leva em conta a exigência da adoção de ações imediatas, buscando o correto posicionamento perante a opinião pública.

Estão CORRETOS:

a) Somente os itens I, III e IV.
b) Somente os itens I e IV.
c) Somente os itens II, III e IV.
d) Somente os itens I, II e III.
e) Todos os itens.

---

77) Considerando-se o Código de Ética dos Jornalistas Brasileiros, marcar C para as afirmativas Certas, E para as Erradas e, após, assinalar a alternativa que apresenta a sequência CORRETA:

( ) O Código de Ética dos Jornalistas Brasileiros tem como bússola a Declaração Universal dos Direitos Humanos, e é dever dos jornalistas defendê-la.
( ) É uma obrigação social a prestação de informações por instituições públicas, privadas e particulares, cujas atividades produzam efeito na vida em sociedade.
( ) O jornalista tem o dever de combater e denunciar todas as formas de corrupção, em especial quando exercida com o objetivo de controlar a informação.
( ) Apenas por iniciativa de jornalistas poderá ser dirigida representação escrita e identificada à Comissão de Ética para que seja apurada a existência de transgressão cometida por outro jornalista.

a) E - C - E - E.
b) C - C - C - E.
c) E - E - C - C.
d) C - E - C - C.
e) C - C - E - E.

78) Analise a seguinte fundamentação:

O procedimento e as formalidades precedem sua edição, os quais constituem garantia de observância da Lei.

O fundamento justifica qual atributo dos atos administrativos?

a) Imperatividade.
b) Presunção de legitimidade e veracidade.
c) Autoexecutoriedade.
d) Tipicidade.
e) Edição.

---

79) São características dos Contratos Administrativos, EXCETO:

a) Finalidade pública.
b) Procedimento legal.
c) Natureza *intuitu personae*.
d) Presença de cláusulas exorbitantes.
e) Imutabilidade.

---

80) O órgão público é considerado uma unidade que congrega atribuições exercidas pelos agentes públicos que o integram, com o objetivo de expressar a vontade do Estado. Nesse sentido, assinalar a alternativa que representa CORRETAMENTE a teoria que foi adotada pelo Legislador Brasileiro:

a) Teoria do mandato.
b) Teoria da representação.
c) Teoria do órgão.
d) Teoria da organização.
e) Teoria mista.