Município de Chapecó
Concurso Público • Edital 001/2023

http://chapeco2023.fepese.org.br

CADERNO DE PROVA

F4 | Encanador

Instruções

Confira o número que você obteve no ato da inscrição com o que está indicado no cartão-resposta.

* A duração da prova inclui o tempo para o preenchimento do cartão-resposta.

Para fazer a prova você usará:

- este **caderno de prova**.
- um **cartão-resposta** que contém o seu nome, número de inscrição e espaço para assinatura.

Verifique, no caderno de prova, se:

- faltam folhas e a sequência de questões está correta.
- há imperfeições gráficas que possam causar dúvidas.

Comunique imediatamente ao fiscal qualquer irregularidade!

Atenção!

- Não é permitido qualquer tipo de consulta durante a realização da prova.
- Para cada questão são apresentadas 5 alternativas diferentes de respostas (a, b, c, d, e). Apenas uma delas constitui a resposta correta em relação ao enunciado da questão.
- A interpretação das questões é parte integrante da prova, não sendo permitidas perguntas aos fiscais.
- Não destaque folhas da prova.

Ao terminar a prova, entregue ao fiscal o caderno de prova completo e o cartão-resposta devidamente preenchido e assinado.

20 de agosto | **40 questões**

8 às 12h | **4h de duração***

FEPESE

Língua Portuguesa

5 questões

1. Assinale a alternativa com a **correta** separação silábica das palavras *cachorro*, *enjoo* e *sonhar*.

a. ☑ ca-chor-ro • en-jo-o • so-nhar
b. ☐ ca-cho-rro • en-joo • son-har
c. ☐ ca-chor-ro • en- joo • so-nhar
d. ☐ ca-chor-ro • en-joo • son-har
e. ☐ ca-cho-rro • en-jo-o • so-nhar

2. Assinale a alternativa que contém o plural **correto**.

a. ☐ a cruz - as cruzis.
b. ☐ o barril - os barrils.
c. ☐ o tênis - os tênises.
d. ☑ o jornal - os jornais.
e. ☐ o armazém - os armazéms.

3. O coletivo de abelhas é:

a. ☐ frota.
b. ☐ exame.
c. ☑ enxame.
d. ☐ manada.
e. ☐ cardume.

4. Assinale a alternativa em que **todas** as palavras são substantivos próprios.

a. ☐ país • Brasil
b. ☑ Chapecó • Irene
c. ☐ papel • São Paulo
d. ☐ Amazonas • menino
e. ☐ cidade • Rio de Janeiro

5. Assinale a palavra que está **corretamente** acentuada.

a. ☑ café.
b. ☐ jóia.
c. ☐ vôo.
d. ☐ cása.
e. ☐ idéia.

Conhecimentos Gerais

5 questões

6. Como é chamado os cidadão que nasce no município de Chapecó?

a. ☐ Condense
b. ☐ Chapecoano
c. ☑ Chapecoense
d. ☐ Fluminense
e. ☐ Manezinho

7. A capital do Brasil está localizada no Distrito Federal e chama-se:

a. ☑ Brasília.
b. ☐ São Paulo.
c. ☐ Rio de Janeiro.
d. ☐ Florianópolis.
e. ☐ Salvador.

8. Considerado um dos principais eventos do município de Chapecó, a última edição foi realizada em 2017, comemorando o centenário da cidade. Com retorno marcado para outubro de 2023, a feira acontecerá no Parque de Exposições Tancredo Neves.

Assinale a alternativa que indica **corretamente** o nome do evento.

a. ☑ Efapi
b. ☐ Marejada
c. ☐ Fenaostra
d. ☐ Oktoberfest
e. ☐ Festa do Pinhão

9. No ano de 2016, um trágico acidente com o time de futebol da Chapecoense vitimou 71 pessoas dentre jogadores, dirigentes, equipe técnica e tripulação.

De que forma aconteceu esse acidente?

a. ☐ Naufrágio de navio
b. ☐ Queda da arquibancada
c. ☐ Descarrilhamento de trem
d. ☐ Capotamento de ônibus
e. ☑ Queda de avião

10. As cidades de Florianópolis, Porto Alegre e Belo Horizonte representam, nesta ordem, as capitais de quais estados?

a. ☐ Paraná, Santa Catarina e Minas Gerais
b. ☐ Minas Gerais, Paraná e Rio Grande do Sul
c. ☐ Santa Catarina, Rio Grande do Sul e Goiás
d. ☑ Santa Catarina, Rio Grande do Sul e Minas Gerais
e. ☐ Rio Grande do Sul, Minas Gerais e Santa Catarina

Noções de Matemática

5 questões

11. Uma cadela pare 6 filhotes e o dono da cadela vende cada filhote por R$ 228.

Logo, o valor em reais que o dono da cadela obtém com a venda dos filhotes é:

a. ☐ Menor que 1325.
b. ☐ Maior que 1325 e menor que 1350.
c. ☑ Maior que 1350 e menor que 1375.
d. ☐ Maior que 1375 e menor que 1400.
e. ☐ Maior que 1400.

12. Uma empresa tem 1470 funcionários. Um certo dia, 30% dos funcionários não vêm trabalhar.

Logo, neste dia, o número de funcionários que não vem trabalhar é:

a. ☐ Menor que 440.
b. ☑ Maior que 440 e menor que 450.
c. ☐ Maior que 450 e menor que 460.
d. ☐ Maior que 460 e menor que 470.
e. ☐ Maior que 470.

13. Um capital de R$ 250 é investido à taxa de juros simples mensal de 2% por 8 meses.

O valor, em reais, obtido em juros com este investimento é:

a. ☐ Menor que 30.
b. ☐ Maior que 30 e menor que 33.
c. ☐ Maior que 33 e menor que 36.
d. ☐ Maior que 36 e menor que 39.
e. ☑ Maior que 39.

14. Um terreno tem um formato de um retângulo, sendo que um dos lados maiores mede 24 metros e o outro mede ⅓ do comprimento de um lado maior.

Logo, a área deste terreno, em metros quadrados, é:

a. ☐ Menor que 170.
b. ☐ Maior que 170 e menor que 180.
c. ☐ Maior que 180 e menor que 190.
d. ☑ Maior que 190 e menor que 200.
e. ☐ Maior que 200.

15. A oitava parte de ⅕ é:

a. ☐ Menor que 0,02.
b. ☑ Maior que 0,02 e menor que 0,03.
c. ☐ Maior que 0,03 e menor que 0,04.
d. ☐ Maior que 0,04 e menor que 0,05.
e. ☐ Maior que 0,05.

Higiene e Segurança no Trabalho

5 questões

16. Marcos estava em seu local de trabalho quando se deparou com uma placa que continha a imagem ilustrada ao lado.

Frente a esse fato, Marcos deve estar atento ao/à:

a. ☐ rampa perigosa.
b. ☐ chuva insperada.
c. ☐ falta de canaleta de sustentação.
d. ☐ cadeira com defeito.
e. ☑ piso escorregadio.

17. Tarsila se deparou, durante seu horário de trabalho, com o símbolo ilustrado ao lado.

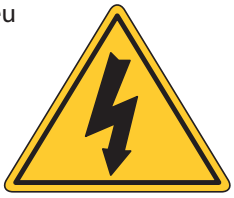

Frente a esse fato, Tarsila deve estar atenta ao risco de:

a. ☐ material tóxico.
b. ☑ choque elétrico.
c. ☐ produto inflamável.
d. ☐ material comburente.
e. ☐ produto radioativo.

18. Qual o nome do Equipamento de Proteção Individual (EPI) ilustrado ao lado?

a. ☐ talabarte
b. ☐ protetor cervical
c. ☑ protetor auricular
d. ☐ cordão para altura
e. ☐ suspensório inflável

19. Paula se deparou com uma colega de trabalho com uma queimadura que acredita ser de segundo grau, pois apresenta bolha, pele avermelhada, dor e inchaço.

Levando em consideração que Paula é leiga em primeiros socorros, o que Paula deve fazer para ajudar sua colega?

a. ☐ Furar a bolha, deixar secar e falar para que continue seu trabalho.
b. ☐ Apertar o local da queimadura com a mão limpa até estourar a bolha.
c. ☐ Colocar a parte queimada no vapor da água quente e aguardar ajuda.
d. ☐ Colocar pó de café em cima da queimadura.
e. ☑ Colocar a parte queimada debaixo da água corrente fria, com jato suave, por, aproximadamente, dez minutos e chamar o socorro competente.

20. Para manter uma alimentação saudável, é importante o consumo diário de:

a. ☐ balas.
b. ☐ frituras.
c. ☐ chocolates.
d. ☑ frutas e verduras.
e. ☐ refrigerantes.

Conhecimentos Específicos

20 questões

21. Assinale a alternativa que apresenta **corretamente** a norma que especifica os requisitos para projeto, execução e manutenção de sistemas prediais de água fria e água quente (SPAFAQ).

a. ☐ NBR 3978
b. ☑ NBR 5626
c. ☐ NBR 5885
d. ☐ NBR 12429
e. ☐ NBR 14011

22. Assinale a alternativa que apresenta **corretamente** a norma que estabelece as exigências e recomendações relativas ao projeto, execução e manutenção dos sistemas prediais de esgoto sanitário, para atenderem às exigências mínimas quanto à higiene, segurança e conforto dos usuários.

a. ☐ NBR 1316
b. ☐ NBR 4968
c. ☑ NBR 8160
d. ☐ NBR 12229
e. ☐ NBR 13058

23. Assinale a alternativa que corresponde **corretamente** à denominação utilizada para a caixa destinada a reter, na sua parte superior, as gorduras, graxas e óleos contidos no esgoto, formando camadas que devem ser removidas periodicamente.

a. ☑ Caixa de gordura
b. ☐ Caixa de passagem
c. ☐ Caixa de inspeção
d. ☐ Caixa sifonada
e. ☐ Caixa de ventilação

24. A reciclagem de resíduos deve ser incentivada reduzindo o consumo de matérias-primas, energia e água.

Considerando a coleta seletiva, assinale a alternativa que apresenta **corretamente** a cor da lixeira para a qual se destinam as folhas de papéis.

a. ☐ Amarelo
b. ☐ Vermelho
c. ☐ Verde
d. ☑ Azul
e. ☐ Marrom

25. Assinale a alternativa que corresponde **corretamente** à descrição de um ralo sifonado.

a. ☐ Recipiente sem proteção hídrica, dotado de grelha na parte superior, destinado a receber águas de lavagem de piso ou chuveiro.
b. ☐ Aparelho sanitário destinado a receber exclusivamente dejetos humanos.
c. ☐ Caixa onde se reúnem os efluentes líquidos, cuja disposição exija elevação mecânica.
d. ☐ Conexão em forma de curva cujo raio médio de curvatura é superior a duas vezes o diâmetro interno.
e. ☑ Recipiente dotado de desconector, com grelha na parte superior, destinado a receber águas de lavagem de pisos ou de chuveiro.

26. Assinale a alternativa que corresponde **corretamente** à descrição da tubulação de aviso de extravasão.

a. ☑ Tubulação destinada a conduzir parte do excesso de água para um local visível, servindo de alerta de falha no sistema de reserva do edifício.
b. ☐ Tubulação que permite ingresso de ar na tubulação do sistema predial de água em caso de esvaziamento e serve como meio de proteção não localizada contra refluxo.
c. ☐ Tubulação destinada a permitir a saída de vapor de um ponto propício para sua segregação, em um sistema predial de água fria ou quente.
d. ☐ Tubulação destinada ao esvaziamento do reservatório para permitir sua limpeza, servindo como aviso para necessidade de manutenção.
e. ☐ Tubulação que conduz a água quente de volta ao reservatório ou ao aquecedor, alertando a um possível consumo excessivo.

27. Assinale a alternativa que corresponde **corretamente** à denominação da tubulação compreendida entre a rede pública de abastecimento de água e a extremidade a montante do alimentador predial ou da rede predial de distribuição.

a. ☐ Dreno
b. ☑ Ramal predial
c. ☐ Misturador
d. ☐ Barrilete
e. ☐ Restritor de vazão

28. Ao longo da vida útil de um projeto de instalação de um sistema predial de água fria ou quente, deve-se atender a determinados requisitos.

O sistema predial de água fria ou água quente deve:

a. ☐ Maximizar a ocorrência de patologias.
b. ☑ Preservar a potabilidade da água potável.
c. ☐ Elevar os níveis de ruído inadequados à ocupação dos ambientes.
d. ☐ Desconsiderar a manutenibilidade.
e. ☐ Proporcionar o desequilíbrio de pressões da água fria a montante de misturadores.

29. O conceito de vazão é:

A relação do ..... de um fluido que passa por uma determinada seção de controle, em um determinado período de ....., sendo representado pela unidade (.....) .

Assinale a alternativa que completa **corretamente** as lacunas do texto.

a. ☐ tempo • volume • s/m^3
b. ☐ volume • área • m^2/s
c. ☐ momento • área • m^3/s
d. ☑ volume • tempo • m^3/s
e. ☐ momento • tempo • m^2/s

30. Um encanador busca identificar a existência de um vazamento em uma edificação. Após fechar todos os pontos de saída de água e esperar um período de estabilização do sistema de água, verificou o hidrômetro da edificação.

Assinale a alternativa que apresenta **corretamente** as características do hidrômetro e do consumo de água, no caso da existência de um vazamento.

a. ☐ O medidor não roda, paralisando o consumo.
b. ☐ O medidor continua rodando, paralisando o consumo.
c. ☐ O medidor não roda, aumentando o consumo.
d. ☐ O medidor não roda, reduzindo o consumo.
e. ☑ O medidor continua rodando, aumentando o consumo.

31. A caixa de gordura deve possibilitar a retenção e posterior remoção da gordura.

Analise as afirmativas abaixo em relação ao assunto.

1. A caixa de gordura deve ser perfeitamente impermeabilizada e provida de dispositivos adequados para inspeção.
2. A instalação da caixa de gordura deve permitir fácil acesso e boas condições de ventilação.
3. A altura entre a entrada e saída da caixa de gordura deve permitir o arraste do material juntamente com o efluente.
4. A vedação da caixa de gordura deve permitir a penetração de insetos e pequenos animais.

Assinale a alternativa que indica todas as afirmativas **corretas**.

a. ☑ São corretas apenas as afirmativas 1 e 2.
b. ☐ São corretas apenas as afirmativas 1 e 4.
c. ☐ São corretas apenas as afirmativas 2 e 3.
d. ☐ São corretas apenas as afirmativas 2 e 4.
e. ☐ São corretas apenas as afirmativas 3 e 4.

32. As manifestações patológicas em tubos em conexões variam de acordo com o tipo de instalação utilizada na edificação. Em um sistema com tubulação de cobre, um trecho de um cano apresentou manchas com coloração azul-esverdeadas.

Assinale a alternativa que indica a denominação **correta** do efeito patológico apresentado no cano.

a. ☐ Exsudação
b. ☐ Segregação
c. ☑ Corrosão
d. ☐ Erosão
e. ☐ Saturação

33. O sistema hidráulico de uma edificação necessita de um reservatório de 1000 litros.

Assinale a alternativa que apresenta o valor **correto** do reservatório em m^3.

a. ☑ 1
b. ☐ 5
c. ☐ 10
d. ☐ 50
e. ☐ 100

34. Em uma edificação, a tubulação hidráulica rígida de cobre deve ser instalada de forma aparente por meio de suportes de fixação.

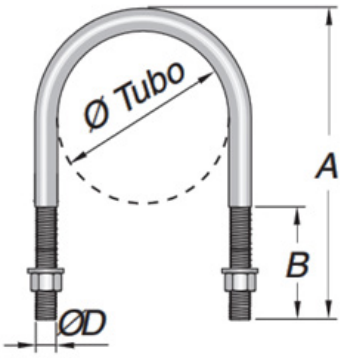

Assinale a alternativa que indica a denominação **correta** do tipo de suporte indicado na figura.

a. ☐ Braçadeira "D" com cunha
b. ☐ Braçadeira tipo ômega
c. ☐ Braçadeira tipo unha
d. ☑ Braçadeira "U" de vergalhão
e. ☐ Mão francesa reforçada

35. Considerando as ferramentas utilizadas para instalação de um sistema hidráulico com tubulação de cobre, assinale a alternativa que indica a denominação **correta** do tipo de ferramenta indicado na figura ao lado.

a. ☐ Corta tubos
b. ☐ Maçarico
c. ☐ Flangeador
d. ☐ Alicate de prensagem radial
e. ☑ Arco de serra

36. Durante a instalação de um sistema de água fria aparente, os suportes devem ficar afastados 100 centímetros.

Assinale a alternativa que apresenta o valor **correto** do afastamento em metros.

a. ☐ 0,2
b. ☐ 0,5
c. ☑ 1,0
d. ☐ 2,0
e. ☐ 5,0

37. A tubulação de água fria de uma edificação apresenta tubos com um diâmetro nominal de 2 polegadas.

Assinale a alternativa que corresponde **corretamente** ao diâmetro nominal dos tubos em mm.

a. ☐ 25
b. ☐ 32
c. ☑ 50
d. ☐ 75
e. ☐ 100

38. Considerando os desenhos e as simbologias utilizadas em projetos de sistema prediais de esgoto sanitário.

Assinale a alternativa que apresenta a denominação **correta** utilizada para a figura abaixo.

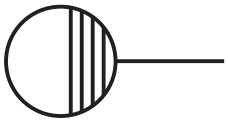

a. ☐ Caixa de passagem
b. ☑ Ralo sifonado
c. ☐ Tanque séptico
d. ☐ Válvula de retenção
e. ☐ Caixa retentora

39. A figura abaixo representa um desenho, em corte, de um reservatório para um sistema de água fria, com indicação do nível de água (NA).

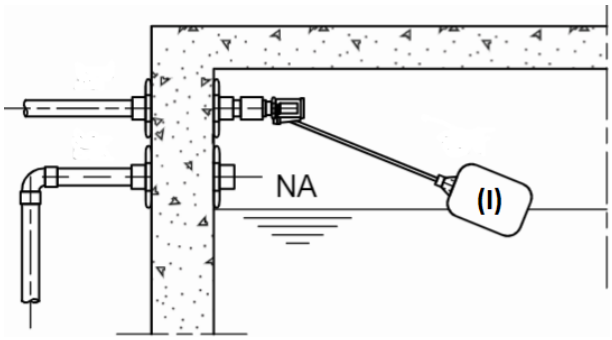

Assinale a alternativa que apresenta a denominação **correta** dada ao item **(I)** identificado na figura.

a. ☐ Barrilete
b. ☐ Ladrão
c. ☐ Sifão
d. ☐ Joelho
e. ☑ Boia

40. Os resíduos originários de atividades domésticas em residências urbanas podem ser compostos por resíduos secos e resíduos úmidos, sendo importante sua separação.

Assinale a alternativa que apresenta **corretamente** o responsável pelo acondicionamento adequado dos resíduos em ambiente privado no Município de Chapecó.

a. ☐ Prefeitura
b. ☐ Fabricante
c. ☐ Distribuidor
d. ☑ Gerador privado
e. ☐ Importador

Página
em Branco.
(rascunho)

Página
em Branco.
(rascunho)

Utilize a grade ao lado para anotar as suas respostas.

Não destaque esta folha. Ao entregar sua prova, o fiscal irá destacar e entregar esta grade de respostas que você poderá levar para posterior conferência.

GRADE DE RESPOSTAS

1		21	
2		22	
3		23	
4		24	
5		25	
6		26	
7		27	
8		28	
9		29	
10		30	
11		31	
12		32	
13		33	
14		34	
15		35	
16		36	
17		37	
18		38	
19		39	
20		40	

F4 Encanador

FEPESE

FUNDAÇÃO DE ESTUDOS E PESQUISAS SOCIOECONÔMICOS

Campus Universitário • UFSC
88040-900 • Florianópolis • SC
Fone/Fax: (48) 3953-1000
http://www.fepese.org.br