PREFEITURA MUNICIPAL DE BAURU
Secretaria Municipal de Administração
Departamento de Recursos Humanos

Prova Objetiva

Edital nº 18 de 11/07/2023

PROVA OBJETIVA
ESPECIALISTA EM MANUTENÇÃO, CONSERVAÇÃO E TRANSPORTE – ENGENHEIRO MECÂNICO

NOME:_____
Nº INSCR._____

INSTRUÇÕES

1- Preencha com caneta esferográfica de tinta azul ou preta, fabricada de material transparente, de maneira legível, os dados de **IDENTIFICAÇÃO** solicitados no Caderno de Prova (Nome Completo e Número de Inscrição) e assine no Cartão Resposta.

2- Verifique se a sequência da numeração das folhas do Caderno de Prova está correta (**17 páginas). Após a orientação do fiscal sobre a conferência da prova, este não será substituído sob qualquer alegação.**

3- **A PROVA OBJETIVA** contém **50 (cinquenta)** questões objetivas, com **04 (quatro) alternativas** (A, B, C e D), valendo **1,80 (um ponto e oitenta centésimos)** cada, devendo o candidato obter no **mínimo 60% de acerto** para ser aprovado.

4- No Cartão Resposta, as questões estão representadas pelos seus respectivos números. Preencha, **FORTEMENTE**, com caneta esferográfica (tinta azul ou preta), toda a opção de sua escolha, sem ultrapassar as bordas. Conforme modelo abaixo.

Exemplo: Questão 01 - A

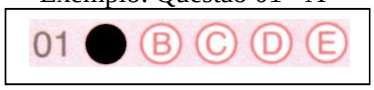

5- **O Cartão Resposta será o único documento válido para correção e NÃO será substituído em hipótese alguma, salvo se detectado erro ocasionado pela coordenação do Concurso.**

6- **NÃO RASURE** o Cartão Resposta e **NÃO MARQUE MAIS DE UMA ALTERNATIVA**, caso contrário, o cartão ou a questão poderão ser **ANULADOS**. Evite deixar questões sem respostas.

7- Para o correto preenchimento do Cartão Resposta aguarde a orientação do fiscal.

8- Não faça perguntas aos examinadores, a interpretação das questões faz parte da Prova.

9- No decorrer da Prova não será permitida qualquer espécie de consulta bem como qualquer comunicação externa e interna e entre os candidatos.

10- A Prova terá duração de **03 (três) horas** e ao terminá-la entregue ao fiscal o Caderno de Prova completo, juntamente com o Cartão Resposta.

11- A saída da sala só poderá ocorrer depois de decorrida 01 (uma) hora de início da Prova. A não observância desta exigência acarretará a exclusão do Concurso.

12- O candidato que permanecer na sala de prova até 01 (uma) hora antes de seu término, poderá levar consigo o Caderno de Prova.

13- O gabarito será publicado no dia **10/10/2023,** e o Resultado a partir do dia **11/11/2023** no Diário Oficial de Bauru.

01		**26**	
02		**27**	
03		**28**	
04		**29**	
05		**30**	
06		**31**	
07		**32**	
08		**33**	
09		**34**	
10		**35**	
11		**36**	
12		**37**	
13		**38**	
14		**39**	
15		**40**	
16		**41**	
17		**42**	
18		**43**	
19		**44**	
20		**45**	
21		**46**	
22		**47**	
23		**48**	
24		**49**	
25		**50**	

Concurso Público para o Cargo de Especialista em Manutenção, Conservação e Transporte – ENGENHEIRO MECÂNICO

CONHECIMENTOS ESPECÍFICOS

01) Em um sistema de transmissão de uma máquina de terraplanagem temos um eixo responsável pela engrenagem inversora de marcha ré, este eixo é montado entre a carcaça do câmbio e a tampa superior, e deve trabalhar com uma folga axial de 0,06 mm. Avaliando o desenho técnico das peças em questão e os dados pertinentes a esse sistema, responda qual o valor ideal da arruela compensadora?

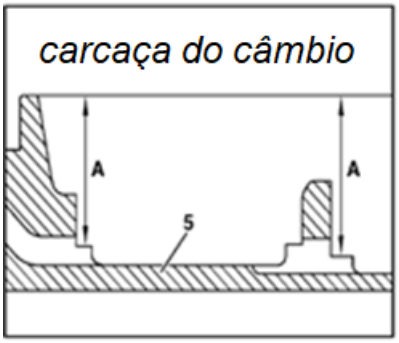

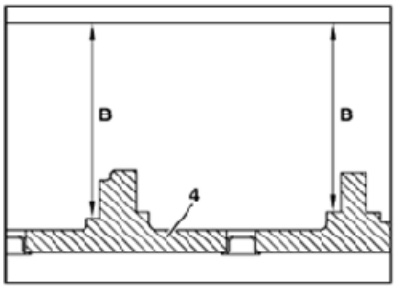

tampa superior

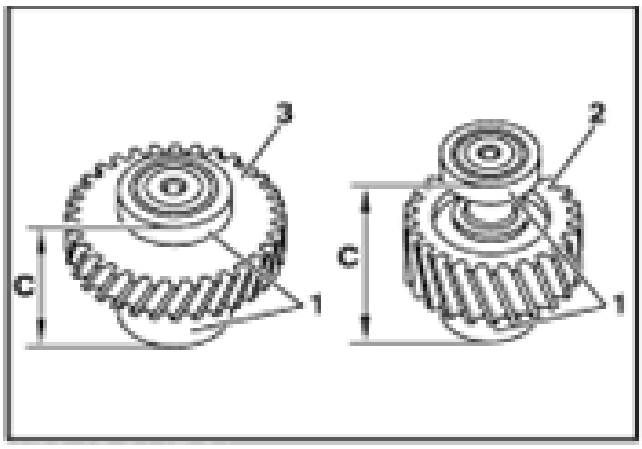

- Medida (A) = 10,1mm
- Medida (B) = 10,5mm
- Medida (C) = 19,84mm

A) 0,76 mm
B) 0,62 mm
C) 0,70 mm
D) 0,82 mm

02) Sabendo que a força no pistão 1 é de 10.580 N, e de acordo com os dados e com a figura a seguir, calcule a pressão do circuito bem como a força no pistão número 2:

Dados:
Diâmetro do pistão 1 = 15 cm
Diâmetro do pistão 2 = 48,85 cm

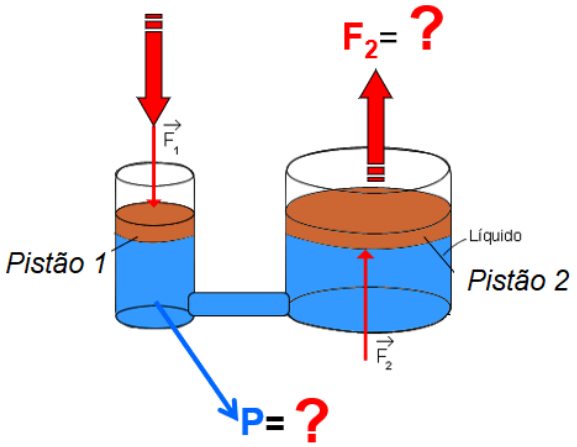

A) A pressão é de 158,70 Newton/cm², já a força é de 7.752,49 Newton.
B) A pressão é de 59,87 Newton/cm², já a força é de 112.209,55 Newton.
C) A pressão é de 79,35 Newton/cm², já a força é de 1938,12 Newton.
D) A pressão é de 60 Newton/cm², já a força é de 113.000 Newton.

03) Para ser um bom engenheiro você deve conhecer não só as unidades de medidas, mas também instrumentos de metrologia. Conforme a figura a seguir, descreva o valor medido no micrômetro:

A) 15,10 mm
B) 15,60 mm
C) 19,10 mm
D) 19,60 mm

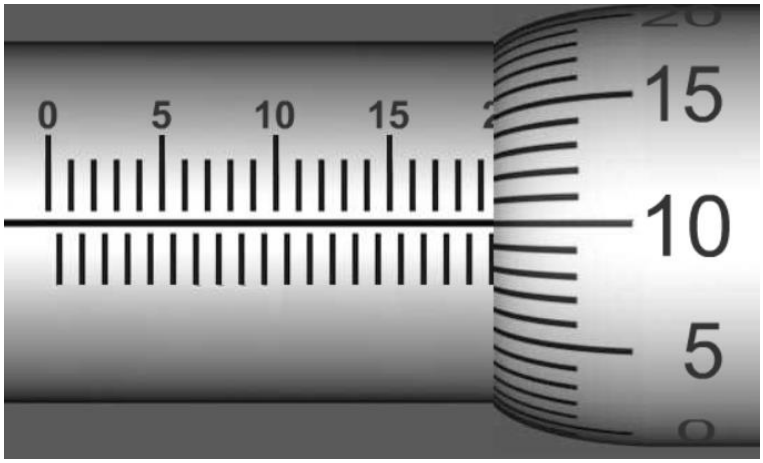

04) O motor a combustão interna é uma máquina Térmica baseada no ciclo de Carnot, ciclo esse que determina a variação de Pressão, Volume e Temperatura. Avaliando o gráfico a seguir determine:

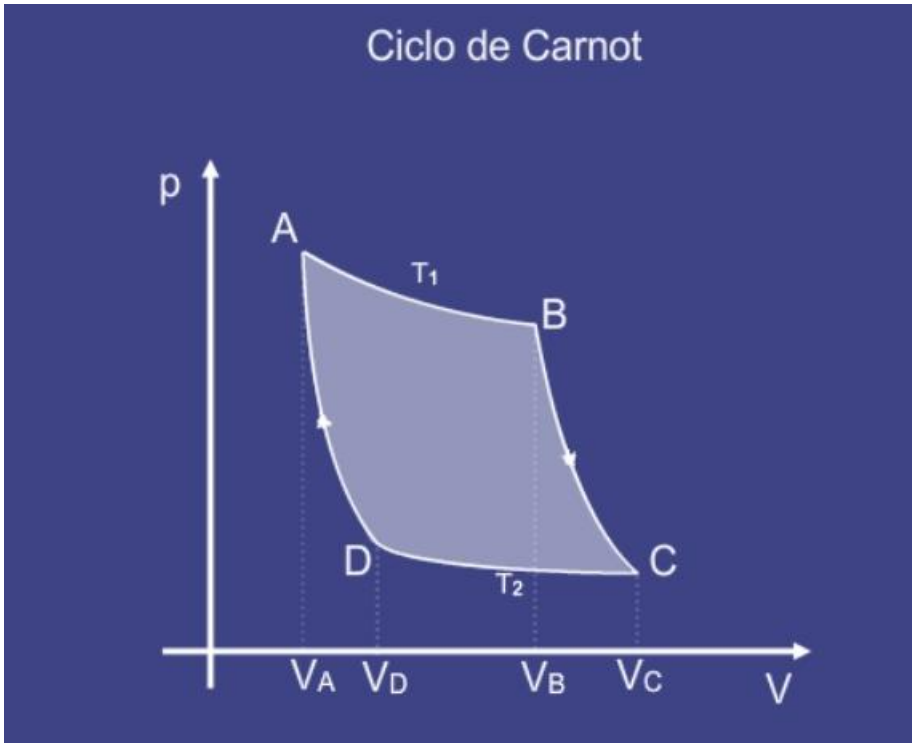

A) A pressão é inversamente proporcional ao volume.
B) A temperatura diminui à medida que a pressão aumenta.
C) O volume diminui à medida que a temperatura diminui.
D) Conforme a pressão diminui a temperatura aumenta.

05) Existem basicamente 2 formas de lubrificação nos motores a combustão interna, sendo elas: Lubrificação por Salpico e sistema por lubrificação forçada. Em um sistema de lubrificação forçada a bomba gera uma depressão em sua entrada e uma vazão na saída, esta vazão é limitada o que gera a elevação de pressão hidráulica. Baseado em seu conhecimento, determine qual das alternativas a seguir pode diminuir a pressão hidráulica de um motor a combustão interna:

A) Excesso de óleo lubrificante no cárter.
B) Óleo lubrificante com viscosidade acima do especificado.
C) Excesso de folga radial entre bronzinas e árvore de manivelas.
D) Alta rotação do motor.

06) Você como Engenheiro Mecânico da prefeitura através do "monitoramento de temperatura dos eixos" de uma determinada máquina, percebeu que um deles estava trabalhando com a temperatura acima da especificada pelo fabricante. E para solucionar o problema resolveu diminuir a periodicidade da lubrificação que era anual e passou a ser semestral. Baseado em seus conhecimentos que tipo de manutenção é essa?

A) Corretiva
B) Preventiva
C) Preditiva
D) Cognitiva

07) O processo de conformação de metais é muito utilizado em indústrias automotivas na fabricação de peças. Qual a principal finalidade dos vincos presentes na lataria de um automóvel:

A) Melhorar a estética do veículo.
B) Reforçar a estrutura mecânica da chapa.
C) Diminuir a penetração de água.
D) Aumentar o teor de carbono no aço.

08) O Aço é um composto de Ferro + Carbono, essa quantidade de carbono determina a dureza e a resistência mecânica desse composto. Você como engenheiro mecânico deve saber escolher qual o melhor tipo de aço para a fabricação de uma máquina que pode ser, por exemplo: SAE 1020 ou SAE 1045. Qual a diferença entre esses dois tipos de aço?

A) SAE 1020 possui 20% de carbono, enquanto SAE 1045 tem 45% de carbono.
B) SAE 1020 possui 2% de carbono, enquanto SAE 1045 tem 4,5% de carbono.
C) SAE 1020 possui 4% de carbono, enquanto SAE 1045 tem 9% de carbono.
D) SAE 1020 possui 0,20 % de carbono, enquanto SAE 1045 tem 0,45% de carbono.

09) Avalie os gráficos de vibração a seguir e responda:

Gráfico 1

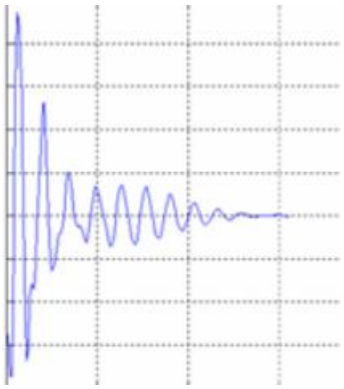

Gráfico 2

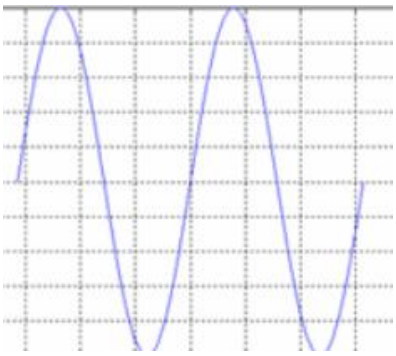

A) A frequência e a amplitude do gráfico 1 é fixa.
B) A frequência e a amplitude do gráfico 2 é fixa.
C) A Amplitude do gráfico 2 é variável.
D) A Amplitude do gráfico 1 é fixa.

10) Avaliando o desenho técnico a seguir responda qual o raio da broca que deve ser usada para fazer o furo central:

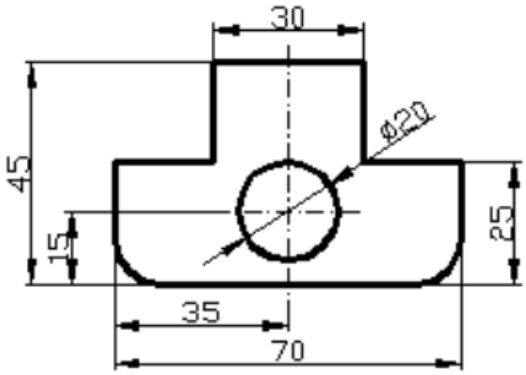

A) 10 mm
B) 20 mm
C) 15 mm
D) 25 mm

11) Quais as condições de funcionamento/utilização de um automóvel que são consideradas severas:

I) Funcionamento constante em tráfego urbano lento, com paradas e partidas excessivas.
II) Ônibus para uso rodoviário.
III) Viagens frequentes de curta distância, sem que o motor alcance a temperatura de funcionamento normal.
IV) Viagens longas em estradas de terra e/ou areia (estradas irregulares, com areia ou lama excessiva).
V) Funcionamento prolongado em marcha lenta.

A) Apenas I, III, IV e V.
B) Apenas I, II, III e V.
C) Apenas II, III, IV e V.
D) Apenas I, II, IV e V.

12) O técnico A diz que o afrouxamento de um elemento de fixação roscado é causado por uma perda total ou parcial de pré-carregamento, que por sua vez, é causada por fenômenos de acomodação (afrouxamento) ou movimentos relativos na linha de separação (desparafusamento). O técnico B diz que as seguintes medidas asseguram uma proteção confiável contra afrouxamento: Pré-carga alta, elementos de fixação roscados elásticos, baixas pressões superficiais devido a grandes superfícies de apoio e profundidade suficiente da rosca, número pequeno de linhas de separação. O técnico C complementa dizendo que deve ser evitado esforço sobre elementos plásticos ou quase elásticos (ex. vedações). Quem está certo?

A) Somente o técnico A.
B) Somente o técnico B.
C) Os técnicos A, B e C.
D) Somente os técnicos A e C.

13) O sistema internacional de unidades ou SI, tem como base sete unidades primárias: Comprimento, massa, tempo, corrente elétrica, temperatura termodinâmica, quantidade de substância e intensidade luminosa. Quais são as respectivas unidades:

A) Milímetro, grama, segundo, ampère, graus celsius, mol e candela.
B) Metro, grama, segundo, ampère, graus celcius, mol e lumens.
C) Metro, quilograma, segundo, ampère/hora, kelvin, mol e lumens.
D) Metro, quilograma, segundo, ampère, kelvin, mol e candela.

14) Dentre os itens a seguir relacionados, qual NÃO se caracteriza como uma vantagem no uso de mancais com superfície de rolamento:

A) Baixo coeficiente de atrito estático, que é particularmente apropriado para aplicações em que a partida ocorra frequentemente.
B) Baixa manutenção.
C) O ruído do mancal é alto demais para algumas aplicações.
D) Baixo consumo de lubrificante.

15) Baseando-se nesta norma (NR-6), os EPIs indicados para proteção dos artelhos, como dedos dos pés e tornozelo, e proteção dos membros superiores (braços) contra agentes químicos, respectivamente, são:

A) Perneira de segurança e braçadeira de segurança.
B) Protetor facial de segurança e luva de segurança.
C) Óculos de segurança e manga de segurança para proteção do braço e do antebraço.
D) Calçado de segurança para proteção contra impactos de quedas de objetos e creme protetor de segurança.

16) Indique qual a definição de "atrito":

A) A dinâmica do movimento relativo entre dois corpos.
B) É a força de contato entre superfícies que se opõe ao movimento.
C) O atrito se manifesta apenas pela gravidade de dois corpos.
D) É a manifestação física ao movimento de um corpo que sobe e o outro que desce.

17) O técnico A diz que as funções requeridas para os rolamentos diferem de acordo com a aplicação, e devem ser mantidas necessariamente por um período além do determinado. O técnico B diz que o rolamento mesmo que utilizado corretamente, ao passar do tempo deixa de desempenhar de forma satisfatória as suas funções, problemas como o aumento de ruído e vibração, a redução da precisão pelo desgaste, a deterioração da graxa lubrificante ou o escamamento por fadiga na superfície do rolamento, torna necessária a substituição desse importante componente dos sistemas mecânicos. O técnico C complementa dizendo que a vida do rolamento são estes períodos até a impossibilidade do uso, denominadas respectivamente como, vida de ruído, vida de desgaste, vida de graxa ou vida de fadiga. Quem está certo?

A) Somente o técnico B.
B) Os técnicos A, B e C.
C) Somente os técnicos B e C.
D) Somente os técnicos A e B.

18) A força atuando em relação a um ponto de apoio (força x distância do ponto de aplicação) é:

A) Desempenho mecânico.
B) Relação de compressão.
C) Torque.
D) Potência.

19) Se uma massa ligada a uma mola é removida de sua posição de repouso pelo efeito de uma força, é gerada na mola uma força de recuperação que, obriga a massa a oscilar em resposta. A massa oscila durante esta operação, ultrapassando a sua posição de repouso inicial, que mais uma vez, gera uma força de recuperação. Esta operação é repetida quantas vezes seja necessário até que neutralize a oscilação, devido à resistência do ar e o atrito interno da mola. Na figura, a seguir, a cota sem identificação refere-se a:

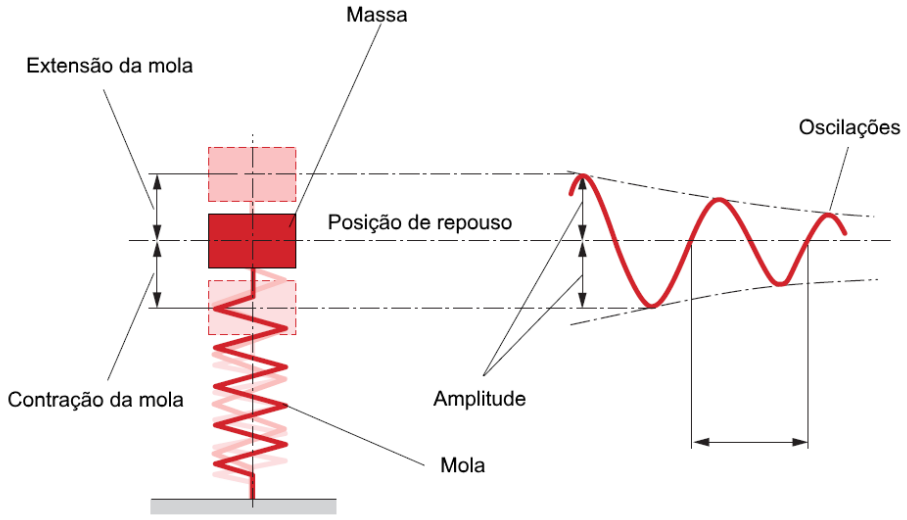

A) Frequência.
B) Amortecimento.
C) Distância de um ciclo.
D) Fase da mola.

20) O que gera pressão em um sistema hidráulico?

A) A válvula reguladora de pressão.
B) A resistência ao fluxo de fluído.
C) O trocador de calor.
D) O filtro hidráulico com válvula de segurança.

MATEMÁTICA

21) Uma roda dentada possui um diâmetro externo de 1,5 metros e 60 dentes. Qual é o passo do dente (distância entre dois dentes consecutivos) em milímetros? Adotando o valor de π (pi) igual a 3,14.

A) A distância entre dois dentes consecutivos é de 50,5 milímetros.
B) A distância entre dois dentes consecutivos é de 25,5 milímetros.
C) A distância entre dois dentes consecutivos é de 78,5 milímetros.
D) A distância entre dois dentes consecutivos é de 90,5 milímetros.

22) Durante a construção de uma ponte, um engenheiro mecânico precisa determinar o comprimento de um cabo de aço que será utilizado para suspender uma viga. A viga possui 40 metros de comprimento e está suspensa a uma altura de 30 metros acima do nível do solo. Qual é o comprimento do cabo de aço necessário para a suspensão da viga?

A) O comprimento do cabo de aço necessário para suspender a viga é de 50 metros.
B) O comprimento do cabo de aço necessário para suspender a viga é de 75 metros.
C) O comprimento do cabo de aço necessário para suspender a viga é de 100 metros.
D) O comprimento do cabo de aço necessário para suspender a viga é de 125 metros.

23) Um engenheiro mecânico recebe uma solicitação de compra de 500 parafusos de aço inoxidável. Cada parafuso pesa 20 gramas. Qual é o peso total, em quilogramas, dos 500 parafusos?

A) O peso total dos 500 parafusos de aço inoxidável é de10 kg.
B) O peso total dos 500 parafusos de aço inoxidável é de 15 kg.
C) O peso total dos 500 parafusos de aço inoxidável é de 20 kg.
D) O peso total dos 500 parafusos de aço inoxidável é de 25 kg.

24) Um reservatório tem formato cilíndrico com raio de 2 metros e altura de 5 metros. Sabendo que a capacidade volumétrica de 1 metro cúbico é equivalente a 1.000 litros, quantos litros de água esse reservatório pode armazenar? Adotando o valor de π (pi) igual a 3,14.

A) A capacidade volumétrica do reservatório é de 52.800 litros.
B) A capacidade volumétrica do reservatório é de 62.800 litros.
C) A capacidade volumétrica do reservatório é de 72.800 litros.
D) A capacidade volumétrica do reservatório é de 82.800 litros.

25) Um maquinário em uma indústria consome 1,5 KW de potência para funcionar. Se ele operar durante 8 horas por dia, quantos quilowatt hora (kWh) de energia serão consumidos em um mês de 30 dias?

A) O consumido em um mês de 30 dias será de 360 kWh.

B) O consumido em um mês de 30 dias será de 720 kWh
C) O consumido em um mês de 30 dias será de 1.080 kWh
D) O consumido em um mês de 30 dias será de 1.440 kWh

26) Um engenheiro mecânico precisa calcular a velocidade angular (em radianos por segundo) de um motor que realiza 120 rotações por minuto (RPM). Qual é a velocidade angular do motor?
Adotando o valor de π (pi) igual a 3,14.

A) A velocidade angular do motor é de 6,28 radianos por segundo.
B) A velocidade angular do motor é de 12,56 radianos por segundo.
C) A velocidade angular do motor é de 18,84 radianos por segundo.
D) A velocidade angular do motor é de 25,12 radianos por segundo.

27) Um engenheiro precisa calcular a razão entre o torque de dois motores: o Motor "A", que possui 500 Nm de torque, e o Motor "B", que possui 800 Nm de torque. Qual é a razão entre os torques desses motores?

A) A razão entre os torques dos motores A e B é de 0,625.
B) A razão entre os torques dos motores A e B é de 1,60.
C) A razão entre os torques dos motores A e B é de 1,25.
D) A razão entre os torques dos motores A e B é de 1,75.

28) Para uma análise de eficiência em um processo industrial, um engenheiro comparou o número de produtos defeituosos produzidos por duas máquinas: Máquina X produziu 120 defeitos em 800 peças, e Máquina Y produziu 200 defeitos em 1200 peças. Qual das máquinas apresenta a menor taxa percentual de produtos defeituosos?

A) Máquina X: 15%.
B) Máquina X: 18%.
C) Máquina Y: 20%.
D) Máquina Y: 25%.

LÍNGUA PORTUGUESA

A cidade onde as pessoas vivem embaixo da Terra por causa do calor

Na longa estrada rumo ao centro da Austrália, 848 km ao norte das planícies costeiras de Adelaide, surgem enigmáticas pirâmides de areia. Em torno delas, o cenário é totalmente desolado —uma extensão sem fim de poeira rosa-salmão, ocasionalmente salpicada de teimosos arbustos. No entanto, à medida que se avança pela rodovia, surgem outras construções misteriosas similares — montes de terra clara, espalhados aleatoriamente como monumentos esquecidos há muito tempo. E, de vez em quando, tubos brancos se elevam do solo ao lado das construções.

Estes são os primeiros sinais de Coober Pedy, uma cidade de mineradores de opala com cerca de 2.500 habitantes. Muitos dos pequenos picos da região são resíduos

de solo gerados após décadas de mineração, mas também são os sinais de outra característica do local: as moradias subterrâneas.

Neste canto do mundo, 60% da população vive em casas construídas nas rochas de arenito e siltito ricas em ferro da região. Em alguns locais, os únicos sinais de moradia são os poços de ventilação que se erguem até o chão e o excesso de solo acumulado perto das entradas das casas.

No inverno, este estilo de vida pode parecer apenas excêntrico. Mas, no verão, Coober Pedy —"homem branco em um buraco", em tradução livre de uma expressão aborígene australiana— não requer explicações: o local atinge 52°C, uma temperatura tão alta que faz com que os pássaros caiam do céu e aparelhos eletrônicos precisem ser guardados no refrigerador.

Enquanto a intensa onda de calor prossegue em algumas regiões, com temperaturas que nem os cactos conseguem suportar, e incêndios florestais dizimam grandes áreas do mundo, o que podemos aprender com os moradores de Coober Pedy?

Coober Pedy não é o primeiro, nem o maior assentamento subterrâneo do mundo. As pessoas se refugiam embaixo da terra para enfrentar climas inóspitos há milhares de anos — desde ancestrais dos humanos que deixaram suas ferramentas em uma caverna na África do Sul dois milhões de anos atrás, até os neandertais que criaram pilhas inexplicáveis de estalagmites em uma gruta na França na idade do gelo, 176 mil anos atrás. Até os chimpanzés já foram observados refrescando-se em cavernas, para enfrentar o extremo calor durante o dia no sudeste do Senegal.

Outro exemplo é a Capadócia, uma região antiga no centro da Turquia. Ela fica em um planalto árido e é famosa pela sua notável geologia, quase utópica, e seu cenário de cumes, chaminés e pináculos de rocha esculpidos, como em um reino de conto de fadas.

E a história por trás desse cenário é realmente espetacular. Segundo a cultura popular, tudo começou com o desaparecimento das galinhas de um de seus moradores. Em 1963, um homem estava batendo no piso da sua casa para tentar descobrir por que suas aves estavam desaparecendo. Ele logo percebeu que as galinhas estavam fugindo por um buraco que ele havia aberto acidentalmente. O homem então abriu caminho e as seguiu pelo buraco.

A partir dali, tudo começou a ficar ainda mais estranho. Ele descobriu uma passagem secreta —um íngreme caminho subterrâneo que levava a um labirinto de nichos e outros corredores. Era uma das muitas entradas para a cidade perdida de Derinkuyu.

Derinkuyu é apenas uma das centenas de moradias em cavernas entre as diversas cidades subterrâneas da região. Acredita-se que ela tenha sido construída perto do século 8º a.C. A cidade foi habitada de forma quase constante por milênios, com seus próprios poços de ventilação e de água, estábulos, igrejas, armazéns e uma ampla rede de casas subterrâneas. E servia também de abrigo de emergência para até 20 mil pessoas, em caso de invasão.

Como em Coober Pedy, as moradias subterrâneas ajudavam os habitantes da região a enfrentar o clima continental, que alterna entre frios invernos com neve e verões quentes e secos. No lado externo, a temperatura flutua de vários graus abaixo de zero até mais de 30°C, enquanto, embaixo da terra, ela fica estável em 13°C.

Mesmo nos dias de hoje, as cavernas construídas por seres humanos na região são famosas pelas suas capacidades de refrigeração passiva — uma técnica de construção que envolve o uso de opções de design para reduzir o aumento e a perda de calor sem o uso de energia.

As antigas galerias e passagens da Capadócia abrigam hoje milhares de toneladas de batatas, limões, repolhos e outros produtos que precisariam ser refrigerados se fossem armazenados em outros locais. A demanda popular cresceu tanto que novas cavernas estão sendo construídas na região. (Texto adaptado. Disponível em: https://www1.folha.uol.com.br/ambiente/2023/08/a-cidade-onde-as-pessoas-vivem-embaixo-da-terra-por-causa-do-calor.shtml. Acesso em: 20 ago. 3023.)

29) Após a leitura do texto sobre cidades subterrâneas, afirma-se que:

I – A principal razão para os habitantes de Coober Pedy viverem em moradias subterrâneas são as altíssimas temperaturas enfrentadas no verão.
II – Durante o inverno, esses mesmos habitantes se deslocam para casas construídas no centro da cidade de Coover Pedy.
III – No lado externo de Coober Pedy, a temperatura flutua de vários graus abaixo de zero até mais de 30°C, enquanto, embaixo da terra, ela fica estável em 13°C.
IV – Em Coober Pedy, as galerias e passagens subterrâneas são usadas para o armazenamento e refrigeração de grandes quantidades de frutas e legumes.

Está **CORRETO** o que se afirma em:

A) I, somente.
B) I e II, somente.
C) II e III, somente.
D) III e IV, somente.

30) Considere o excerto a seguir:
Na **longa** estrada rumo ao centro da Austrália, 848 km ao norte das planícies costeiras de Adelaide, surgem **enigmáticas** pirâmides de areia. Em torno delas, o cenário é totalmente **desolado** — uma extensão sem fim de poeira rosa-salmão, ocasionalmente salpicada de **teimosos** arbustos.
As palavras em destaque são:

A) Substantivos
B) Advérbios
C) Adjetivos
D) Verbos

31) Na oração "Chico Buarque é o escritor **que** recebeu o prêmio Camões de Literatura em 2022" a palavra em destaque é um pronome relativo que se refere a um termo antecedente e inicia uma nova oração. Assinale a alternativa que apresenta o mesmo emprego do "que":

A) Acredita-se que ela tenha sido construída perto do século 8º a.C.
B) A demanda popular cresceu tanto que novas cavernas estão sendo construídas na região.
C) Em 1963, um homem estava batendo no piso da sua casa para tentar descobrir por que suas aves estavam desaparecendo.

D) Em alguns locais, os únicos sinais de moradia são os poços de ventilação que se erguem até o chão e o excesso de solo acumulado perto das entradas das casas.

32) Na oração "No entanto, **à medida que** se avança pela rodovia, surgem outras construções misteriosas similares — montes de terra clara, espalhados aleatoriamente como monumentos esquecidos há muito tempo.", a conjunção em destaque expressa:

A) Temporalidade,
B) Proporcionalidade.
C) Finalidade.
D) Conformidade.

33) No trecho "Coober Pedy não é o primeiro, nem o maior assentamento subterrâneo do mundo. As pessoas se refugiam embaixo da terra para enfrentar climas **inóspitos** há milhares de anos", o antônimo da palavra em destaque é:

A) Afáveis.
B) Áridos.
C) Selvagens.
D) Hostis.

34) Assinale a alternativa que apresenta o uso **correto** da crase:

A) Mais a frente, na estrada para Coober Pedy, fica o centro da cidade. A primeira vista, ela pode ser confundida com um assentamento comum da região desértica que compõe o chamado Outback australiano. Às ruas são cor-de-rosa devido à poeira e existem restaurantes, bares, supermercados e postos de gasolina.
B) Mais à frente, na estrada para Coober Pedy, fica o centro da cidade. À primeira vista, ela pode ser confundida com um assentamento comum da região desértica que compõe o chamado Outback australiano. Às ruas são cor-de-rosa devido a poeira e existem restaurantes, bares, supermercados e postos de gasolina.
C) Mais à frente, na estrada para Coober Pedy, fica o centro da cidade. A primeira vista, ela pode ser confundida com um assentamento comum da região desértica que compõe o chamado Outback australiano. Às ruas são cor-de-rosa devido à poeira e existem restaurantes, bares, supermercados e postos de gasolina.
D) Mais à frente, na estrada para Coober Pedy, fica o centro da cidade. À primeira vista, ela pode ser confundida com um assentamento comum da região desértica que compõe o chamado Outback australiano. As ruas são cor-de-rosa devido à poeira e existem restaurantes, bares, supermercados e postos de gasolina.

35) Assinale a alternativa que apresenta a pontuação **correta** do trecho a seguir:

Além do conforto outra importante vantagem de morar embaixo da terra é a economia Coober Pedy gera toda a eletricidade que consome 70% dela de origem eólica e solar porém ligar o ar-condicionado muitas vezes é caro e impraticável.

A) Além do conforto outra importante vantagem de morar embaixo da terra é a economia. Coober Pedy, gera toda a eletricidade que consome, 70% dela de origem eólica e solar, porém ligar o ar-condicionado muitas vezes é caro e impraticável.
B) Além do conforto, outra importante vantagem de morar embaixo da terra é a economia. Coober Pedy gera toda a eletricidade que consome — 70% dela, de origem eólica e solar. Porém, ligar o ar-condicionado, muitas vezes, é caro e impraticável.
C) Além do conforto, outra importante vantagem de morar embaixo da terra é a economia. Coober Pedy gera toda a eletricidade, que consome 70% dela de origem eólica e solar. Porém ligar o ar-condicionado muitas vezes é caro e impraticável.
D) Além do conforto outra importante vantagem de morar embaixo da terra é a economia. Coober Pedy, gera toda a eletricidade que consome — 70% dela de origem eólica e solar porém ligar o ar-condicionado, muitas vezes é caro e impraticável.

36) Considere a tirinha a seguir:

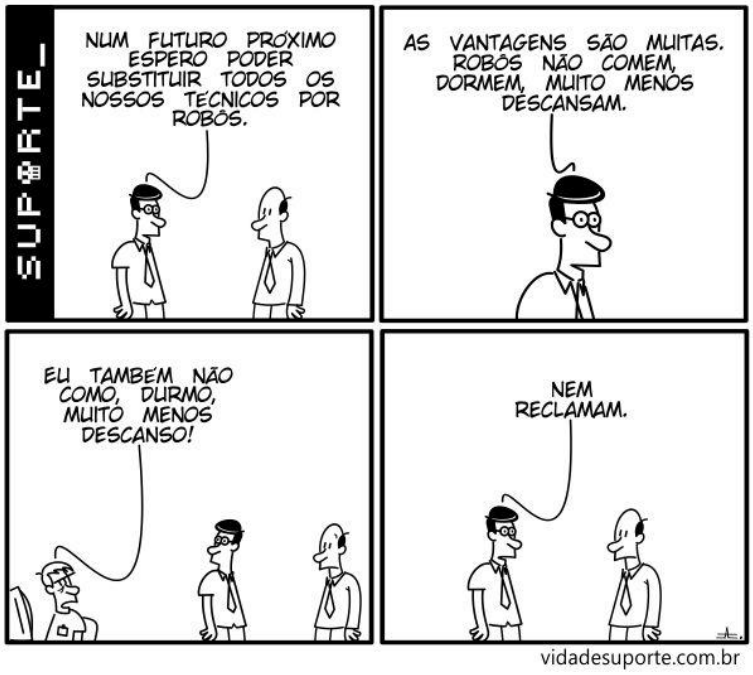

Fonte: Disponível em: **https://vidadesuporte.com.br/tag/robo/**. Acesso em 20 ago. 2023.

Assinale a alternativa que apresenta a principal razão pela qual o chefe está considerando substituir técnicos por robôs:

A) Devido à superioridade inerente dos robôs em termos de criatividade em comparação com os técnicos humanos.
B) Devido à inexistência de necessidades fisiológicas como descanso, sono e alimentação nos robôs.
C) Devido à constatação de que os técnicos humanos frequentemente se entregam à manifestação de insatisfações recorrentes.
D) Devido à percepção de que os técnicos humanos carecem da habilidade intrínseca para abordar tarefas de natureza intricada.

INFORMÁTICA

37) Tratando-se do contexto das interfaces de servidores de e-mails, podemos **AFIRMAR** que um “rascunho” se refere a:

A) Uma mensagem que foi redigida e imediatamente deletada.
B) Uma mensagem recebida de um e-mail suspeito de SPAM.
C) Uma mensagem redigida e que contenha erros ortográficos.
D) Uma mensagem redigida e que ainda não foi enviada.

38) Em muitas situações teremos a necessidade de desinstalar programas que não estão sendo utilizados em nosso computador. Utilizando o Windows 10 Pro, assinale o procedimento adequado para realizar tal ação:

A) No desktop do Windows, apagar o ícone de atalho do programa.
B) Acessar, via Windows Explorer, a pasta TEMP dos programas e apagar a pasta com mesmo nome do programa.
C) Acessar o “Painel de Controle” e na opção “Programas e Recursos”, encontrar o programa que deseja desinstalar e Acionar a opção “Desinstalar”.
D) Acessar o “Painel de Controle” e selecionar a opção “Programas Inativos”, encontrar o programa que deseja desinstalar e selecionar “Remover Programa”.

39) O Google Chrome possui muitos atalhos que permitem o acesso rápido a recursos específicos com o objetivo de facilitar o trabalho. Considerando a utilização do navegador de Internet Google Chrome, assinale abaixo o conjunto de atalhos que representem respectivamente: "Abrir as opções de ‘Limpar dados de navegação’", “Ativar ou desativar o modo de tela cheia”, "Salvar a página da Web atual como um favorito".

A) F5 | F12 | Ctrl + Shift + D
B) Ctrl + Shift + Delete | F11 | Ctrl + D
C) F5| F11 | Ctrl + S
D) Ctrl + Alt + Delete | F5 | Alt + D

40) Analisando uma planilha construída com a ferramenta Microsoft Excel, versão presente no pacote Office 365, encontramos a seguinte fórmula na célula A7: =(A4+B4+C4+D4+E4)/5. Afim de produzir o mesmo resultado, podemos utilizar a seguinte fórmula:

A) =MÉDIA(A4:E4)
B) =MÉDIA(A4+B4+C4+D4+E4)
C) =SOMA(A4:E4)
D) =SOMA(A4+B4+C4+D4+E4)

41) Analisando uma planilha produzida utilizando a ferramenta Microsoft Excel, versão 2016, podemos encontrar na célula A1 o texto “Prefeitura”, na célula B1 o texto “de” e na célula B3 o texto “Bauru”. Utilizando a fórmula =A1&B1&C1 o resultado será:

A) Prefeitura-de-Bauru
B) PrefeituradeBauru
C) Prefeitura&de&Bauru
D) Prefeitura de Bauru

42) Por muitas vezes, ao analisar dados de uma planilha, nos será necessário realizar uma condição para somar determinados valores presentes na Planilha. Para isso, o Microsoft Excel, versão 2016, dispõe da fórmula "=SOMASE()".
Analisando a planilha a seguir, assinale a opção que descreve o resultado da fórmula: =SOMASE(A1:D6;35)

	A	B	C	D
1	35	35	35	35
2	10	10	10	10
3	12	12	12	12
4	35	35	35	35
5	17	17	17	17
6	45	45	45	45

A) 140
B) 40
C) 280
D) 616

43) Utilizando o Microsoft Excel, versão 2016, o gerente do almoxarifado construiu a seguinte planilha para controlar o valor das manutenções realizadas nos equipamentos da empresa:

	A	B	C
1	**Equipamento**	**Descrição da manutenção**	**Valor da Manutenção**
2	Furadeira	Troca cabo de alimentação	R$ 70,00
3	Roçadeira	Ajuste do carburador	R$ 250,00
4	Implemento de Serra	Troca do suporte de apoio	R$ 12,00
5	Martelete Rotativo	Troca da aste central	R$ 131,00
6	Lixadeira	Manutenção preventiva	R$ 90,00
7	Parafusadeira Pneumática	Regulagem Simples	R$ 18,00
8	Parafusadeira Manual	Troca da bucha	R$ 12,00
9	Rompedor	Manutenção preventiva	R$ 90,00
10			
11		Vl. Manut. Maiores que R$25,00:	

Para efeitos de análise das informações, o gerente precisa saber qual o valor da soma das manutenções realizadas que tiveram seu valor superior a R$25,00 (vinte e cinco reais). Assinale a seguir a fórmula utilizada para produzir tal resultado e qual o valor apresentado.

A) =SOMASE(C2:C9;">25") | R$ 631,00
B) =SOMASE(C2+C9;">=25") | R$ 606,00
C) =SE(C2:C9;">25";SOMA) | R$ 381,00
D) =SOMASE(C2:C9;"<25") | R$ 531,00

LEGISLAÇÃO

44) Conforme estabelece a Constituição Federal de 1988, todos são iguais perante a lei. Sobre o assunto, assinale a alternativa **CORRETA**:

A) homens e mulheres são iguais, desde que preenchidas as condições previstas na Constituição.
B) homens e mulheres são iguais em direitos e obrigações, nos termos desta Constituição.
C) homens e mulheres são iguais, recebendo tratamento diferenciado nos concursos públicos.
D) homens e mulheres são iguais apenas em direitos, nos termos desta Constituição.

45) Segundo a Lei Orgânica Municipal, são poderes do Município de Bauru, independentes e harmônicos entre si:

A) o Legislativo e o Judiciário.
B) o Executivo e a Assembleia Legislativa.
C) o Legislativo e o Executivo.
D) a Câmara de Vereadores e a Assembleia Legislativa.

46) Segundo a Lei Municipal nº 5.804, de 10 de novembro de 2009, que regula atos e processos administrativos no âmbito da Administração Pública Municipal, assinale a alternativa **CORRETA**:

A) A Administração Pública atuará apenas em obediência aos princípios da legalidade e da motivação dos atos administrativos.
B) A Administração Pública sempre atuará livremente, sem qualquer obediência aos princípios do Direito.
C) A Administração Pública atuará em obediência aos princípios da legalidade e pessoalidade.
D) A Administração Pública atuará em obediência aos princípios da legalidade, impessoalidade, moralidade, publicidade, razoabilidade, finalidade, interesse público e motivação dos atos administrativos.

47) De acordo com a Lei Municipal nº 3.781, de 21 de outubro de 1994, que dispõe sobre os deveres do servidor público municipal de Bauru, assinale a alternativa **INCORRETA**:

A) exercer com zelo e dedicação as atribuições do cargo.

B) observar as normas legais e regulamentares.
C) opor resistência injustificada ao andamento de documento e processo ou execução de serviço.
D) levar ao conhecimento da autoridade superior as irregularidades de que tiver ciência em razão do cargo.

48) De acordo com a Constituição Federal de 1988, assinale a alternativa **CORRETA**:

A) A República Federativa do Brasil, formada pela união indissolúvel dos Estados e Municípios e do Distrito Federal, constitui-se em Estado Democrático de Direito.
B) A República Federativa do Brasil, formada pela união indissolúvel dos Estados Federados, constitui-se em Estado Democrático de Direito.
C) A República Federativa do Brasil, formada pela união indissolúvel dos Municípios e do Distrito Federal, constitui-se em Estado Democrático de Direito.
D) A República Federativa do Brasil, formada pela união indissolúvel dos Estados e do Distrito Federal, constitui-se em Estado Democrático de Direito.

49) Segundo a Lei Municipal nº 4.830, de 17 de maio de 2002, que Transforma o Serviço de Previdência dos Municipiários de Bauru – SEPREM na Fundação de Previdência dos Servidores Públicos Municipais efetivos de Bauru – FUNPREV, assinale a alternativa **CORRETA**:

A) A FUNPREV é uma entidade descentralizada da Administração Pública Municipal, que tem como objetivo gerir os recursos previdenciários.
B) A FUNPREV é uma entidade privada da Administração Pública Municipal, que tem como objetivo gerir os recursos previdenciários.
C) A FUNPREV é uma empresa privada da Administração Pública Estadual, que tem como objetivo gerir os recursos previdenciários.
D) A FUNPREV é uma empresa privada da Administração Pública Federal, que tem como objetivo gerir os recursos previdenciários.

50) A Constituição Federal de 1988 consagrou expressamente os direitos e garantias fundamentais. Assinale a alternativa **CORRETA**:

A) a manifestação do pensamento está condicionada a uma fundamentação.
B) o direito de ir e vir deve ser autorizado entre os Estados Federados.
C) o sigilo de correspondência deve ser autorizado judicialmente, sempre que houver interesse público.
D) é livre a expressão da atividade intelectual, artística, científica e de comunicação, independentemente de censura ou licença.